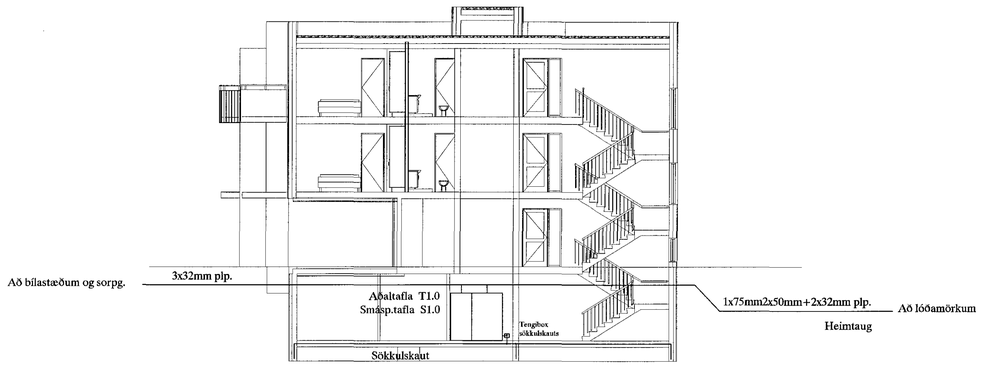

SNIÐ Í INNTAK M. 1:100

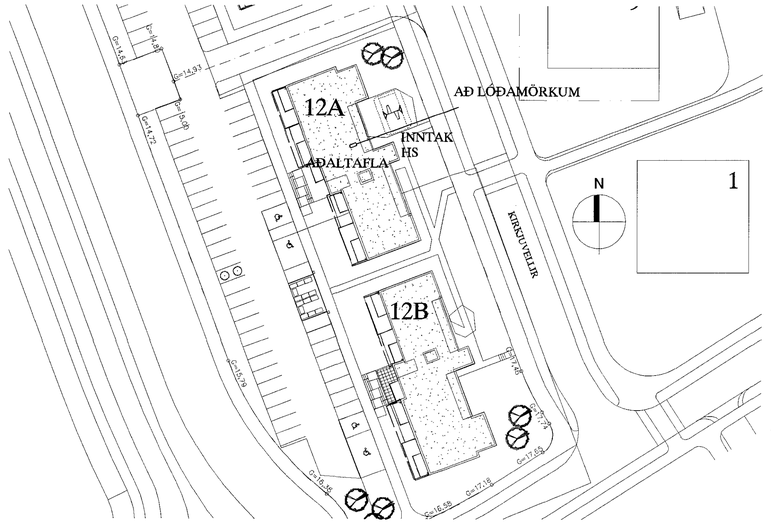

AFSTÖÐUMYND M. 1:500

Samþykkt þann
24 AUG 2016
Byggingarfulltrúinn í Hafnarfirði
F.h. Sigurður Steinar Jónsson

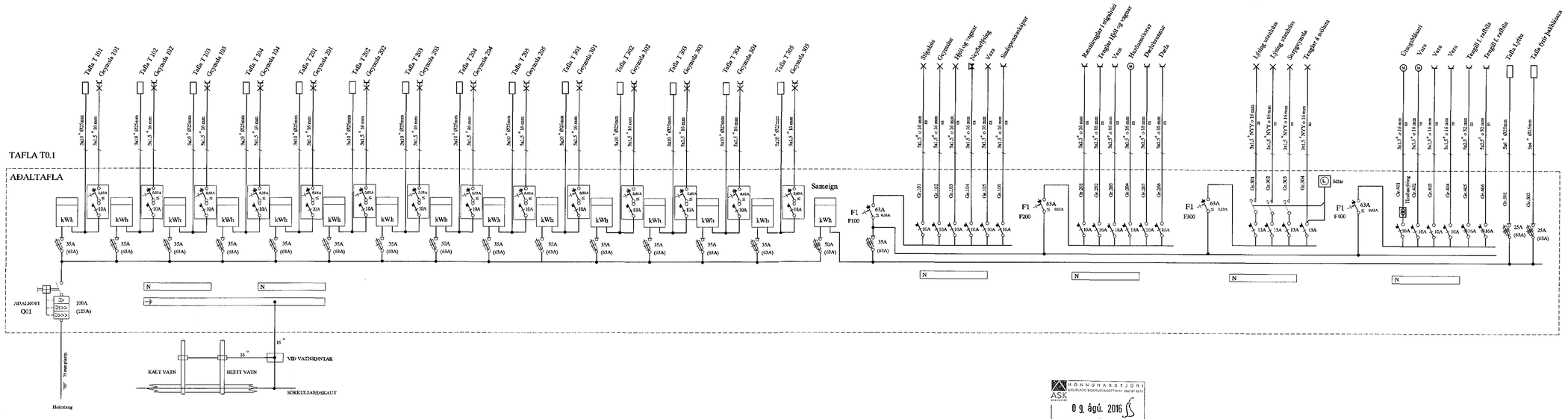

HÖNNUNARSTJÓRI
ASK
09. ágú. 2016
Áritun aðalhönnuðar

A	16-05-28	HEIMTAUGAR-OG FULLNAÐARTEIKNING	B.Þ.T.	T.S.		220146-2439	
ÚTG.	DAGS.		TEIKN.	HANNAÐ	SAMÞYKKT	KENNITALA	

KIRKJUVELLIR 12A HAFNARFIRÐI
AFSTAÐA , SNIÐ OG AÐALTAFLA

TERA S/F RAFMAGNSVERKFRÆÐISTOFA
EDMUND BELLERSEN RAFMAGNSTÆKNIR. SÍMI 5687188
TRAUSTI SVEINBJÖRNSSON RAFMAGNSÞÓNFR. SÍMI 5687590

MKV.	1:100-1:500
TEIKN.NR.	1
SÍÐASTA TNR.	
TNR. 1 AF 10	ÚTG.
VERKNR. 15-026	A