Greinatafla +03=433.001

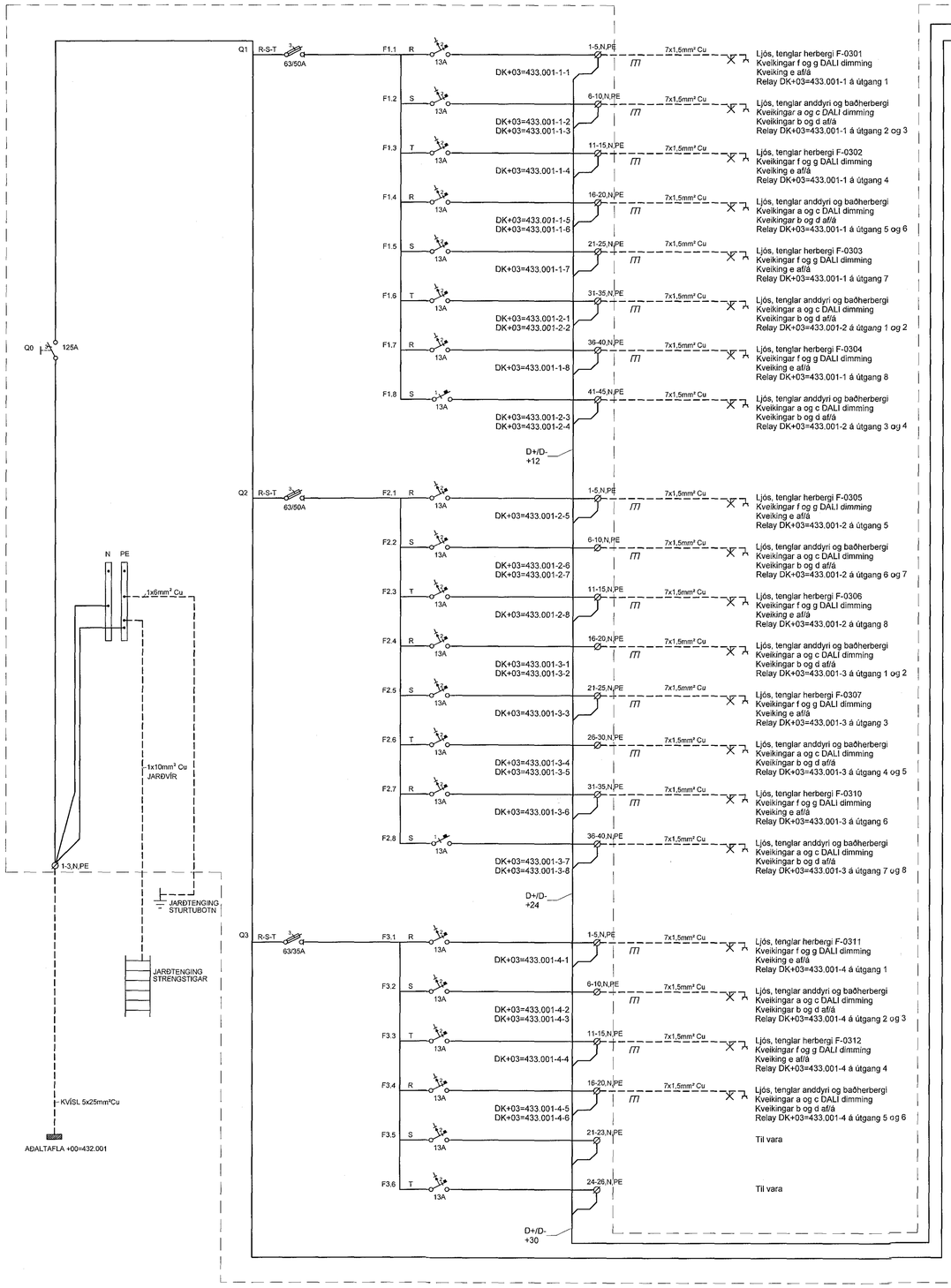

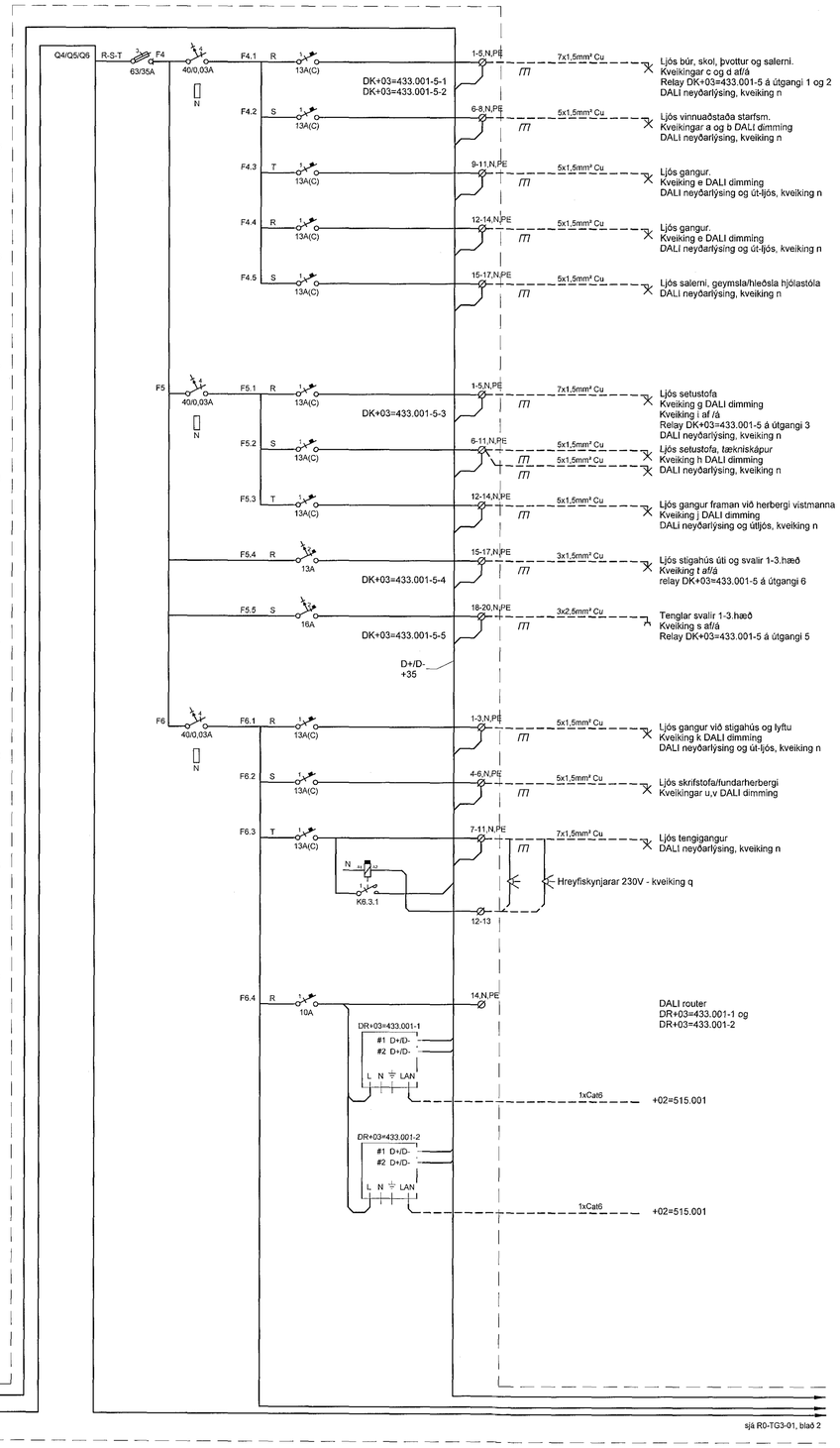

Samþykkt þann 30 MAY 2017
Byggingarfulltrúinn í Hafnarfirði
F.h. Sigurður Steinar Jónsson

Áritun samræmingarhönnuðar

Dagsetning samþykkts aðaluppdráttar

Hönnunarstig: Verkteikning

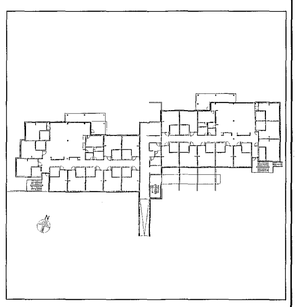

Br.	Dags.	Breyting	Hannað	Teikn.

VSÓ RÁÐGJÖF
BORGARTÚNI 20, 105 REYKJAVÍK, SÍMI 585-9000, NETF: vso@vso.is

Sólvangur hjúkrunarheimili 2016

Rafkerfi	Hannað/teiknað: LL / JJ
Greinatafla +03=433.001	Yfirfarið:
3. hæð	Samþykkt: Símon Unndórsson
Einlínumynd	Kt: 110856-7769
Kvarði: - (A1)	Reykjavík: 10.05.2017
Verknr. 16364	Teikn.nr. R0-TG3-01 (bls. 1) Br.

S:\2016\16364\n_RAF\Teikn\tcl00\16364-R0-TG3-01.dwg