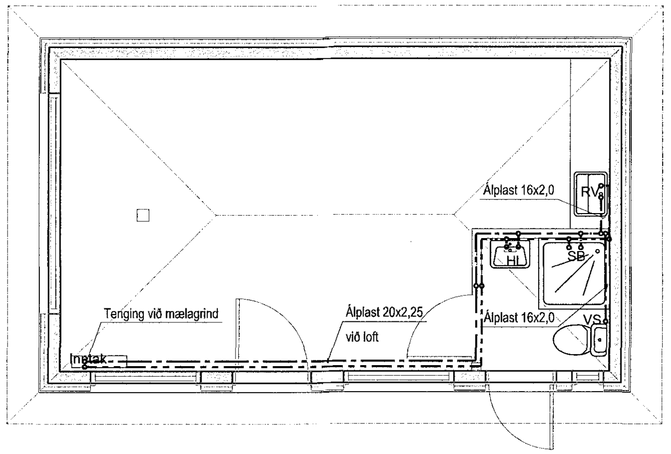

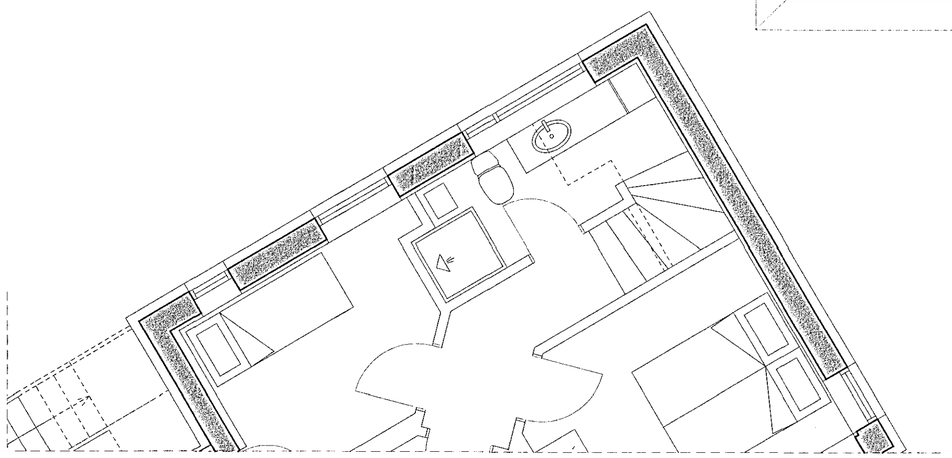

Grunnmynd neyslvatnslagna
Mkv. 1:50

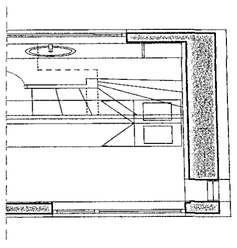

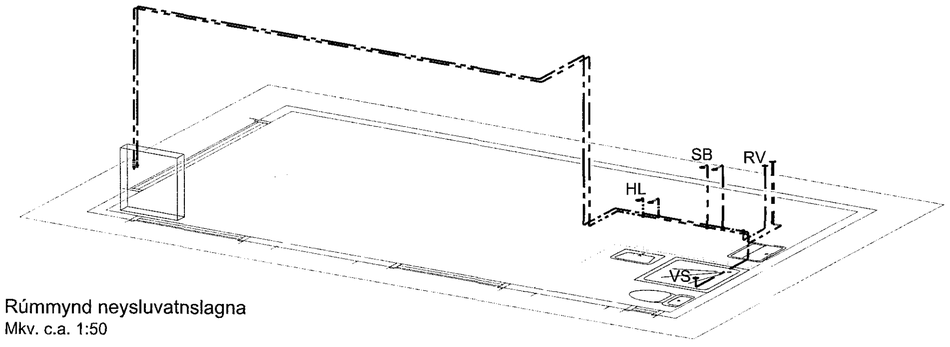

Rúmmynd neysluvatnslagna
Mkv. c.a. 1:50

Skýringar:

Heitt neysluvatn
Kalt neysluvatn

EV = Eldhúsvaskur
HL = Handlaug
ÍSS = Ísskápur
SV = Skolvaskur
SB = Sturtu bað
UÞ = Uppþvottavel
VS = Vatnssalerni
GK = Garðkrani
HK = Hitakútur

LU = Lögn upp
LN = Lögn niður

Samþykkt þann
20 JUN 2017
Byggingarfulltrúinn í Hafnarfirði
F.h. Sigurður Steinar Jónsson

Dags:	Nr.	Breytingar:	Samþ.

Neysluvatnslagnir skulu vera úr ál/plast rörum, UNIPIPE eða sambærilegu. Rörin skulu þola inntakshita og vera vottuð af Rb. Tengistykki skulu vera úr afsinkunarþolnu messing og hæfa rörum.

Allt efni og frágangur kerfisins sé í samræmi við ákvæði staðla og gildandi reglugerða. Allt efni skal hafa lagnaefnisvottun.

Hámarks hiti inn á kerfið er 80°C.

Bil milli festinga láréttra leiðlsna skal vera samkv. forskrift framleiðanda röranna en þó mest 1,2 - 1,5m millibili. sjá töflu framleiðanda.

Nota má ádragseinangrun í milliveggjum og gólfi.

Sýnilegar leiðslur næst töppunarstað skulu vera óeinangraðar.

Kerfið skal prófa eftir leiðbeiningum framleiðanda röra. ef ber á milli leiðbeininga framleiðanad og eftirfarandi lýsingar, skal fara eftir leiðbeiningum framleiðanda.

Kerfið skal prófa með stigprófun.
1. forprófun: setja skal 15 bara þrýsting á kerfið. bæta skal þrýstingi á kerfið næstu 30 mínútur. á 10 mínútu fresti. eftir það skal þrýstingur standa í 30 mínútur og má þá ekki falla meira en 0,6 bör.
Aðalpróf skal framkvæma strax eftir forprófun. þrýstingur er látin standa næstu 2 tíma og má þá ekki falla meira en 0,2 bör. skrásetja skal niðurstöður.

Allt efni og frágangur kerfisins sé í samræmi við ákvæði íst 67 og gildandi reglugerðir

Allt efni skal hafa lagnaefnisvottun

Stærð endalagna ø16x2,0 nema annað sé tekið fram.

Álpex ø50x4,5 innanmál ø41
Álpex ø40x4,0 innanmál ø32
Álpex ø32x3,0 innanmál ø26
Álpex ø25x2,5 innanmál ø20
Álpex ø20x2,25 innanmál ø15,5
Álpex ø16x2,0 innanmál ø12

Álpex - stærðir

0 1 2 3 4 5
1:50

VERKHOF EHF
Fellsmúli 26 • 108 Reykjavík • Sími: 517 9050 • Netfang: verkhof@verkhof.is

Heiti verks: Vitastígur 12, 220 Hafnarfirði	Hönnuðir: Svavar M. Sigurjónsson 190867-3419; Björgvin Ó. Sigurjónsson 110481-5278	Dags: 22.05.2017	
		Geymslunr.: 401	
Heiti teikningar: Neysluvatn, Grunnmynd, Rúmmynd	Samþykki:	Verknúmer: 17-49	
	Aðalhönnuður: Oddur Þ. Finnbjarnarson 280259-3229	Mælikv.: 1:50	
Hannað: SMS; Teiknað: SMS; Mælt: ; Yfirfarið: BÓS	Samþykki:	Teikn.nr.: 411	Útgáfa:

P:\Verk 2017\17-49 Vitastígur 12 Hfn\03 Teikningar\L-teikn\401 Vitastigur 12 Hfn.dwg

22.5.2017 14:02:40