Samþykkt af hönn.
21 JUN 2017
Byggingarfulltrúinn í Hafnarfirði
F.h. Sigurður Steinar Jónsson

Áritun samræmingarhönnuðar

Dagsetning samþykkts aðaluppdráttar

Hönnunarstig: Verkteikning

Kerfismynd:

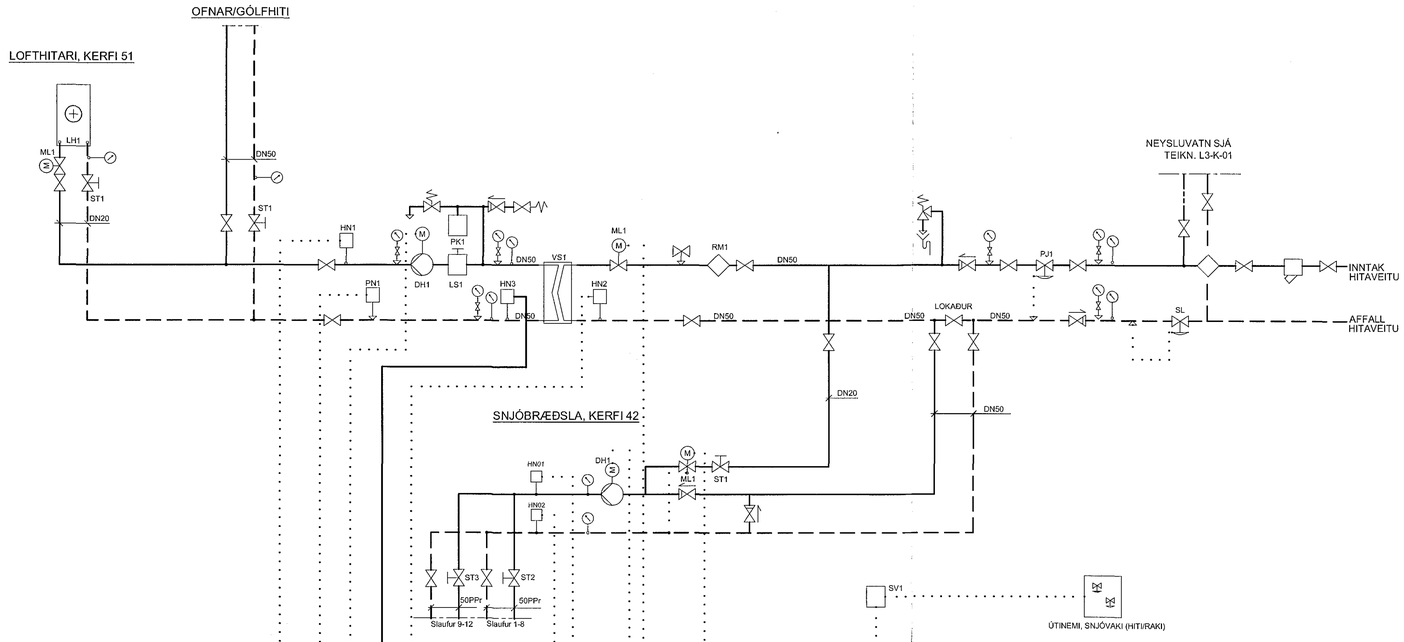

Hússtjórnarkerfi:

| | | |