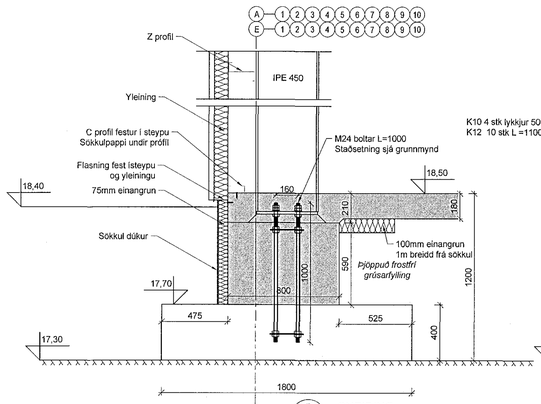

B B03 SNEIÐING Mkv. 1/20

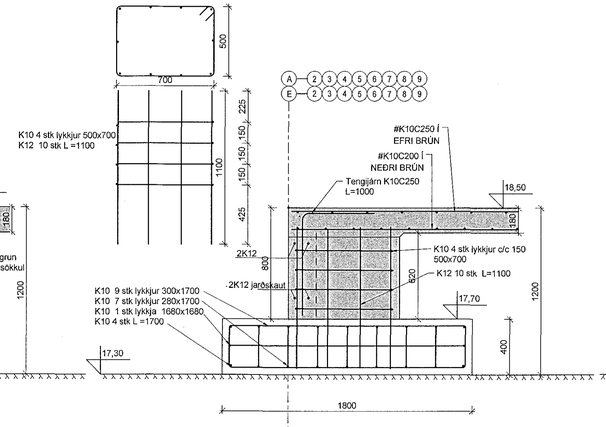

B B03 SNEIÐING Mkv. 1/20

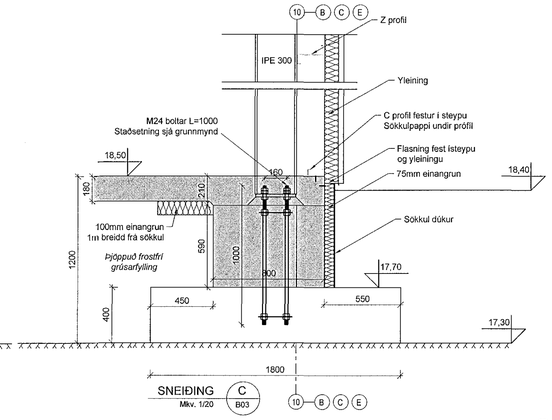

C B03 SNEIÐING Mkv. 1/20

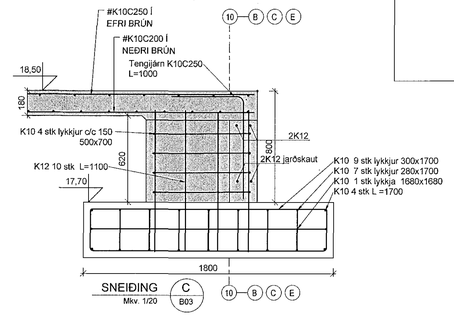

C B03 SNEIÐING Mkv. 1/20

Samþykkt þann
20. júlí 2017
Byggingafulltrúinn í Hafnarfirði

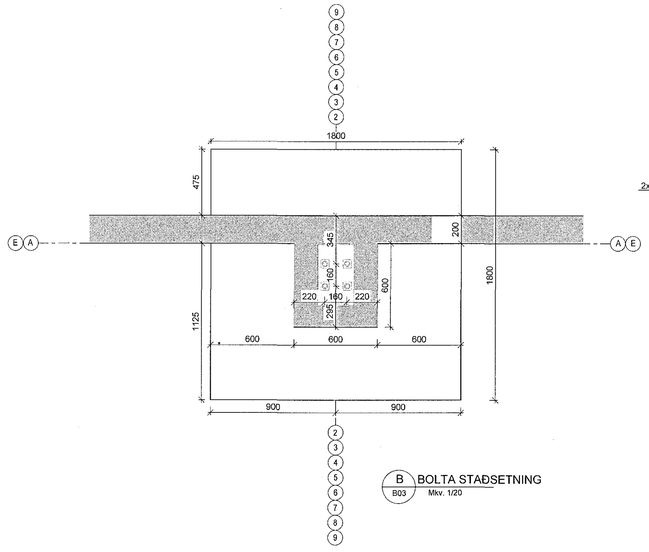

B B03 BOLTA STAÐSETNING Mkv. 1/20

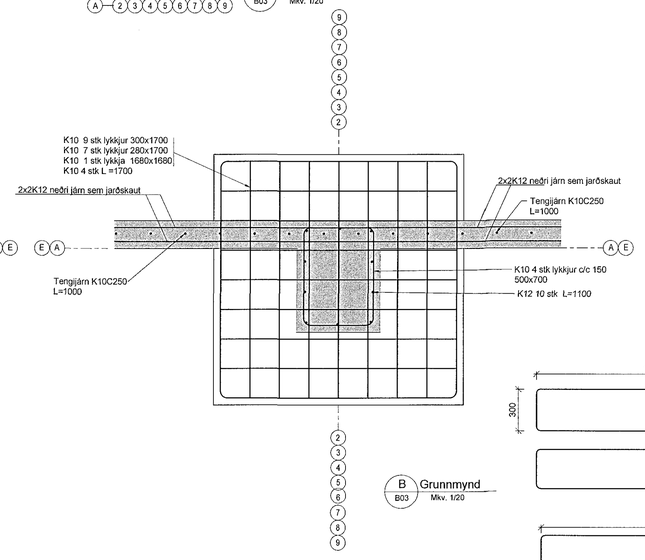

B B03 Grunnmynd Mkv. 1/20

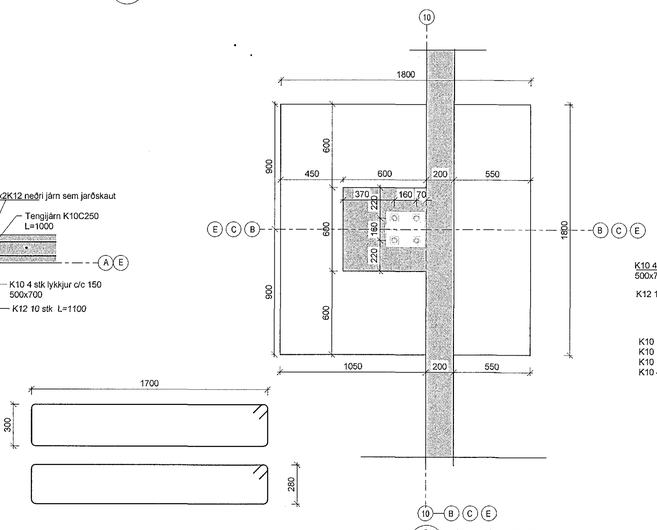

C B03 BOLTA STAÐSETNING Mkv. 1/20

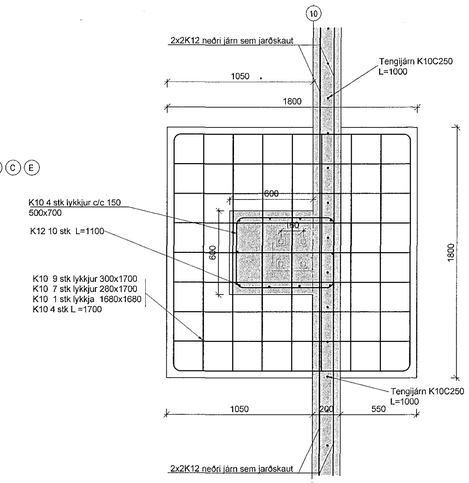

C B03 GRUNNMYND Mkv. 1/20

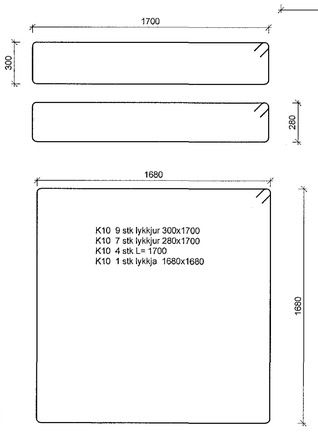

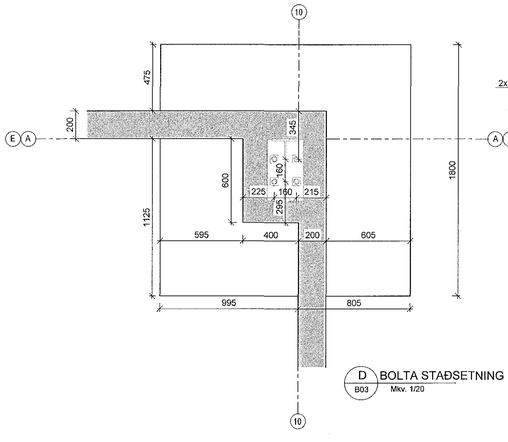

D B03 BOLTA STAÐSETNING Mkv. 1/20

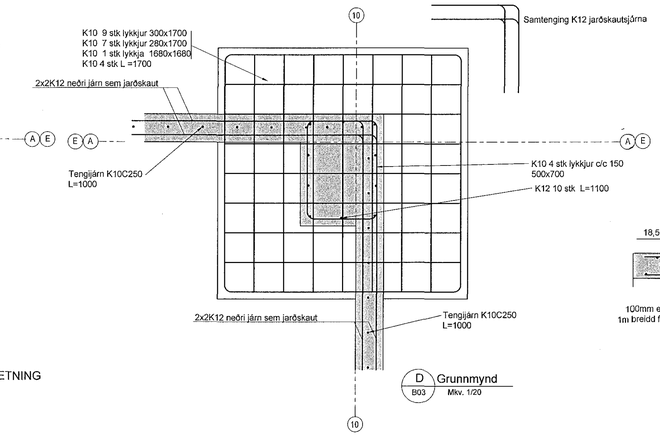

D B03 Grunnmynd Mkv. 1/20

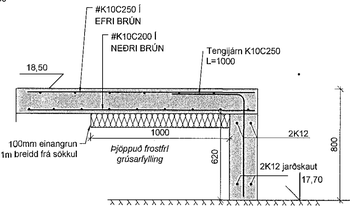

E B03 SNIÐ Mkv. 1/20

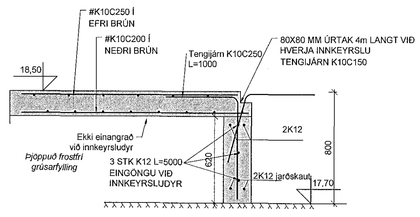

F B03 SNIÐ Mkv. 1/20

BR.	DAGS.	TEXTI	

UNNIÐ EFTIR TEIKNINGUM FRÁ ARKITEKT AFHENTAR:

ÁRITUN HÖNNUNARSTJÓRA:

Breiðhella 22 Hafnarfirði

UNDIRSTÖÐUR
SNIÐ

HANNAÐ: SIJ	TEIKNAÐ: SIJ	VFIRF: KMÞ	DAGS: 29.05.2017	
SAMÞYKKT:			KT: 130257-2409	
VK Verkfræðistofa Síðumúla 13, 108 Reykjavík Sími: Gsm 821-1922 vdvklag@internet.is Kristján Már Þorsteinsson			SKJAL:	
			KVARÐI 1:20	
AÐALUPPDRÆTTIR:			BLAÐ NR. B-03	