Lóðrétt snið
Frágangur fyrir ofan dyra- og gluggaop tvöföld grind

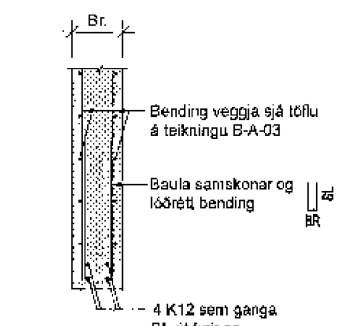

SL = 1210 FYRIR K25
SL = 970 FYRIR K20
SL = 780 FYRIR K16
SL = 580 FYRIR K12
SL = 490 FYRIR K10

Lóðrétt snið
Frágangur í efri brún veggja

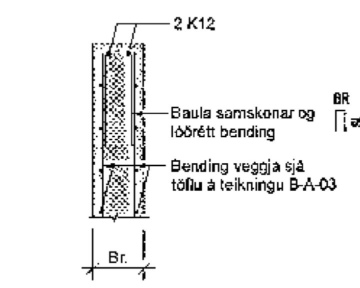

SL = 1210 FYRIR K25
SL = 970 FYRIR K20
SL = 780 FYRIR K16
SL = 580 FYRIR K12
SL = 490 FYRIR K10

Lárétt snið
Bending veggja við op

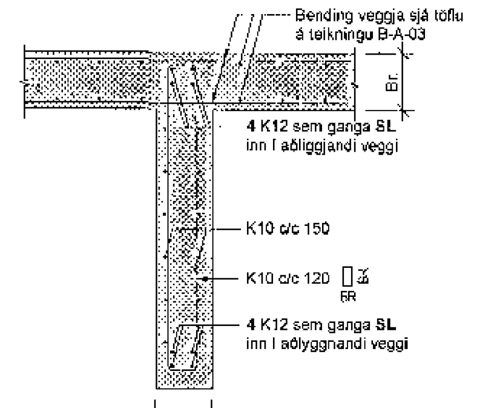

SL = 1210 FYRIR K25
SL = 970 FYRIR K20
SL = 780 FYRIR K16
SL = 580 FYRIR K12
SL = 490 FYRIR K10

Hliðarmynd
Frágangur sérbendingar í kringum op og veggenda

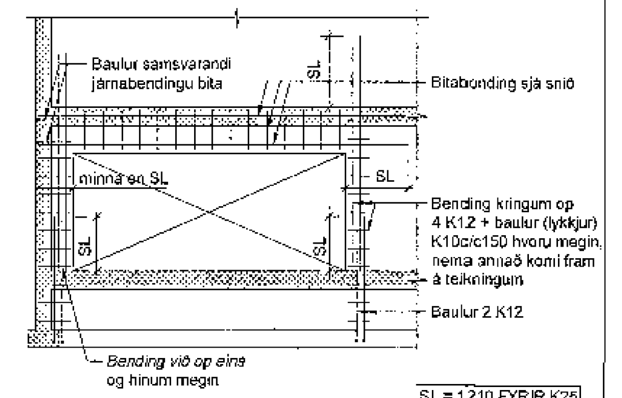

SL = 1210 FYRIR K25
SL = 970 FYRIR K20
SL = 780 FYRIR K16
SL = 580 FYRIR K12
SL = 490 FYRIR K10

Lóðrétt snið
Frágangur á plötu og innvegg tvöföld grind

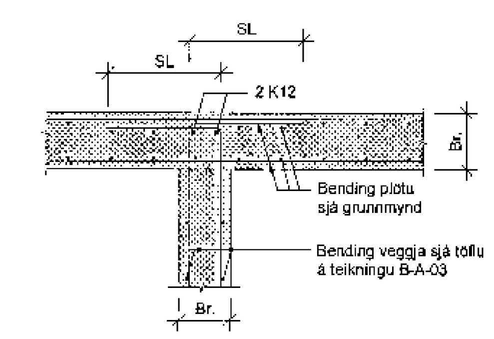

SL = 1210 FYRIR K25
SL = 970 FYRIR K20
SL = 780 FYRIR K16
SL = 580 FYRIR K12
SL = 490 FYRIR K10

Lóðrétt snið
Frágangur á plötu og innvegg tvöföld grind

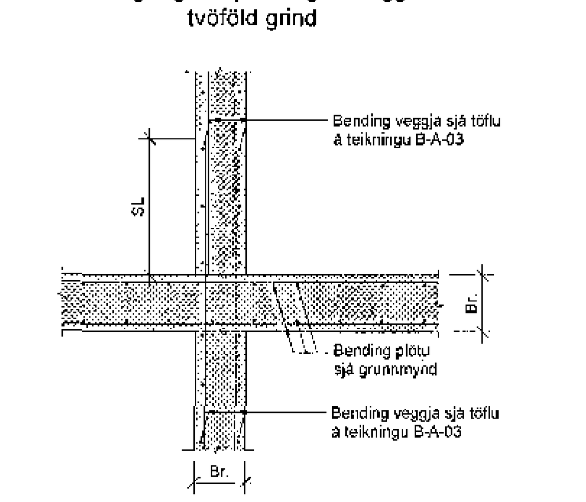

SL = 1210 FYRIR K25
SL = 970 FYRIR K20
SL = 780 FYRIR K16
SL = 580 FYRIR K12
SL = 490 FYRIR K10

Lóðrétt snið
Frágangur á plötu og vegg tvöföld grind

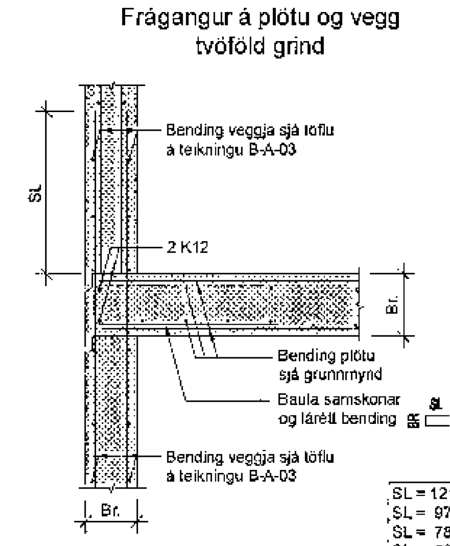

SL = 1210 FYRIR K25
SL = 970 FYRIR K20
SL = 780 FYRIR K16
SL = 580 FYRIR K12
SL = 490 FYRIR K10

Lóðrétt snið
Frágangur á plötubrún

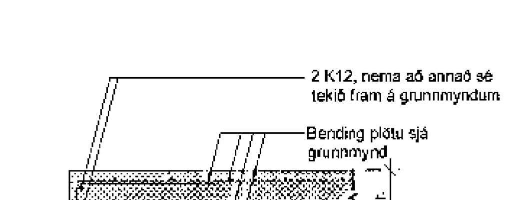

SL = 1210 FYRIR K25
SL = 970 FYRIR K20
SL = 780 FYRIR K16
SL = 580 FYRIR K12
SL = 490 FYRIR K10

Lóðrétt snið
Frágangur á plötu og súlu

Sjá hvernig skeyta skal helmingi járna í sniði hér neðar

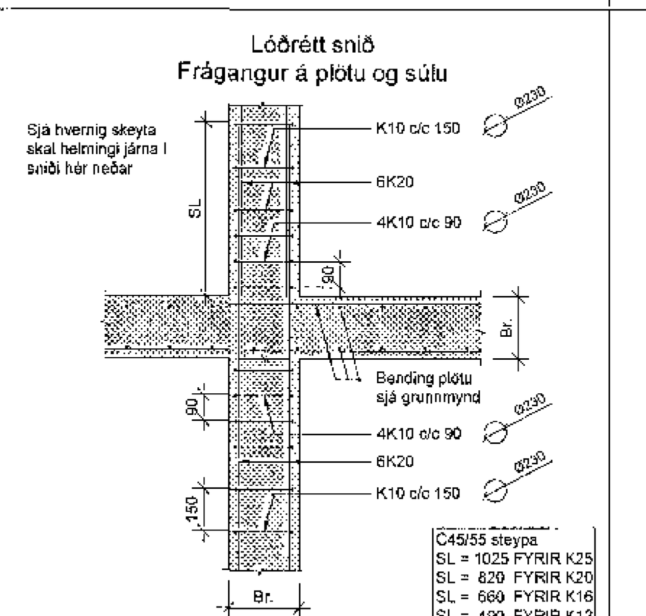

C45/55 steypa
SL = 1025 FYRIR K25
SL = 820 FYRIR K20
SL = 660 FYRIR K16
SL = 490 FYRIR K12
SL = 410 FYRIR K10

Lóðrétt snið
Frágangur á plötu og súlu

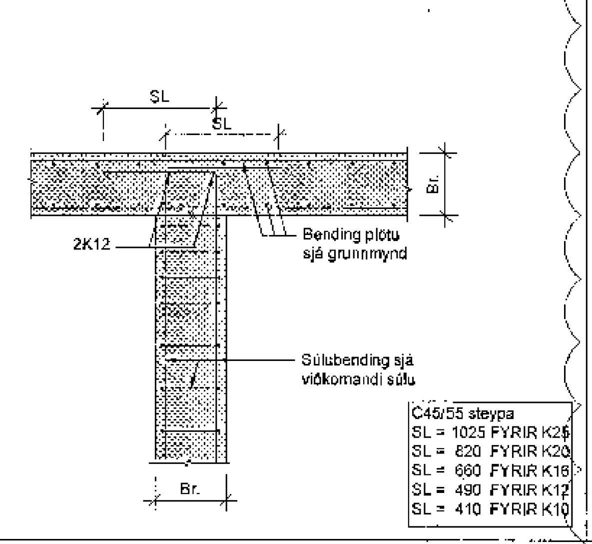

C45/55 steypa
SL = 1025 FYRIR K25
SL = 820 FYRIR K20
SL = 660 FYRIR K16
SL = 490 FYRIR K12
SL = 410 FYRIR K10

Lóðrétt snið
Frágangur plötu þar sem koma þarf gólfhita fyrir á baðherbergjum

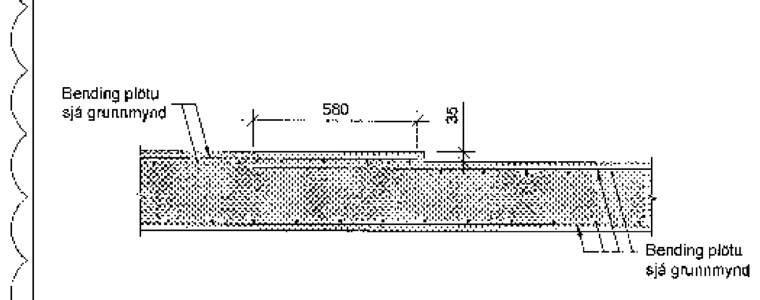

Þar sem auka járnunar er þörf í stöllun plötu, sjá grunnmyndir

Lóðrétt snið
Súluhattur

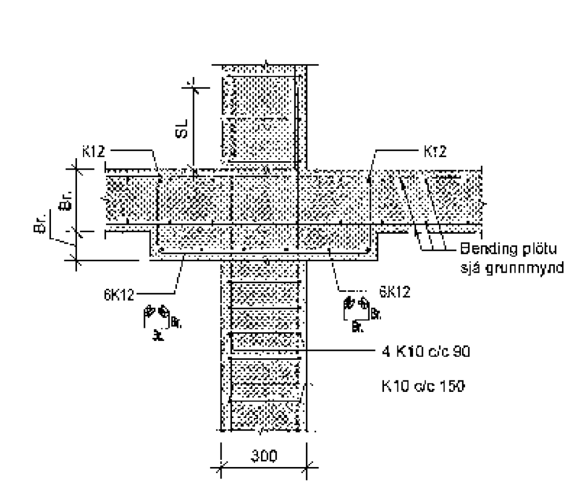

Lárétt snið
Frágangur í sökkulfótum

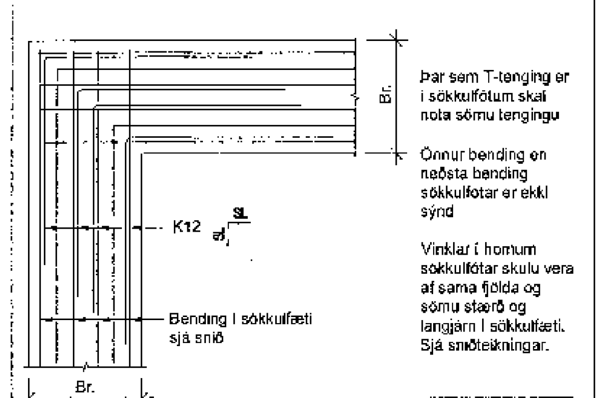

Þar sem T-tenging er í sökkulfótum skal nota sömu tengingu

Önnur bending en neðsta bending sökkulfótar er ekki sýnd

Vinklar í hornum sökkulfótar skulu vera af sama fjölda og sömu stærð og langjárn í sökkulfæti. Sjá sniðteikningar.

SL = 1210 FYRIR K25
SL = 970 FYRIR K20
SL = 780 FYRIR K16
SL = 580 FYRIR K12
SL = 490 FYRIR K10

Lárétt snið
Frágangur randbendingar botnplötu

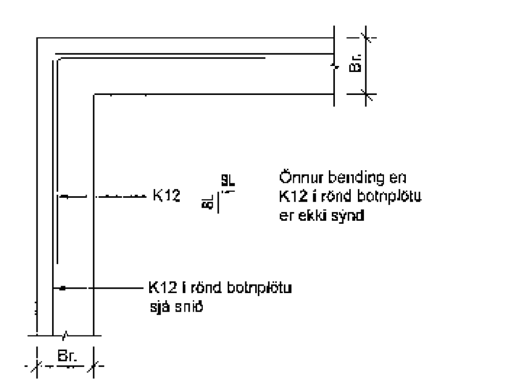

SL = 1210 FYRIR K25
SL = 970 FYRIR K20
SL = 780 FYRIR K16
SL = 580 FYRIR K12
SL = 490 FYRIR K10

Lárétt snið -frágangur á L-veggsamskeytum
tvöföld grind

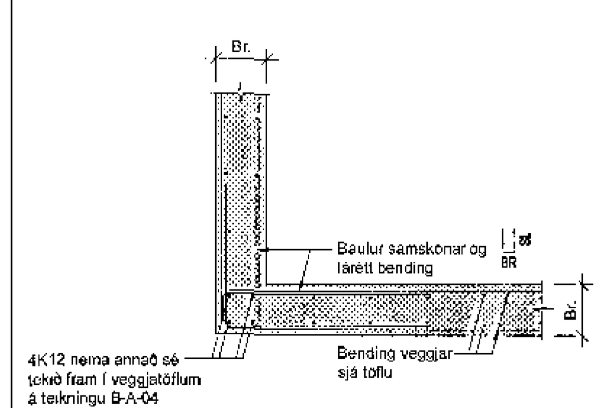

SL = 1210 FYRIR K25
SL = 970 FYRIR K20
SL = 780 FYRIR K16
SL = 580 FYRIR K12
SL = 490 FYRIR K10

Lárétt snið -frágangur á T-veggsamskeytum
tvöföld grind, 200mm veggir

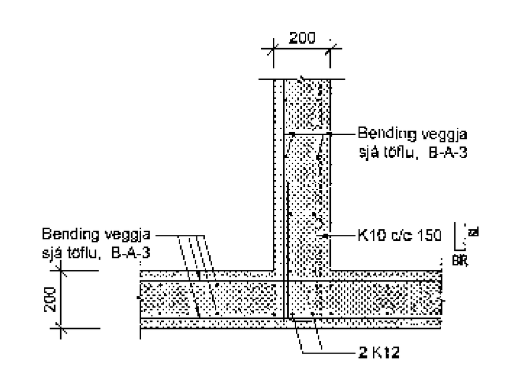

SL = 1210 FYRIR K25
SL = 970 FYRIR K20
SL = 780 FYRIR K16
SL = 580 FYRIR K12
SL = 490 FYRIR K10

Lárétt snið -frágangur á T-veggsamskeytum
tvöföld grind, 200mm og 300mm veggir

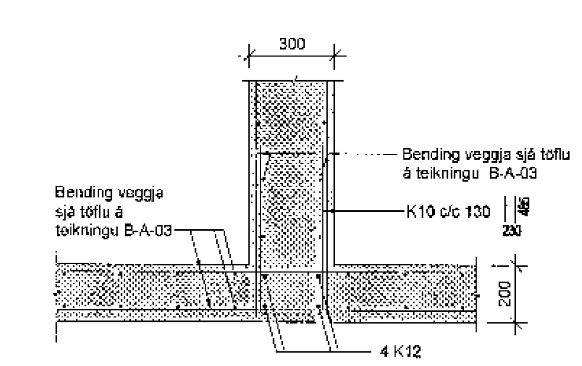

Lóðrétt snið
þykktarbreyting í plötu

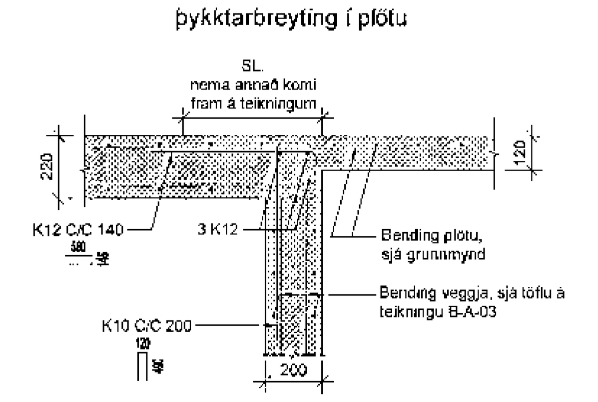

SL = SKEYTILENGD SBR. SKÝRINGABLAÐI

Skeyting helming járna í sama sniði

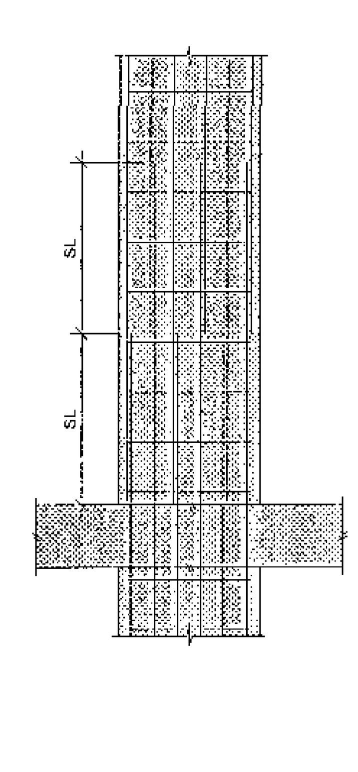

SL = 1210 FYRIR K25
SL = 970 FYRIR K20
SL = 780 FYRIR K16
SL = 580 FYRIR K12
SL = 490 FYRIR K10

Hliðarmynd
Stöllun í undirstöðum

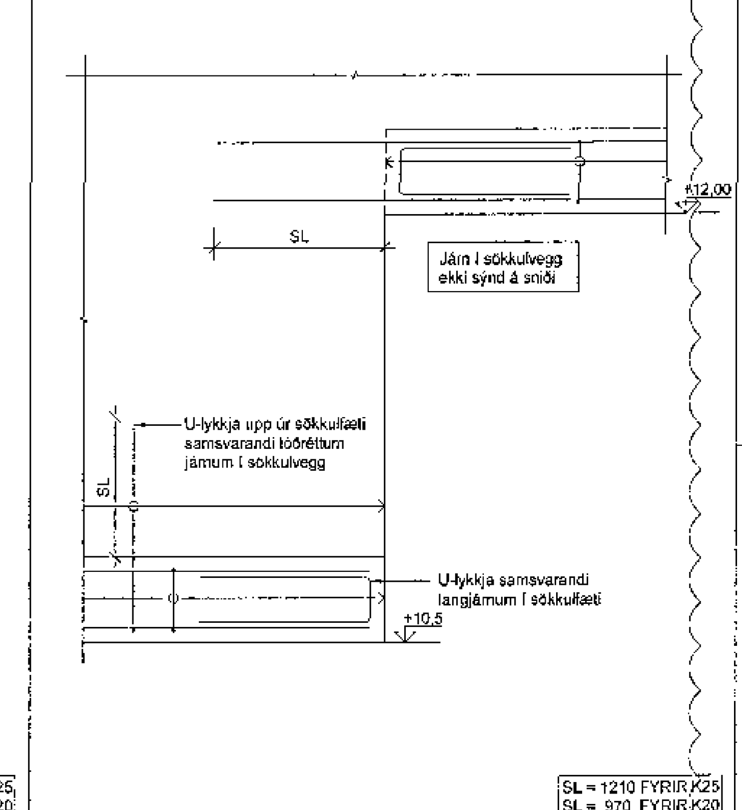

SL = 1210 FYRIR K25
SL = 970 FYRIR K20
SL = 780 FYRIR K16
SL = 580 FYRIR K12
SL = 490 FYRIR K10

Lárétt snið
Súluhattur H1

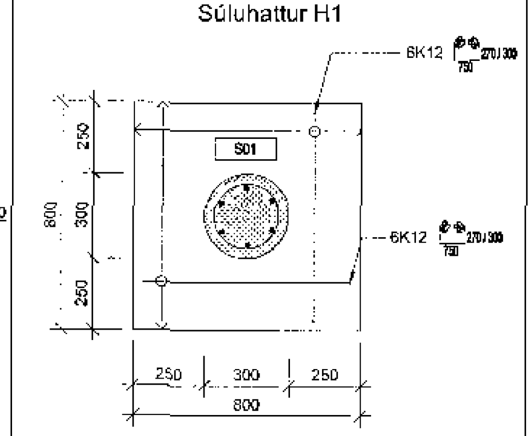

Lárétt snið
Súluhattur H3

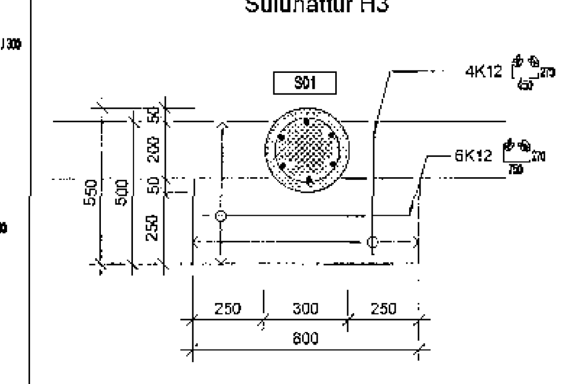

Lárétt snið
Súluhattur H5

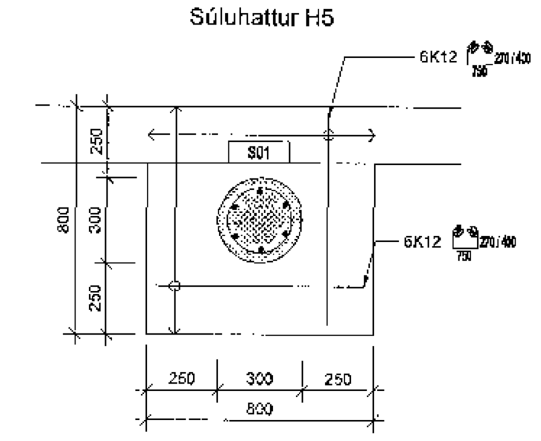

Lárétt snið
Súluhattur H2

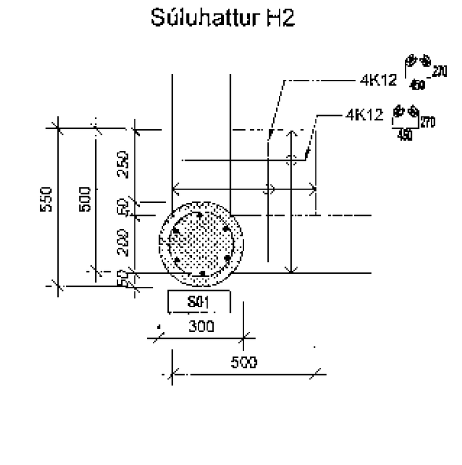

Lárétt snið
Súluhattur H4

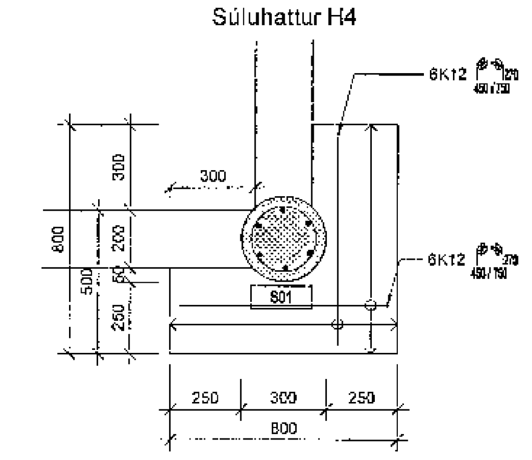

Lárétt snið
Súluhattur H6

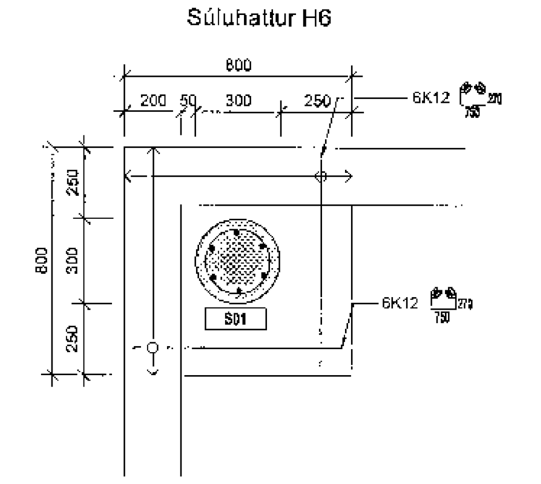

Lóðrétt snið
Frágangur plötu þar sem koma þarf gólfhita fyrir á baðherbergjum. Grunnplata á fyllingu

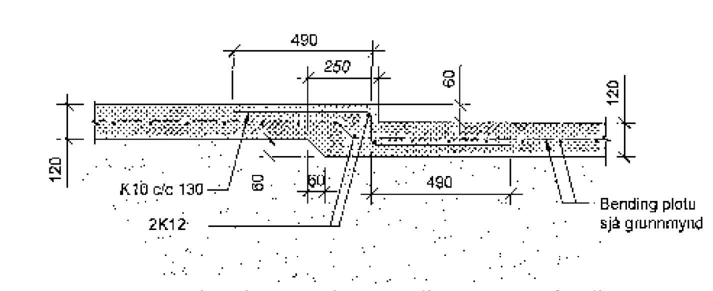

Kvarði 1:20

0,4 0 0,4 0,8 1,2 1,6 2m

S:\2016\16364\6_BUR\Teikningar\16364-B-SD-01_06.dwg

Samþykkt þann 19. des. 2017 Byggingafulltrúinn í ...

Áritun samræmingarhönnuðar

Dagsetning samþykktis aðaluppdráttar

Hönnunarstig: Verkteikning

Skýringar:

Öll mál eru í millimetrum.
Allir kótar í metrum.

Allar málsetningar og kótar koma fram á teikningum arkitekta og skal sannreyna öll mál við þær

Beygjumál járna skal sannreyna og bera saman við málsetningar á steyptum byggingarhlutum skv. arkitektateikningum og fyrirskrifaða steypuhulu svk. teikningum VSÓ Ráðgjafar.

Br. stendur fyrir breidd byggingarhluta
BR stendur fyrir breytilegt

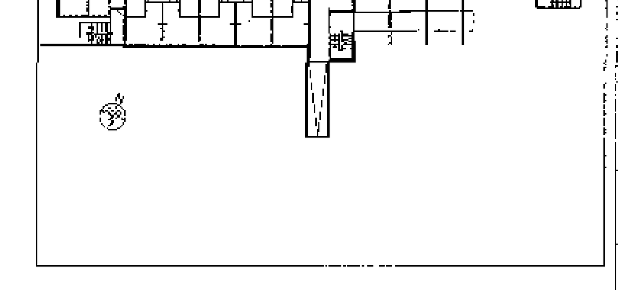

Br.	Dags.	Breyting	Hannað	Teikn.
C	25.10.2017	Ýmsar breytingar	IG/KEA	JSS
B	28.09.2017	Stöllun gólfplötu	IG	KEA
A	15.08.2017	Súluhattar H1-H6 og almenn snið	IG	KEA

VSÓ RÁÐGJÖF

BORGARTÚNI 20, 105 REYKJAVÍK, SÍMI 585-9000, NETF: vso@vso.is

Sólvangur hjúkrunarheimili 2016

Burðarvirki
Almenn snið og deili

Hannað/teiknað: IG/IG
Yfirfarið:
Samþykkt: Gylfi Magnússon
Kt: 240757-5169

Kvarði: 1:20 (A1) / 1:40 (A3)
Reykjavík: 17.05.2017

Verknr. 16364
Teikn.nr. B-SD-01
Br. C