Vistað 14.11.2017 11:39:42 Útprentun: 09.08.2017

Skýringarmynd sökkulskauts

SKÝRINGAMYNDIR AF SÖKKULSKAUTI
ERU EKKI Í MÆLIKVARÐA

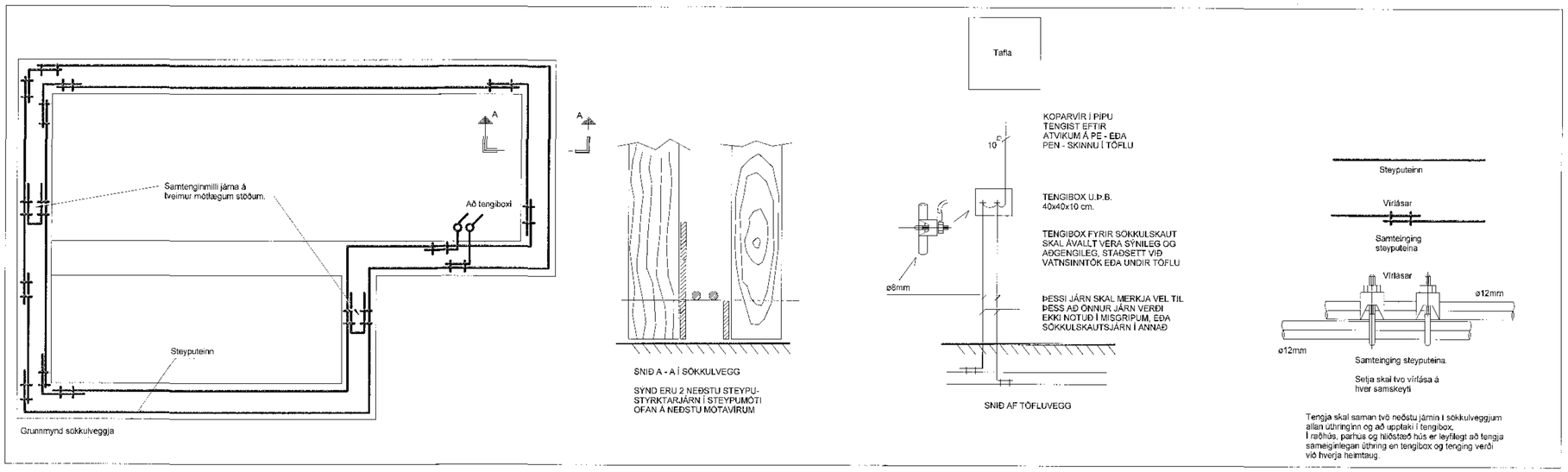

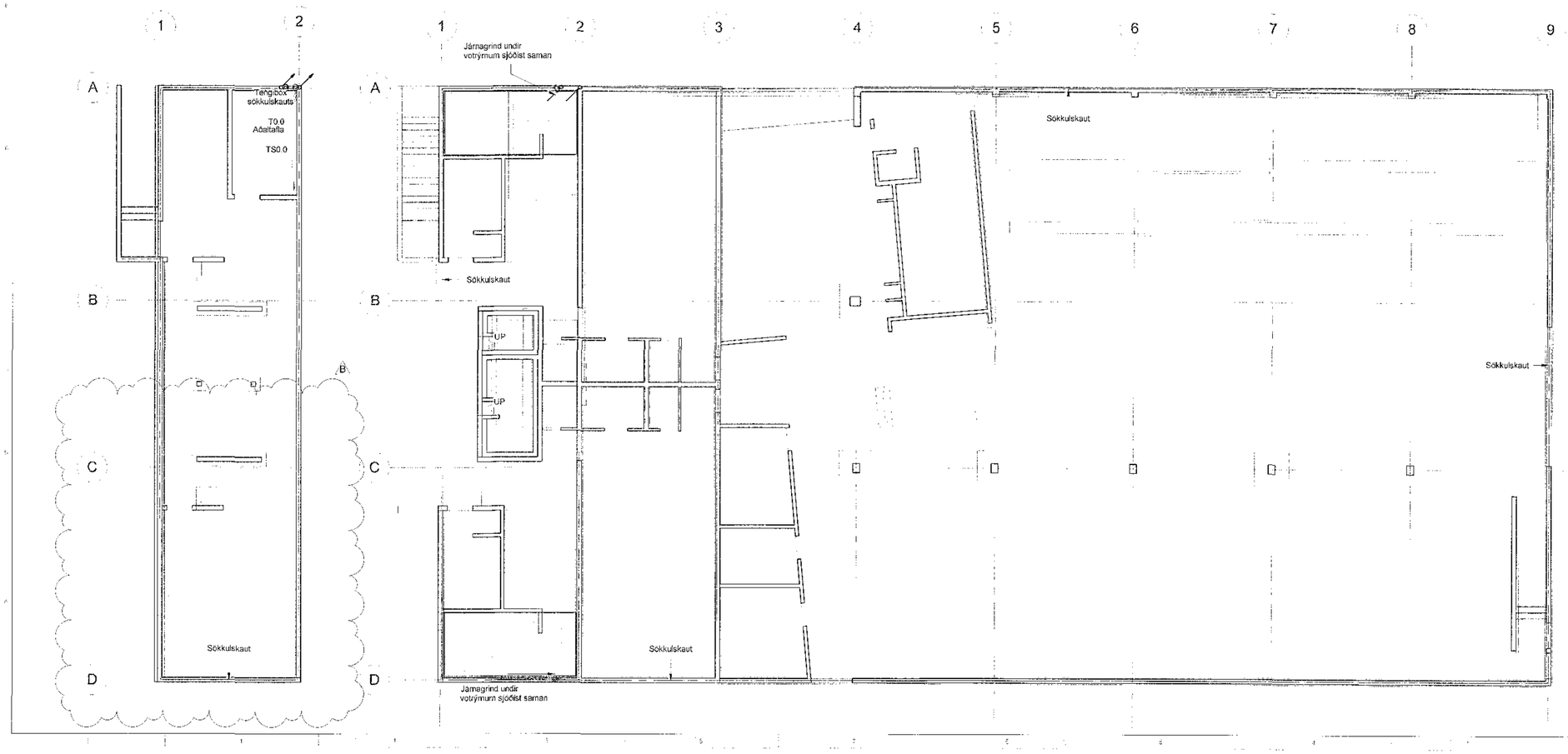

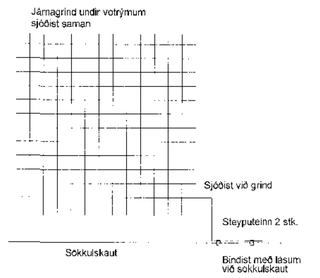

ÁRITUN AÐALHÖNNUÐAR
ÚTI
ARKITEKTAR
BALDUR Ó. SVAVARSSON
ARKITEKT FÍ SAMARK
120357 3149

EFLA
VERKFRÆÐISTOFA
sími 412 6000 www.efla.is

World Class

Tjarnarvellir 7
221 Hafnarfjörður

Raflagnir
Spennujöfnun, jarðbindingar, jarðskaut

TEIKNINÚMER	BLAÐSTÆRÐ	HANNAÐ	GES
2768-004	A1	TEIKNAÐ:	HMH
xx_3_13_01		YFIRFARÐ:	DES

DAGS.	MÆLIKVARÐI	ÚTGÁFA
09.08.2017		B

SAMPYKKT: DES
KENNITALA:

David Eysteinn Sölvason
kt. 100356-3339

T:221Tjarnarvellir 7