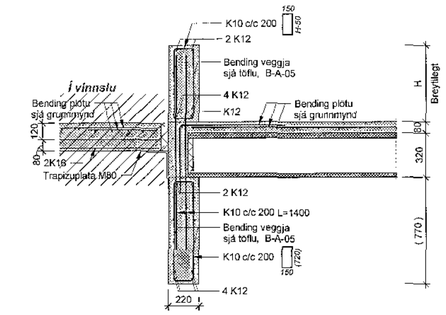

B14 Snið
1 : 20

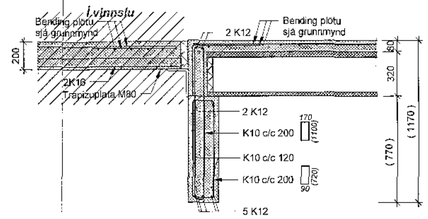

B15 Snið
1 : 20

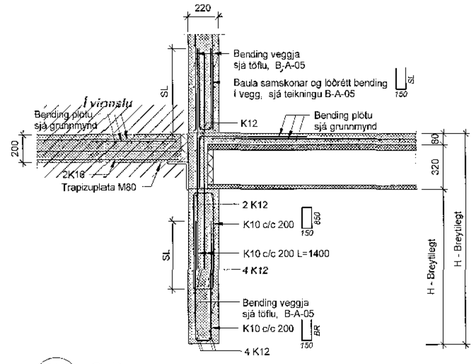

B16 Snið
1 : 20

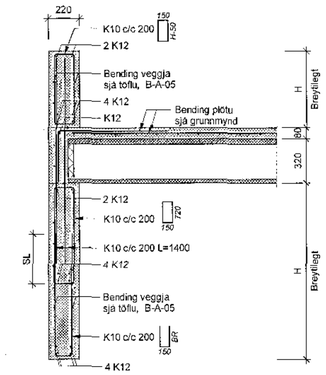

B17 Snið
1 : 20

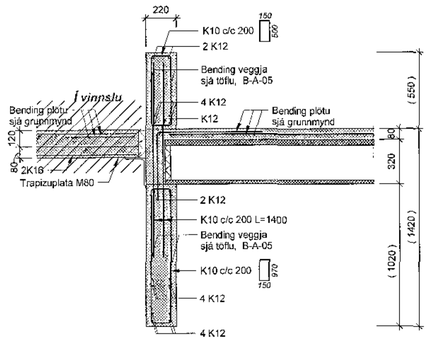

B18 Snið
1 : 20

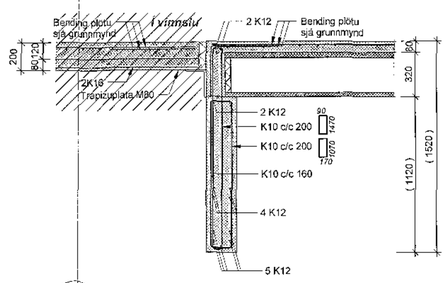

B19 Snið
1 : 20

Samþykkt
22. des. 2017
Byggingarfulltrúi

Áritun samþykktaruppdrátta

Staðsetning samþykktra uppdrátta

Skýringar:

Öll mál eru í millimetrum.
Allar kótar í metrum.

Allar málsetningar og kótar koma fram á teikningum arkitekta og skal sannreyna öll mál við þær.

Beygjumál járna skal sannreyna og bera saman við málsetningar á steyptum byggingarhlutum skv. Arkitektateikningum og fyrirskrifaða steypuhulu skv. teikningum VSÓ Ráðgjafar

Sjá gataplan fyrir úrtök í steypu.

Einangrun er skv. teikningu arkitekta

Þéttiborði skal bræddur yfir öll steypuskil í útveggjum og að veggjum sem fyllt er að.

Brunavarnir á holplötum og deltabitum, sjá teikningar arkitekta.

Hönnun og val á holplötum, deltabitum, tengingum þeirra og innsteyptum festingum *er gert af framleiðanda út frá* álagsforsendum uppgefnum frá VSÓ

Tark
Yfirfarinn samkvæmt uppdráttum skv. ákvæðum byggingarreglugerðar
Stefán Ólafsson, arkitekt FAI #3254 Nr.141155-4129

Skýringar:

Almennar skýringar	B-A-01
Almenn snið	B-SD-01-02
Bending veggja	B-A-05

Lagnateikningar
Gataplan
Teikningar arkitekta

Br.	Dags.	Breyting	Reikn.

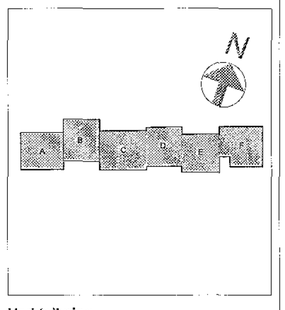

Verkteikning

VSÓ RÁÐGJÖF
BORGARTÚN 20, 105 REYKJAVÍK, S.:[illegible], NETFANG: [illegible]

Hádegisskarð 1, Hafnarfirði
Skóli, mhl.01

Burðarvirki
Snið og deili

Aðalhönnuður teikn.: SUNDAHÁLS
Yfirfar.: KÓH
Samþykkt: Gy.S Magnússon
Kt. 240757 8169

Kvarði: 1:20 (A1)
Verk nr.: 17207
Teikn. nr.: B-SD-11
Útg.:
Teikn.dk.: 10.11.2017

1:20 0 0,2 0,4 0,6 0,8 1 m

Skjal: C:\temp\Revit\17207-BUR_Astal_.rvt