Samþykkt þann
03. mai 2018
Byggingafulltrúinn í Hafnarfirði

Taghældning : 1.43°

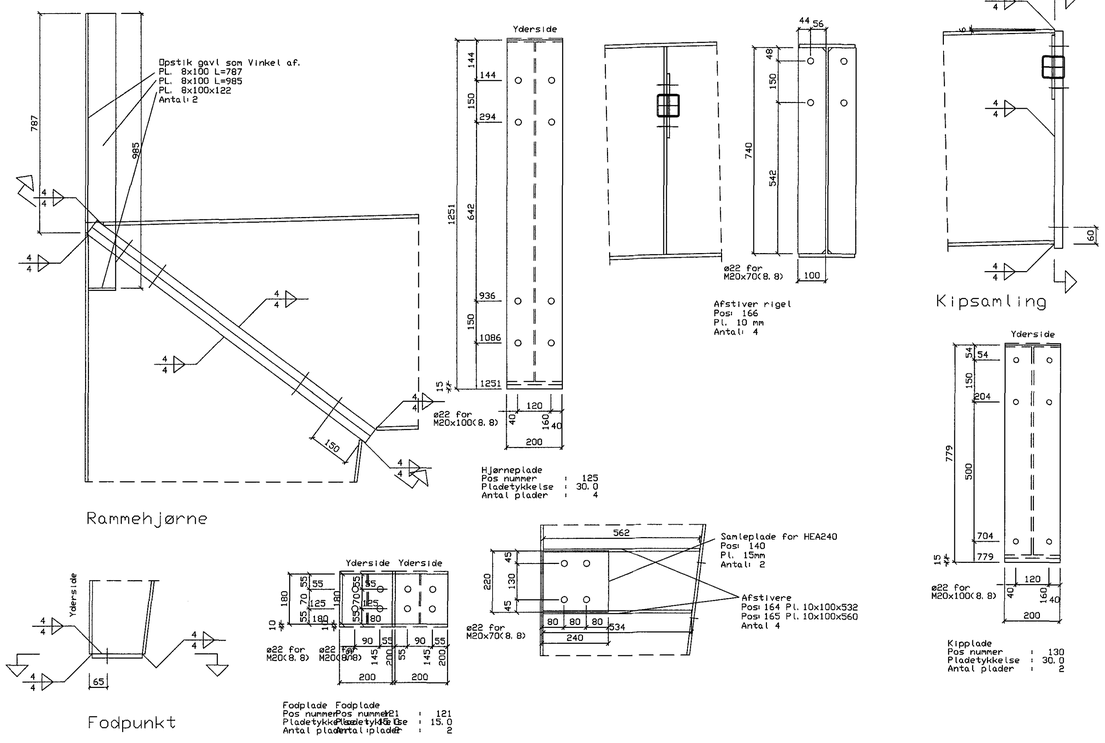

Adalh. Ingunn H. 020861-7469

ÁRITUN AÐALHÖNNUÐAR: INGUNN H HAFSTAÐ KT:020861-7469

BREYTINGAR

NR.	DAGS.	BREYTING	SÞ.
1	03.04.2018	FRUMÚTGÁFA	HÖÓ

NEW NORDIC engineering

NEW NORDIC ENGINEERING ehf. kt. 520914-1450
HLÍÐASMÁRI 19, 201 KÓPAVOGUR
nne@nne.is, S:8544080(JPJ)/8993577(HOO)/8993077(SAO)

SAMÞYKKT Hákon Örn Ómarsson 300577-3189
Höö

VERK
ÓSEYRARBRAUT 27
HAFNARFJÖRÐUR

TEIKNING
BURÐARVIRKI
STÁLVIRKI
STÁLDEILI - RAMMI MÁTLÍNA 1

HANNAÐ	TEIKNAÐ	YFIRFARIÐ	MÆLIKVARÐI
SAÓ	SAÓ	HÖÓ	1:10 /A1

DAGS.	VERK NR.	TEIKNING NR.	ÚTGÁFA NR.
03.04.2018	17062	B313	1

©Öll afnot og afritun teikningar, að hluta eða í heild er háð skriflegu leyfi höfunda

S:\AVR\17\17062 – Köfunarþjónustan\03 TEIKNINGAR\Oseyrarbraut – Stál.dwg