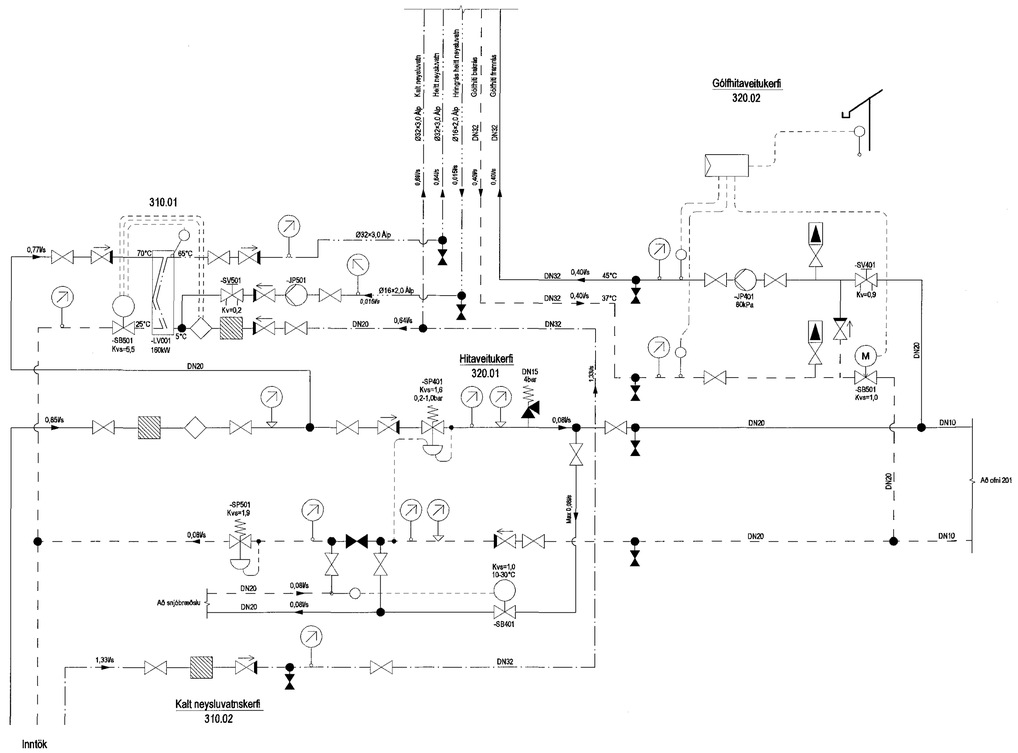

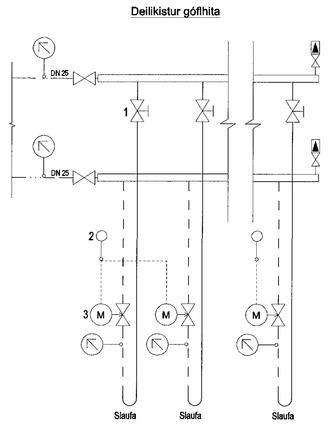

1 - Stilliglas, takmarkar rennsli
2 - Vegghitanemi í rými, stýrir mótorloka (3)
3 - Mótorloki opnar og lokar eftir boðum hitanema (2)

Framrásarhitastig gólfhita miðað við útihita

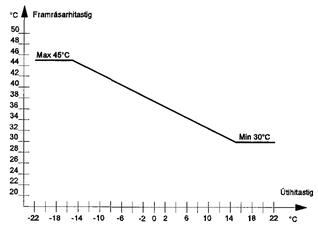

Samþykkt þann
16. maí 2018
Byggingafulltrúinn í Hafnarfirði

Áritun hönnunarstjóra

Dagsetning aðaluppdráttar

SKÝRINGAR

Almennar skýringar sjá teikningu P0 000 og P0 001

OFNATAFLA Δ t = 40°

Nr. ofns	Valin ofnhæð	Valin ofnlengd	ofn-gerð	Tegund ofnloka	Valinn ofn Afköst [W]
101	Handklæðaofn			-	100
102	Handklæðaofn			-	100
201	600	1800	21	Framrásarloki	1773

Tækjalisti - Dælur

Kerfi	Gerð kerfis	Númer tækis	Staðsetning	Afköst og stærðir: Rennsli [l/s]	Þrýstingur [kPa]	Tengingar [mm]	Vökvi	Ath.
310.01	Neysluvatn	-JP501	Bílskúr	0.015	40	DN15	Vatn	
320.02	Gólfhiti	-JP401	Bílskúr	0.40	80	DN32	Vatn	

Tækjalisti - Sjálvirkir hita,þrýsti og flæðistillar

Númer kerfis	Gerð kerfis	Tækis número	Heiti tækis	Staðsetning	Tækniupplýsingar: kvs [m3/h]	ΔPmax [bar]	Stillisvið [bar]	Stillisvið [°C]	ATH.
310.01	Heitt neysluvatn	-SB501	Hita- og rennslisstýrður	Bílskúr	5.5	10		40-65	
310.01	Heitt neysluvatn	-SV501	Strengloki	Bílskúr	0.2	1.5			
320.01	Hitaveita	-SP401	Þrýstijafnari	Bílskúr	1.6	12	0,2-1,0		
320.01	Hitaveita	-SP501	Slaufuloki	Bílskúr	1.9	10			
320.01	Hitaveita	-SB401	Hitastýrður loki	Bílskúr	1.0	10		10-30	
310.02	Gólfhiti	-SB501	Mótorloki	Bílskúr	1.0	10			
310.02	Gólfhiti	-SV401	Strengloki	Bílskúr	0.9	1.5			

TÆKJALISTI - VARMASKIPTAR

KERFI	TÆKISNÚMER	GERÐ	ÞJÓNUSTAR	STAÐSETNING	AFKÖST [kW]	HLIÐ 1: RENNSLI [l/s]	VH INN [°C]	VH ÚT[°C]	VÖKVI	MAX ÞRÝSTIFALL [kPa]	HLIÐ 2: RENNSLI [l/s]	VH INN [°C]	VH ÚT[°C]	VÖKVI	MAX ÞRÝSTIFALL [kPa]	Ath.
310.01	-LV001	LÓÐAÐUR	Heitu neysluvatni	Tæknirými	160	0.77	70	25	HITAVEITA	20	0.64	5	65	VATN	15	1

Ath.
1 VARMASKIPTIR ER MEÐ FESTINGUM OG EINANGRUNARKÁPU

Útg. Dags. Skýring Hannað/Yfirfarið

VSB VERKFRÆÐISTOFA
Bæjarhrauni 20 / 220 Hafnarfjörður
Kennitala 710789-2899
Sími 585 8600
vsb@vsb.is / www.vsb.is

Áritun sérhönnuðar
Jóhann Gunnar Ragnarsson
Kt: 300979 3769 • johann@vsb.is

Verkheiti
HÁDEGISSKARÐ 29
HAFNARFJÖRÐUR

Verkhluti
Lagnir
Kerfismynd, ofnalisti og tækjalisti

Hannað	Teiknað	Yfirfarið	Kvarði		Síða
JGR	JGR	BS	1:10	/ A1	-
Dags. 08.05.2018		Verknúm. 17202	Teikning P2 801		Útgáfa -

V:\2017\17202 Hádegisskarð 29, Hfj\Teikningar\Ts-Project_Navigator\17202-Hádegisskarð-29\sheets\LAV\17202-P2 801 - dwg