TEIKNINGIN SÝNIR FYRIRKOMULAG Í ÍBÚÐUM 0102 og 01013. FYRIRKOMULAG Í ÍBÚÐ 0101 ER SPEGLAÐ.

Samþykkt þann
18. júní 2018
Byggingafulltrúinn í Hafnarfirði

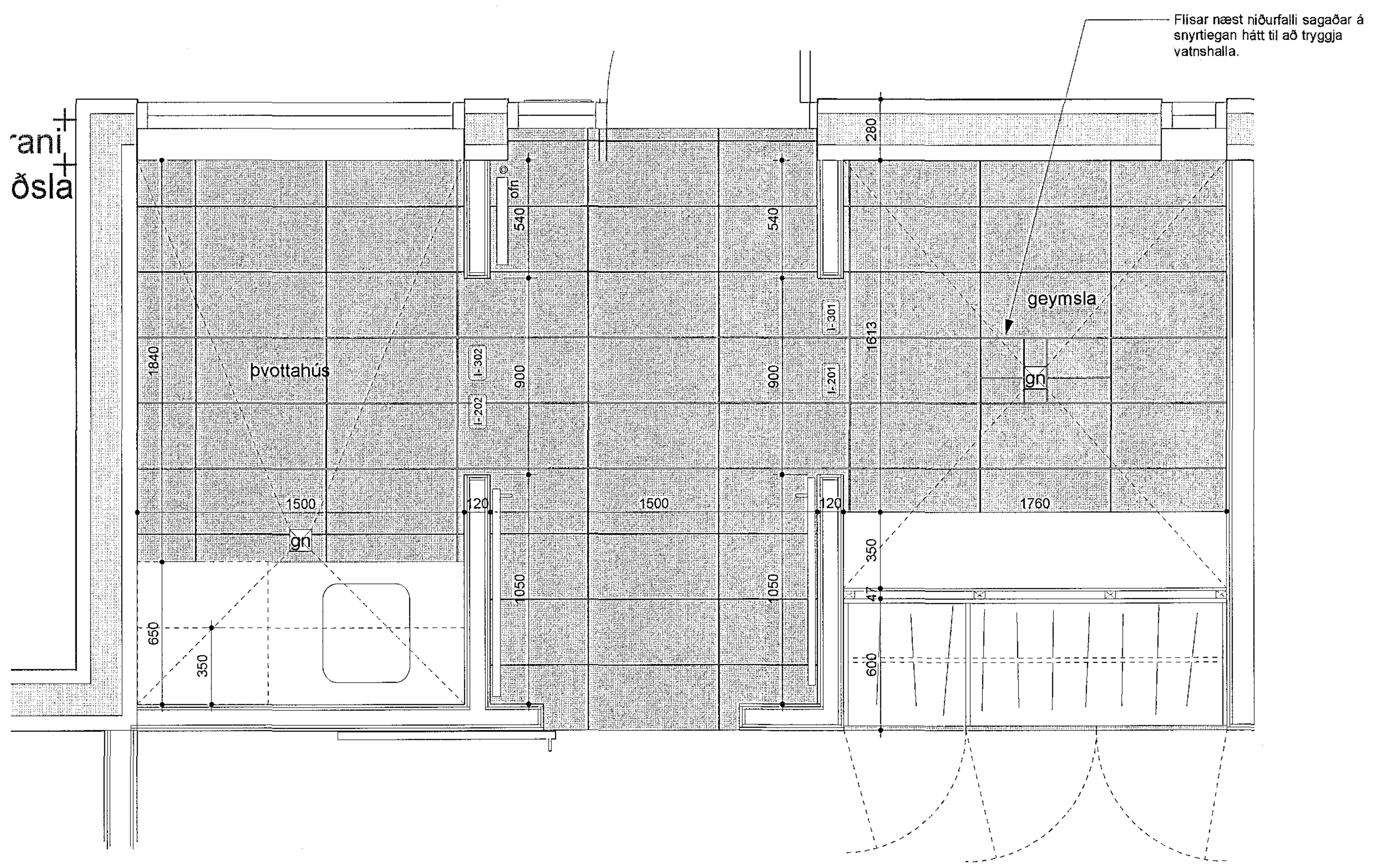

1 Þvottahús, geymsla, fataskápur - grunnmynd. ÍBÚÐ 0102 og 0103
1:20 m.v. blaðstærð A1

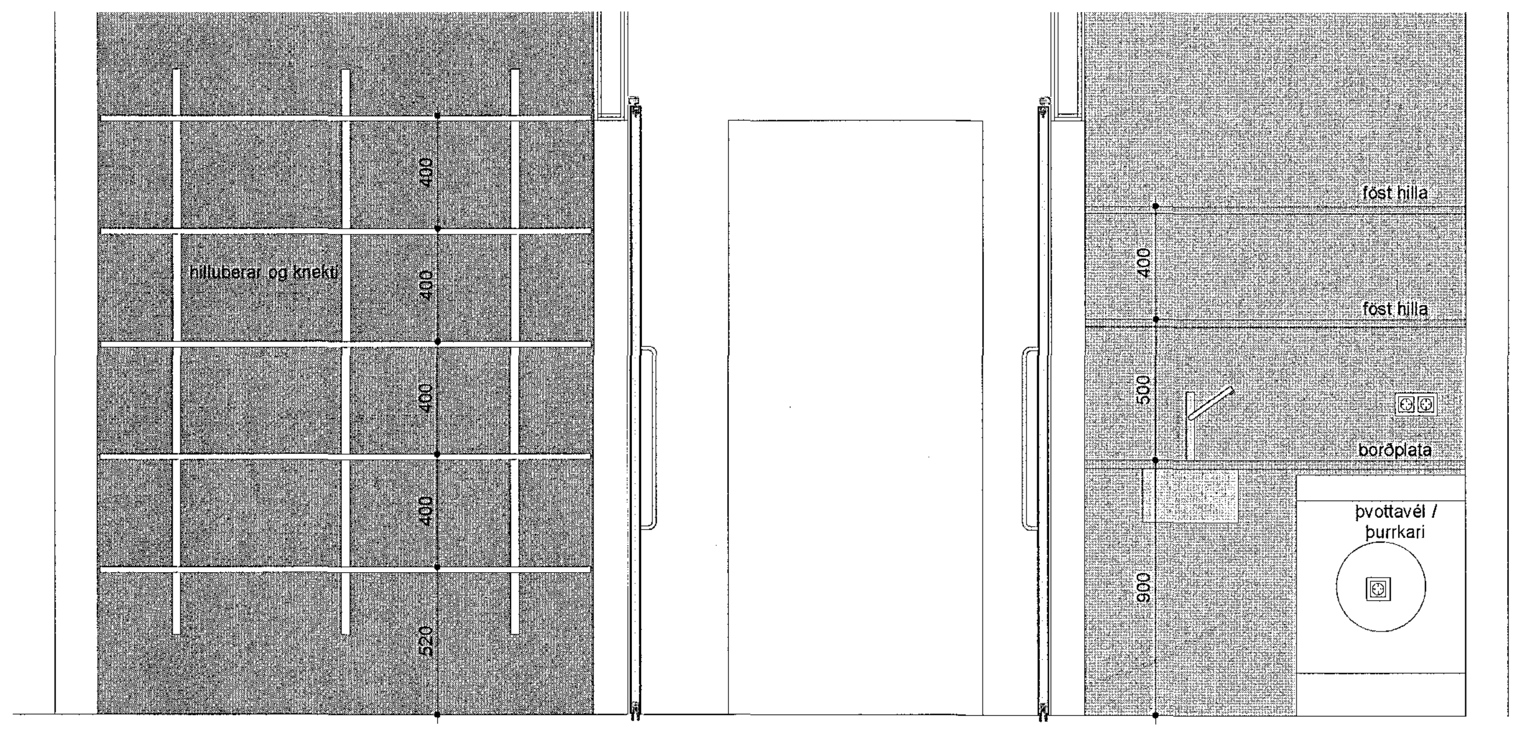

2 Þvottahús geymsla - útlit
1:20 m.v. blaðstærð A1

Gengið skal þannig frá fataslám að hægt sé að hafa þær í 1,2 eða 1,6 m hæð.

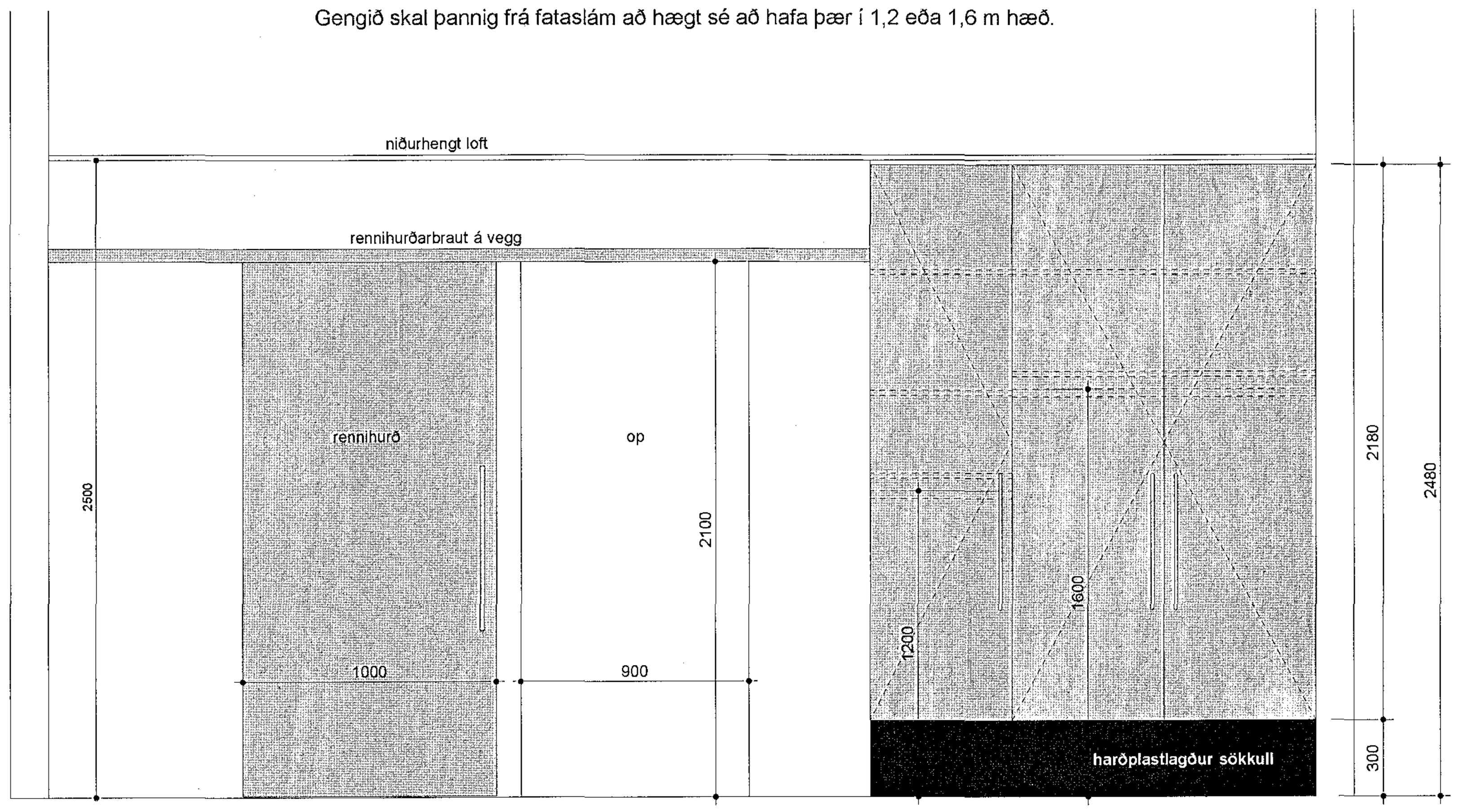

3 Fataskápur - útlit
1:20 m.v. blaðstærð A1

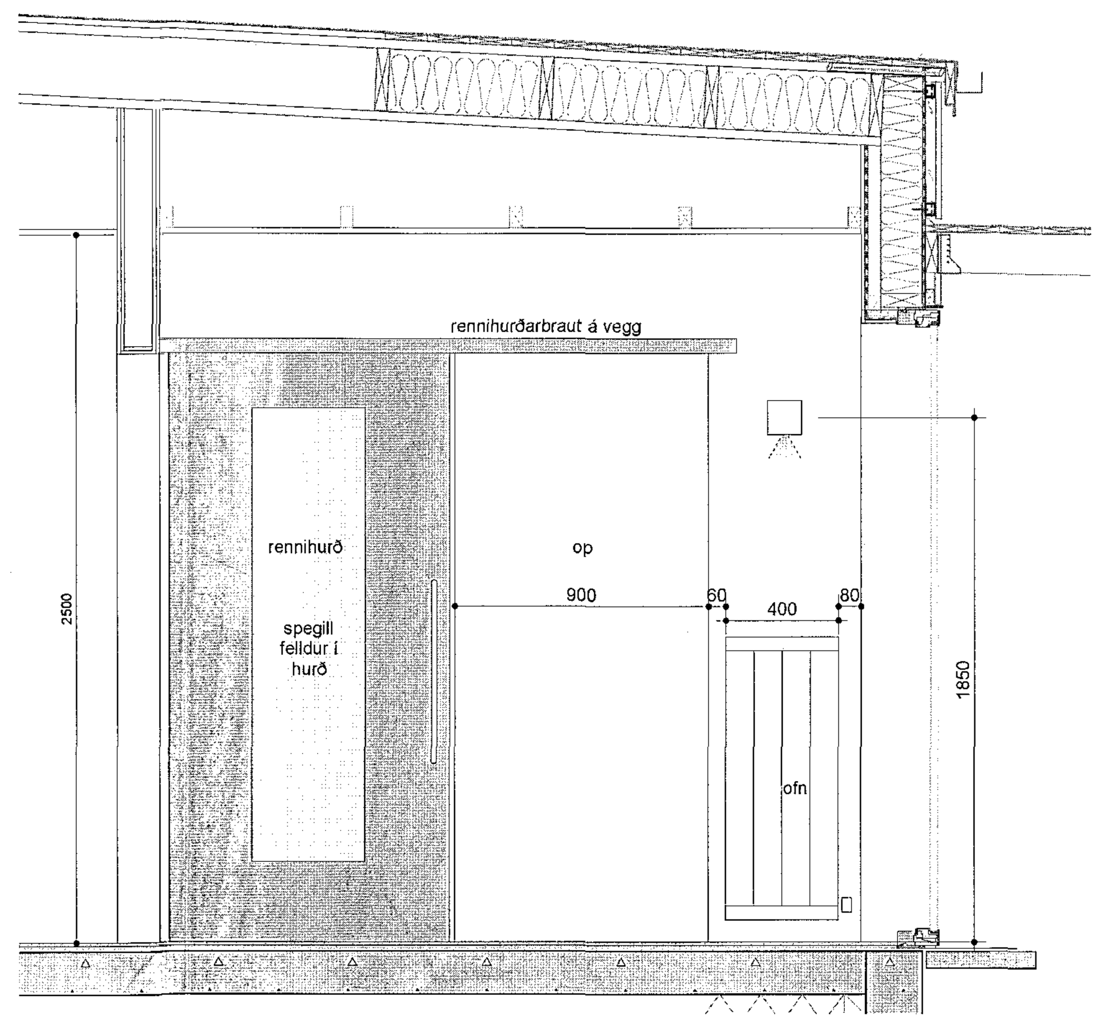

4 Anddyri- útlit
1:20 m.v. blaðstærð A1

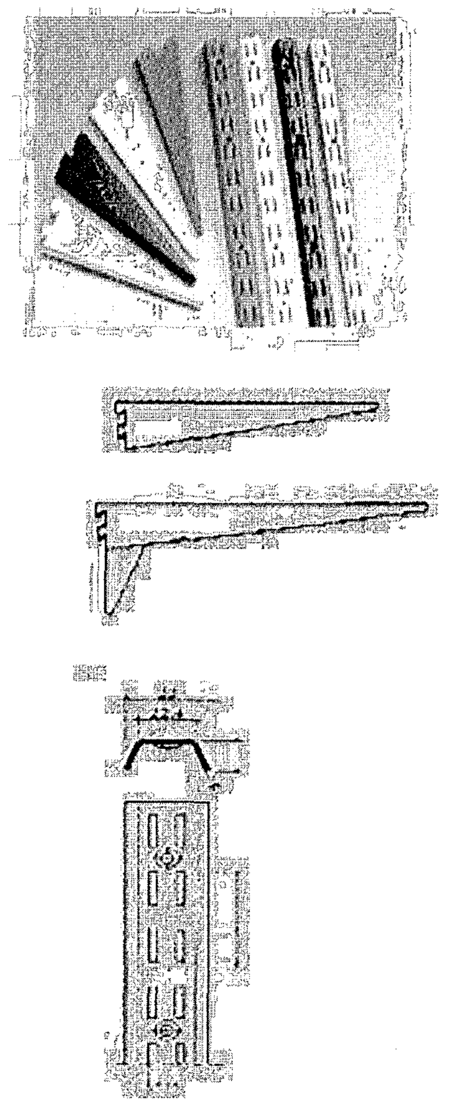

5 Anddyri- útlit
1:20 m.v. blaðstærð A1

GLÁMA·KÍM
Arkitektar Laugavegi 164 ehf · 105 Reykjavík
Árni Kjartansson kt: 040352-3099
Bæring Bjarnar Jónsson kt: 020464-5509
Jóhannes Þórðarson kt: 121057-6039
Sigbjörn Kjartansson kt: 121258-2269
Sigurður Halldórsson kt: 100857-2009

ÖLL MÁL SKAL SANNREYNA Á VERKSTAÐ ÁÐUR EN SMÍÐI HEFST

Árni Kjartansson arkitekt FAÍ	kt: 040352-3099
Bæring Bjarnar Jónsson arkitekt FAÍ	kt: 020464-5509
Jóhannes Þórðarson arkitekt FAÍ	kt: 121057-6039
Sigbjörn Kjartansson arkitekt	kt: 121258-2269
Sigurður Halldórsson arkitekt FAÍ	kt: 100857-2009

KVISTAVELLIR 63
221 Hafnarfirði
RAÐHÚS

ANDDYRI, GEYMSLA og ÞVOTTAHÚS			SÉRUPPDRÁTTUR
Breyting:	Teikn.nr.: 74.03		GLÁMA·KÍM
Útgáfud.: 23.03.2018	Mkv.: 1:20 m.v. blaðstærð A1		Arkitektar Laugavegi 164 ehf, 105 Reykjavík s: 530-8100, f: 530-8101, kt: 560 496 2739 glamakim@glamakim.is, www.glamakim.is
Verknr.: 1610050	Teikn. ST	Yfirf. JÞ	

BANNAÐ ER AÐ MÆLA AF TEIKNINGUM
TEIKNINGU ÞESSA MÁ EKKI ENDURNÝTA MEÐ NEINUM HÆTTI AÐ HLUTA TIL EÐA Í HEILD ÁN SKRIFLEGS LEYFIS HÖFUNDAR