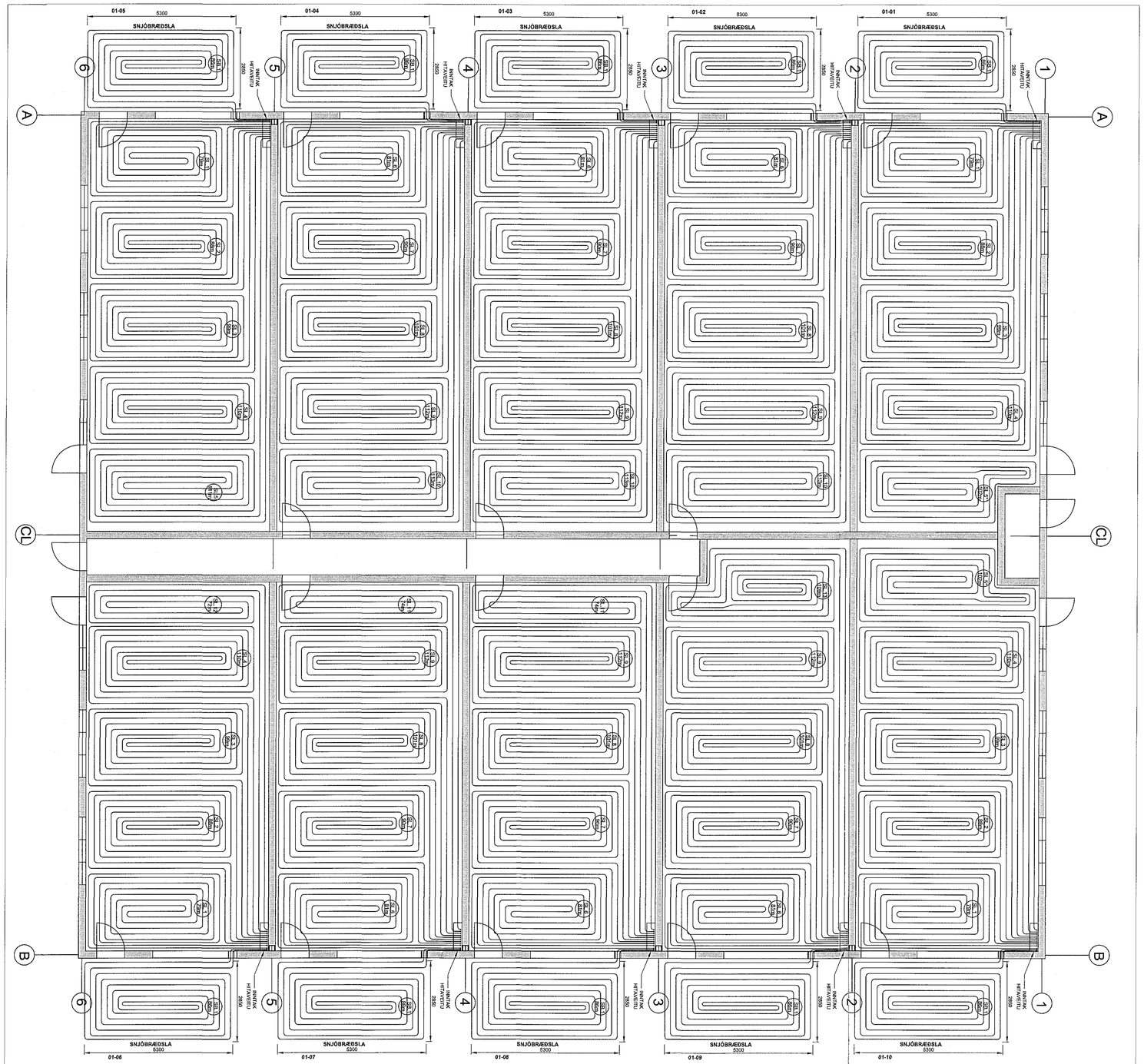

GRUNNMYND - GÓLFHITI - SNJÓBRÆÐSLA
1:75 (A1)

Samþykkt þann 06 JUL 2018
Byggingarfulltrúinn í Hafnarfirði
F.h. Sigurður Steinar Jónsson

SKÝRINGAR:

VATNS OG HITALAGNIR
ÖLL RÖR OG TENGISTYKKI SKULU VERA VIÐURKENND AF LÖGGILTUM AÐILUM.
FARA SKAL EFTIR FYRIRMÆLUM FRAMLEIÐANDA VARÐANDI
NIÐURLÖGN, TENGIRÖR OG MEÐFERÐ ÞÉSSI.
ÖLL RÖR SKULU VERA ÞÉTTIÐ MEÐ ÞÉTTIÐNAÐARKRU, RÖR SKULU DREGIN Í PLASTBARKA.
LÁGHITALEIDARI SKULU LAGNIR SEM NOTAÐAR ERU Í GÓLFHITAKERFI
PLASTLAGNIR SKULU HÓLA MANN ÞRÝSTING SEM KRAFIST ER Í REGLUGERÐUM UM
HEITAR OG KALDAR VATNSLAGNIR.
RÖRIN SKULU VARIN FYRIR DAGSBIRTU (UV-GEISLUN).
RÖR SKULU HÓLA ALLT AÐ 90°C VATNSHITA OG VERA ÞRÝSTIPRÓFUÐ
ENN OG RÖVLUGGRÖR SKÚA TIL VIÐ
ÖLL ÞÉTTIÐNAÐARKER OR PLASTI GILDA FYRIRMELI Á RÖ. BLÓÐUM
(EU 001 OG 997 ET.
SAMA GILDIR UM PLASTLAGNIR Í HITAKERFI (ÓRNALAGNIR).
SÉU PLASTLAGNIR LAGÐAR Í PLÖTU Á FYLLINGU SKAL STAÐSETJA ÞVER
UNDIR JÁRNAÞRING
SÉU PLASTLAGNIR LAGÐAR Í BURÐARPLÖTUR SKAL STAÐSETJA PLASTLAGNIR
GRAN Á ÞÁNUNUM MIÐIR GRUNDFOS.
SÉU PLASTLAGNIR LAGÐAR GRAN Á STEYPTA PLÖTU SKAL STEYPUHULA
VERA 30-50mm GRAN Á GÓLFHITALÖGNUM.
GÓLFHITALAGNIR ERU 16 x 2,0 PAPEX RÖR MEÐ SÚREFNISHÁPU LAGNAR MEÐ 200mm MILLIBIL.
SKÚTLAGNIR MEGA VERA Ø16 x 2,0 PAPEX RÖR MEÐ SÚREFNISHÁPU LAGNAR MEÐ 150mm MILLIBIL.
Á ÖLLUM SKAL SLÁ KÚPUM EF LÝGT ER ÞÉTTAR EN STNT ER Á TEIKNINGU MAX.100m
ÖLL RÖR SKULU VERA MERKT EÐA ÞEKKANLEGUÐ.
GÓLFHITALAGNIR SKAL ÞRÝSTIPRÓFA Á SAMA HÁTT OG RÖR Í RÖR LAGNIR
NEMA VIÐ 9 bar. ÞRÝSTING.
ALLT LAGNAÉFNI SKAL VÖTTAÐ FÁA RANNSÓKNASTOFNUN BYGGINGARIÐNAÐARINS.

GÓLFHITALAGNIR- LENGDIR

EINING	01-01 GÓLFHITI
SL.1	79 m
SL.2	88 m
SL.3	99 m
SL.4	110 m
SL.5*	102 m
SAMT.	478 m
SNJÓBRÆÐSLA	
SB.1	86 m

EINING	01-02 GÓLFHITI
SL.6	81 m
SL.7	90 m
SL.8	101 m
SL.4	112 m
SL.10	113 m
SAMT.	497 m
SNJÓBRÆÐSLA	
SB.1	86 m

EINING	01-03 GÓLFHITI
SL.6	81 m
SL.7	90 m
SL.8	101 m
SL.4	112 m
SL.10	113 m
SAMT.	497 m
SNJÓBRÆÐSLA	
SB.1	86 m

EINING	01-04 GÓLFHITI
SL.6	81 m
SL.7	90 m
SL.8	101 m
SL.4	112 m
SL.10	113 m
SAMT.	497 m
SNJÓBRÆÐSLA	
SB.1	86 m

EINING	01-05 GÓLFHITI
SL.1	79 m
SL.2	88 m
SL.3	99 m
SL.4	110 m
SL.5	111 m
SAMT.	487 m
SNJÓBRÆÐSLA	
SB.1	86 m

EINING	01-10 GÓLFHITI
SL.1	79 m
SL.2	88 m
SL.3	99 m
SL.4	110 m
SL.5*	102 m
SAMT.	478 m
SNJÓBRÆÐSLA	
SB.1	86 m

EINING	01-09 GÓLFHITI
SL.6	81 m
SL.7	90 m
SL.8	101 m
SL.9	112 m
SL.13	109 m
SAMT.	493 m
SNJÓBRÆÐSLA	
SB.1	86 m

EINING	01-08 GÓLFHITI
SL.6	81 m
SL.7	90 m
SL.8	101 m
SL.9	112 m
SL.11	74 m
SAMT.	458 m
SNJÓBRÆÐSLA	
SB.1	86 m

EINING	01-07 GÓLFHITI
SL.1	81 m
SL.2	90 m
SL.3	101 m
SL.4	112 m
SL.11	74 m
SAMT.	458 m
SNJÓBRÆÐSLA	
SB.1	86 m

EINING	01-06 GÓLFHITI
SL.1	79 m
SL.2	88 m
SL.3	99 m
SL.4	110 m
SL.12	72 m
SAMT.	448 m
SNJÓBRÆÐSLA	
SB.1	86 m

GÓLFHITI		
SAMTALS:	4.791	m
SNJÓBRÆÐSLA		
SAMTALS:	860	m

ATH.! LENGDIR ERU NETTÓLENGDIR AN AFFALLA

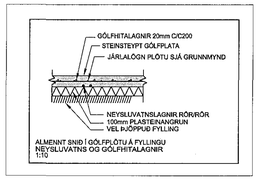

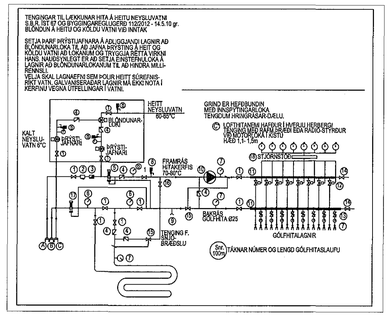

A. INNTAK HITAVEITU
B. AFFALL HITAVEITU
C. INNTAK VATNSVEITU
1. KÚLULOKI/RENNILOKI
2. SÍA
3. VATNSMÆLIR
4. EINSTREYMISLOKI
5. ÞRÝSTIJAFNARI, DANFOSS AVD DN 15 STILLIST Á 1,0m
6. HITA- OG ÞRÝSTIMÆLIR
7. HITAMÆLIR (0-60°C)
8. ÖRYGGISLOKI (6 BAR)
9. TÆMING
10. DÆLA (GRUNDFOSS UPE 25-40 EÐA ALPHA 25-40)
11. TENGIRÖSTA (ÚR STÁLIKOPAR. (STOFN KISTU ER Ø25 STÁL
12. MÓTORLOKI Í TENGIKISTU
13. STILLITÆ Í TENGIKISTU
14. LOKI MEÐ DN 15 TENGI FYRIR SLÖNGU OG ÚTLOFTUN
15. HITASTÝRÐUR LOKI (DANFOSS RAVK 25-60°C DN20 kv=1,1 STILLIST Á 45
16. STILLILOKI
17. MÓTOR/RÝSTILOKI DANFOSS AVDA STILLIST t.d. Á 5
18. STJÓRNSTÖÐ
19. TERMÓSTÖÐ Í HVERJU HERBERGI (SJÁ GRUNNMYND)

Nr.	Dags.	Breyting	Af

ÁLFHELLA 7 - HAFNARFIRÐI

ATVINNUHÚSNÆÐI
GÓLFHITALAGNIR - SNJÓBRÆÐSLA
GRUNNMYND

Mkv.	1:75
Hannað	EV
Teiknað	EV
Yfirfarið	EJ

Dags. 18.JÚNÍ.2018 Blað - AF - Nr. L003

Eyjólfur Valgarðsson Kt. 280857-4169
Eyjólfur Valgarðsson Kt:280857-4169
Eyjólfur Valgarðsson
Byggingatæknifræðingur B.cs.
Hólmatúni 7 225 Álftanes
gsm:8917257 evtraust@gmail.com

A1