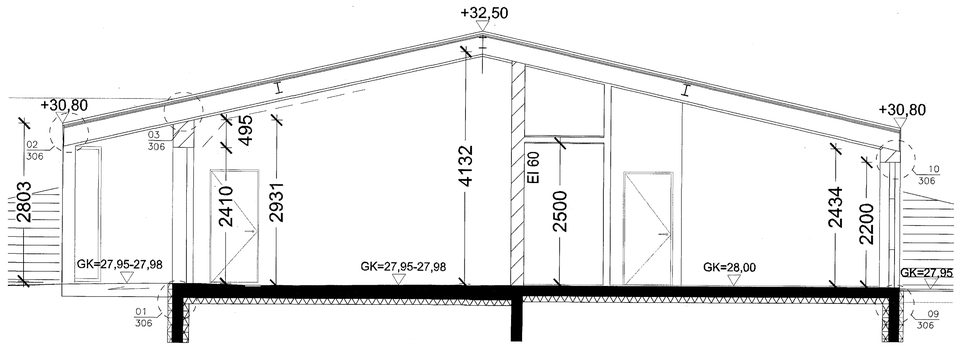

01 Þversnið
1:50

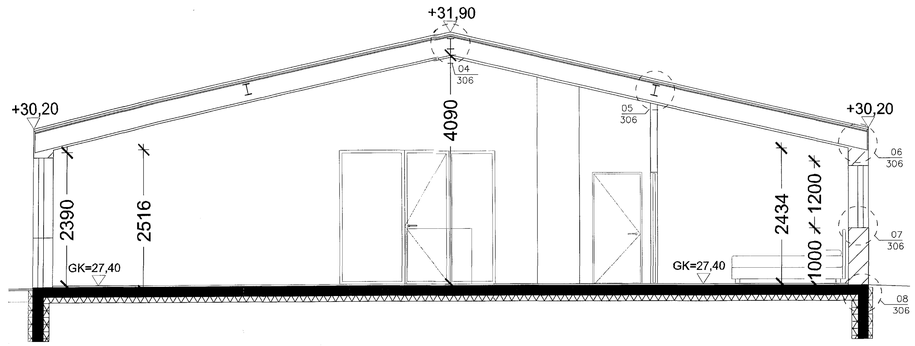

02 Þversnið
1:50

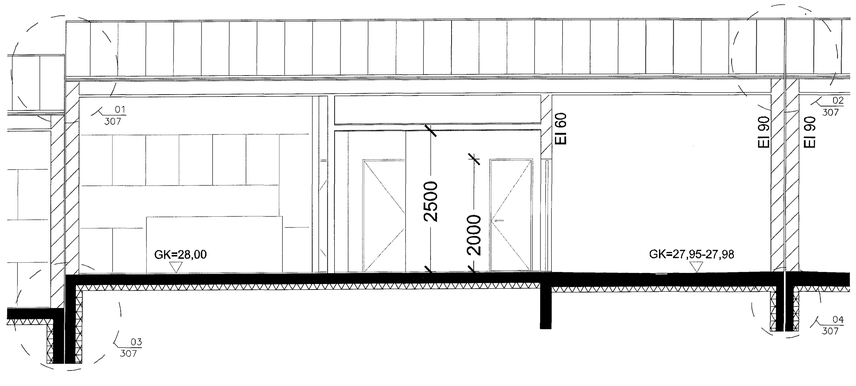

03 Langsnið
1:50

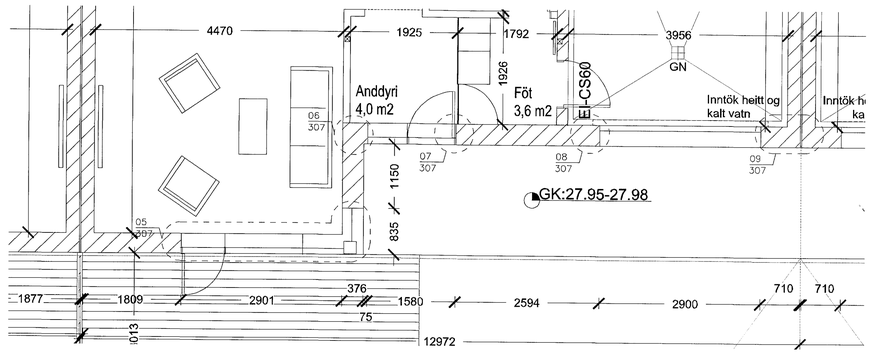

04 Grunnmynd
1:50

Samþykkt þann
18 JUL 2018
Byggingarfulltrúinn í Hafnarfirði
f.h. Sigurður Steinar Jónsson

Útg.Tilv.*	Dags.	Teikn.	Skýring / Breyting.	Samþ.vk.	Dags.

*Tilvísun: ÚTR; útgáfa úrval rýni, ÚBV; útgáfa samþ. verkkaupa, ÚTF; útgáfa til framkvæmda, ÚTB; útgáfa fyrir byggingarnefnd, ÚTV; útgáfa verkaðeinsgar

Snorri ehf
VERKKAUPI | EIGANDI

Raðhús
TEGUND VERKS

Kvistavellir 66-72
GATA/STAÐSETNING

Séruppdrættir
Deili

LANDNÚMER:	204436
STAÐGR.:	53900590
MHL:	1
MKV.:	1:50
BLAÐSTÆRÐ:	A1
ÚTGÁFA DAGS:	05.06.2018
STOFN DAGS:	05.06.2018
TEIKNAÐ:	SHA
YFIRFARIÐ:	EG

0000	– 07	– 0	– A	– (00)	– 305	– 01
VERKNR.	MAPPA	SVÆÐI	ÁRÝRGÐ	SFB NR.	RADNR.	ÚTGÁFA

Jón Ólafur Ólafsson FAÍ
kt. 090658-4099

Sigurður Einarsson FAÍ
kt. 110457-2789

Sigurður Harðarson FAÍ
kt. 030446-3999

BATTERÍIÐ | ARKITEKTAR
Trönuhrauni 1 | 220 Hafnarfirði | S: 54 54 700 | batteri@arkitekt.is | www.arkitekt.is

© BATTERÍIÐ | ARKITEKTAR
ÖLL AFNOT OG AFRITUN TEIKNINGAR ÁÐ ÞÓTTA EÐA Í HEILD ER HÁÐ SKRIFLEGU LEYFI HÖFUNDA

Öll mál eru í mm. Mælið ekki af teikningum. Öll mál athuglist á staðnum. Ósamræmi í teikningum og valfaarkíði skal tilkynna arkitektum strax.

Tölvuskrá: S:\Guðmundur\Fyrir Eyvind\Byggingl\TEIKNINGAR\A VERKTEIKNINGAR\20180130-Sokklar_recover.dwg