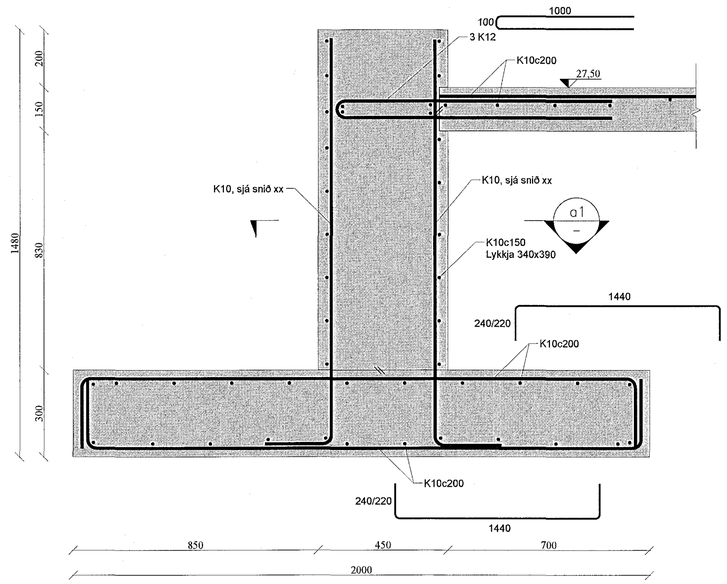

A 02 Snið 1:10

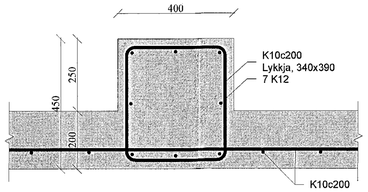

a1 - Snið 1:10

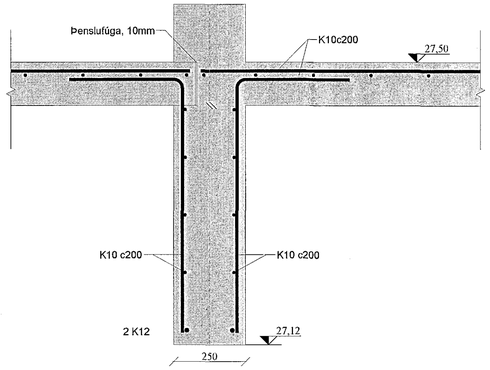

D 02 Snið 1:10

Samþykkt þann
27 AUG 2018
Byggingarfulltrúinn í Hafnarfirði
F.h. Sigurður Steinar Jónsson

Skýringar:
1. Sjá skýringar á teikningu B-01.

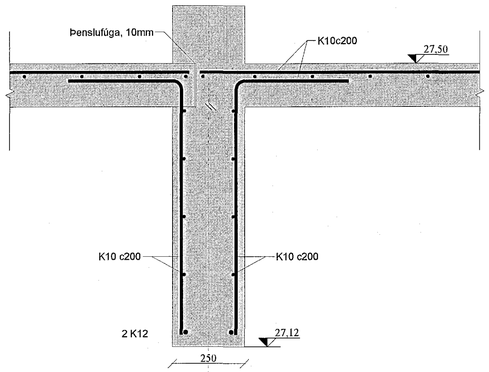

D 02 Snið 1:10

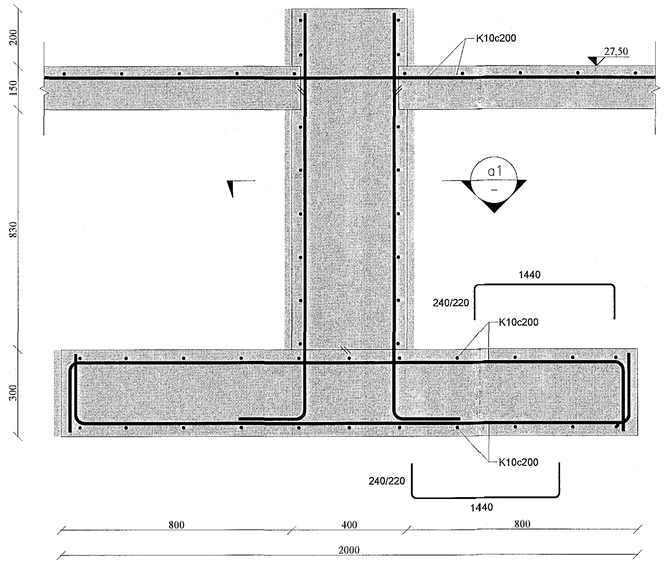

B 02 Snið 1:10

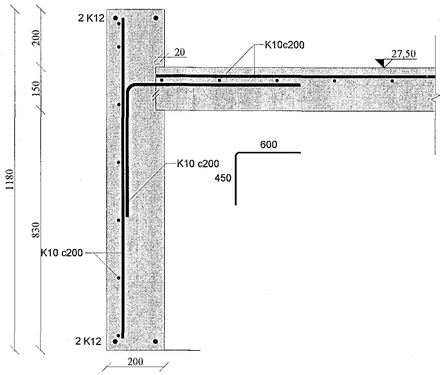

C 02 Snið 1:10

1:10 0 100 500 1000 mm

NR:	DAGS.	SKÝRING	GERT

SAMRÆMINGARHÖNNÐUR:

Birgir Leó Ólafsson

SAMÞYKKT 200270 5179

Birgir Leó Ólafsson, Stangarlæk 1
E-mail: torfabaer@gmail.com, Sími:8998180

VERK
Einhella 3
Hafnarfjörður

TEIKNING
Undirstöður
Snið

KVARÐI
1:10

DAGS	TEIKNAÐ	TEIKNING NR.
28.7.2018	KA	B-04
VERKNR.	REIKNAÐ	ÚTGÁFA
		1