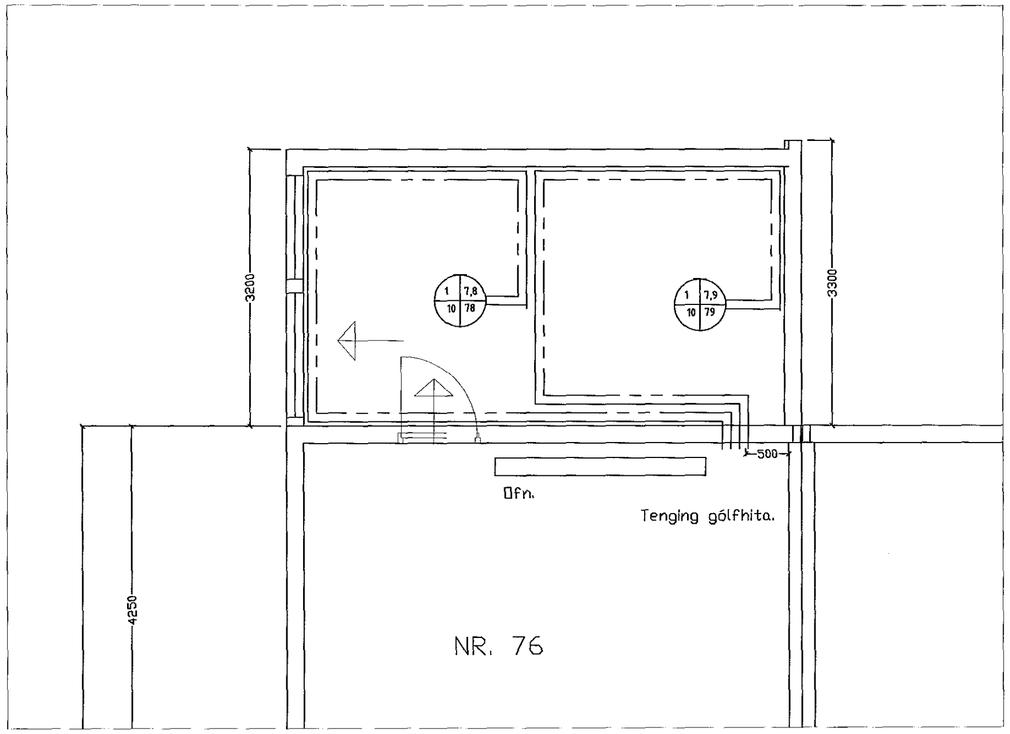

Mkv 1:50

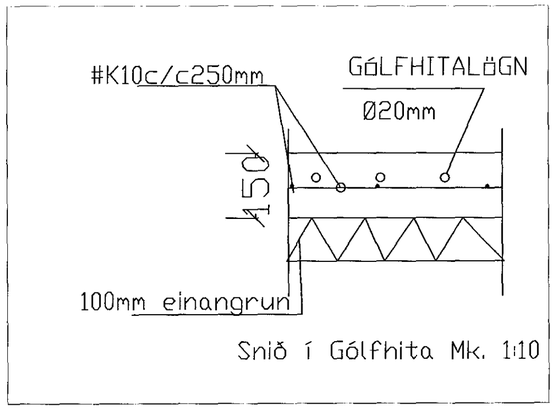

Snið í Gólfhita Mk. 1:10

Skýringar :

Gólfhiti.

Nota skal viðurkenndar pípur frá Rb-vottun , pípur Ø20x2mm pex eða pp og lagnir skulu vera með viðurkenningarvottorð frá Nýsköpunarmiðstöð íslands. Fara skal eftir leiðbeiningum framleiðenda um niðurlögn ,festingum og annað sem til fellur um frágang gólfhita. Nota skal Danfoss loka á retúr á gólfhita FJVR-Ø10 og stillité á framrennsli og bakrennsli við tengingar á hitaalögn í stofu.
Stækka skal hitalögnina að gólfhitatengingu í Ø15mm.

Gólflögn leggst í botnplötu með 100mm einagrunn undir plötu. Fjarlægð á yfirborði pípu verði 3-4cm frá yfirborði plötu. festa skal rækilega lagnir í járnagrind, hafa skal þrýsting á pípum við niðurlögn steypu 10 bör.

Skýringar á gólfhitslaufum

nr	m2
c/c	L

nr , herbergisnúmer
m2 , stærð viðkomandi herbergis
c/c , fjarlægð á milli röra á viðkomandi slöngu.
L , lengd á viðkomandi slöngu.

Afköst gólfhita 2700w.

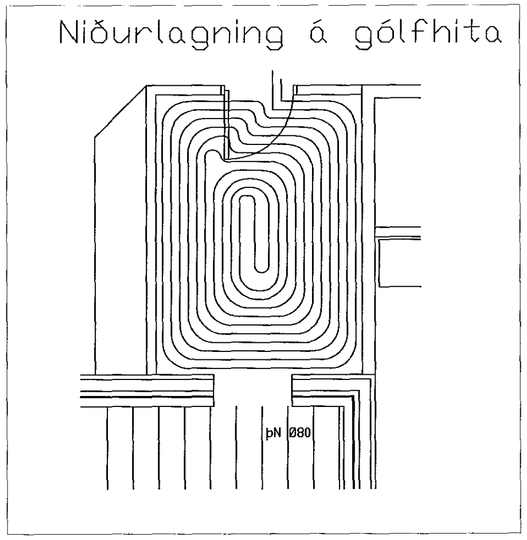

Samþykkt þann
11 OCT 2018
Byggingarfulltrúinn í Hafnarfirði
F.h. Sigurður Steinar Jónsson

ÚTGÁFA	DAGSETNING	TEIKNAÐ	YFIRFARIÐ

EÐLI BREYTINGA:

HÖNNUNARSTJÓRI :

HÖNNUÐUR :

Ragnar 110947-2899

Tæknþjónusta
Ragnars G. Gunnarssonar
Sniðjuvegur 11, 200 Kópavogur, net-fang: ragnargg@simnet.is
Kennitala: 520397-2809, Sími: 5445350, Fax: 5445351

HANNAÐ AF:	TEIKNAÐ AF:	YFIRFARIÐ AF:
RGG	RGG	RGG
DAGSETNING: 27.09.2018.	KVARÐI: Mkv. 1:50/10	DAGSETNING BREYTINGAR: –

Stuðlaberg 76 Hafnarf.

Verkfræðiteikningar Sólstofa.
Gólfhiti.
Grunnmynd skýringar og snið.

H