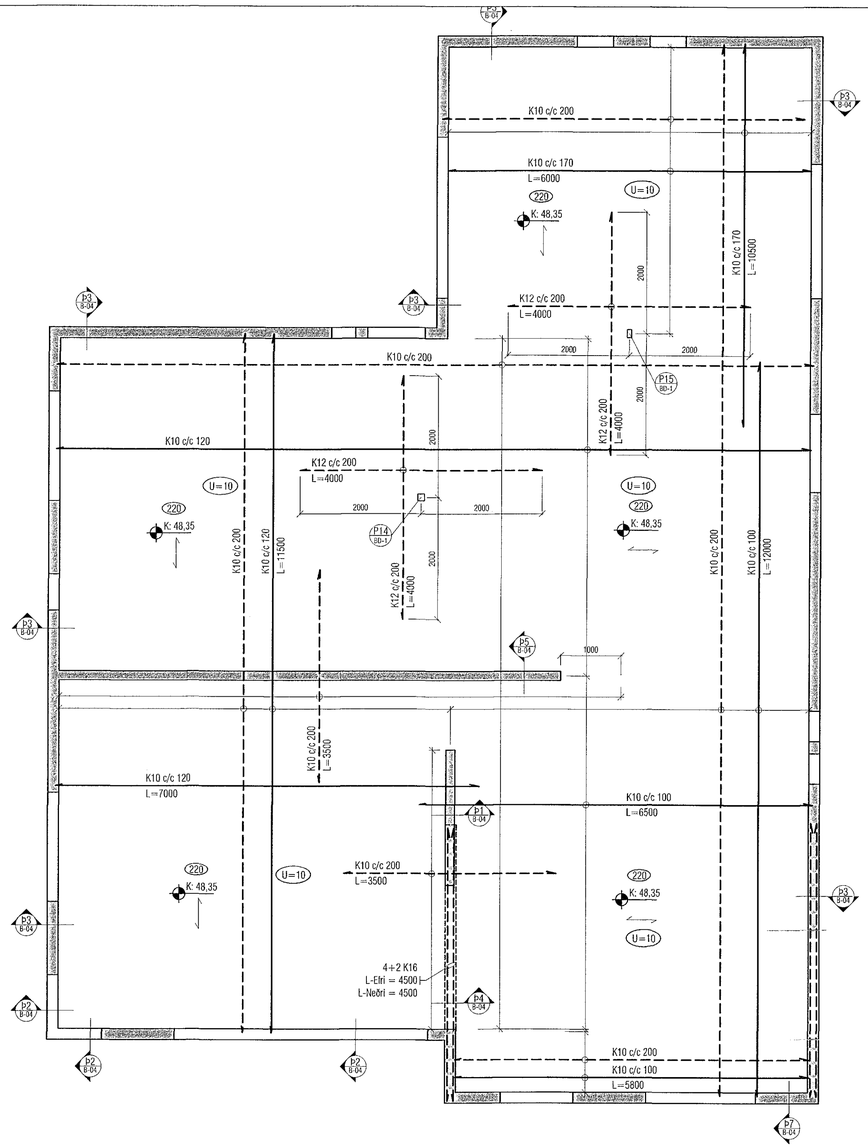

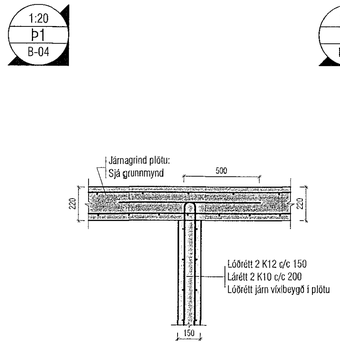

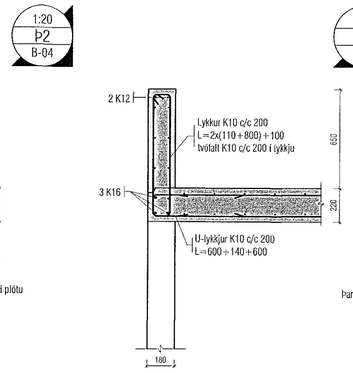

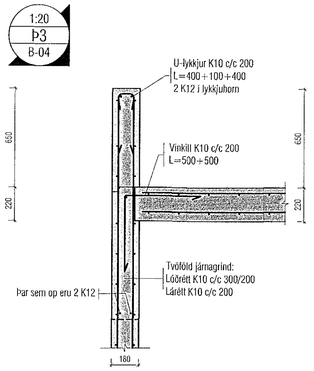

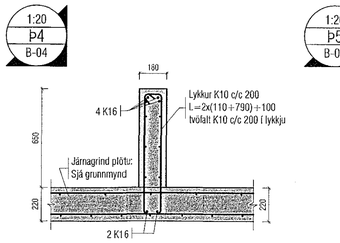

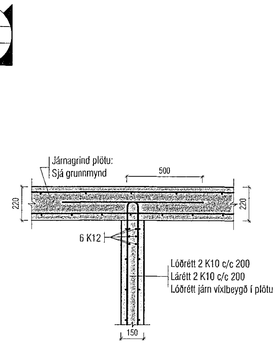

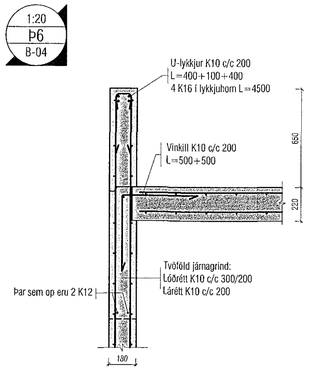

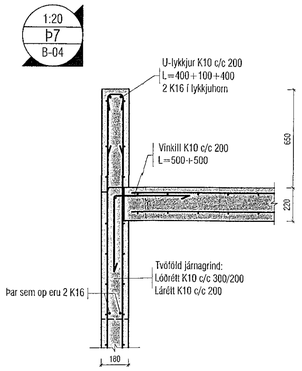

Samþykkt þann
07 NOV 2018
Byggingarfulltrúinn í Hafnarfirði
F.h. Sigurður Steinar Jónsson

ALMENNT, JÁRNABENDING:

- Neðribrúnarjárnum skal skeyta yfir ásetum.
- Efribrúnarjárnum skal skeyta á hafi.

Járn með heilli línu í neðri brún. ————
Járn með slitrótti línu í efri brún. – – – –

Skýringar:
Á teikningu B-01 eru almennar skýringar og öll lágmarks ákvæði varðandi steypu og bendistál t.d. frágangur á járnum kringum op og brúnir og fl.

Kótar ofan á steypta botnplötu eru 70mm neðar en endanlegir kótar ofan á gólfefni á teikningum aðalhönnuðar.

Kótar ofan á steypta milliplötu eru 100mm neðar en endanlegir kótar ofan á gólfefni á teikningum aðalhönnuðar.

Um nákvæma stærð og staðsetningu einstakra byggingahluta. Sjá nánar á sérteikningum aðalhönnuðar.
Göt og raufar (sjá lagnateikn.)

ATH!
Heimilt er að nota járnabakka, með sama járnamagni og fyrirskrifað er á uppdráttum, í stað tengijárna úr veggjum í plötur.

ATH!
Varðandi steypuhulu og gæði steinsteypu, sjá nánar á skýringablaði B01.

ATH!
ÖLL MÁL SKULU YFIRFARIN ÁÐUR EN FRAMKVÆMDIR HEFJAST.

VEKTOR
- hönnun og ráðgjöf -
Síðumúla 3, 108 Rvk, s: 554-6650 / 897-5363

Sigurður Hafsteinsson
byggingatæknifræðingur
Kt. 030859-7749
email: sigurdur@vektor.is

Teikn. nr. | Tekstur á teikningu | Br. | Dags.
Samþykkt
aðal:

VIKURSKARÐ 3, HAFNARFIRÐI

ÞAKPLATA
GRUNNMYND & DEILI

Hannað	Teiknað
ÖJH/SH	ÖJH

Dagsetning	Verk nr.	Mælikvarði	Teikn. nr.
24.09.2018		1:50 / 1:20	B-04