Sérmynd 37/310 Mkv. 1:10

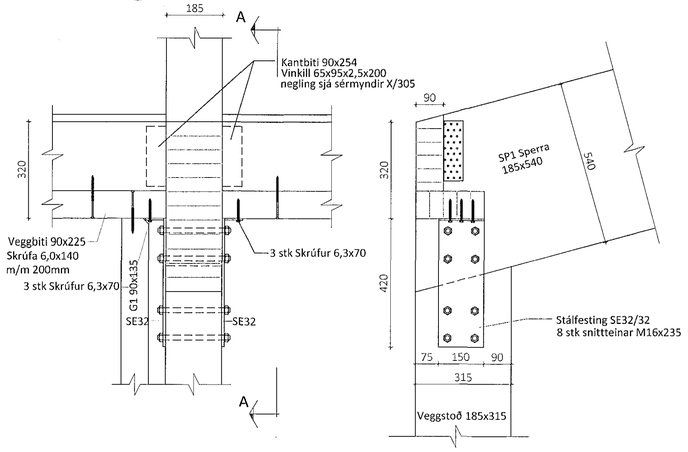

Sérmynd 38/310 Mkv. 1:10

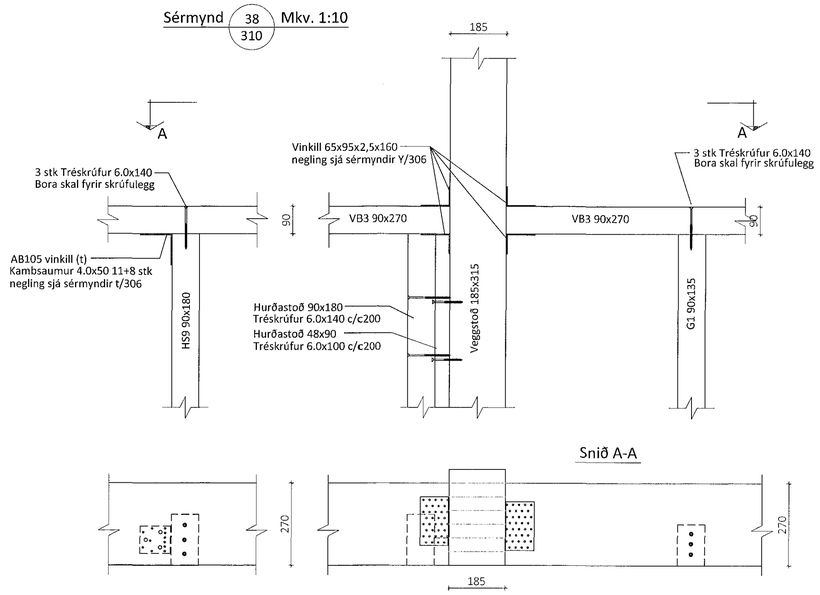

Sérmynd 39/310 Mkv. 1:10

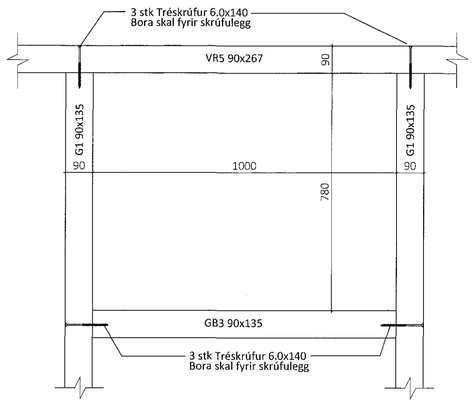

Sérmynd 40/313 Mkv. 1:10

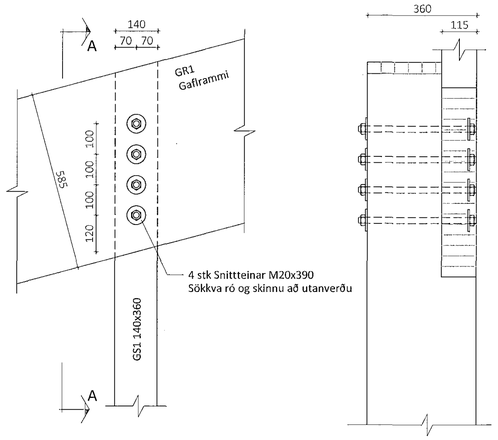

Sérmynd 41/313 Mkv. 1:10

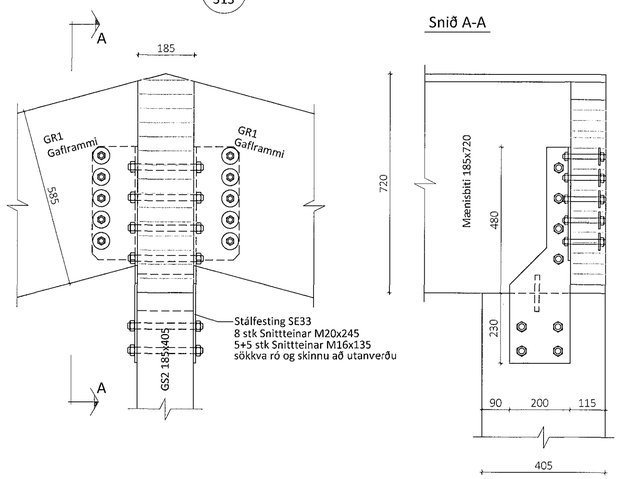

Sérmynd 42/313 Mkv. 1:10

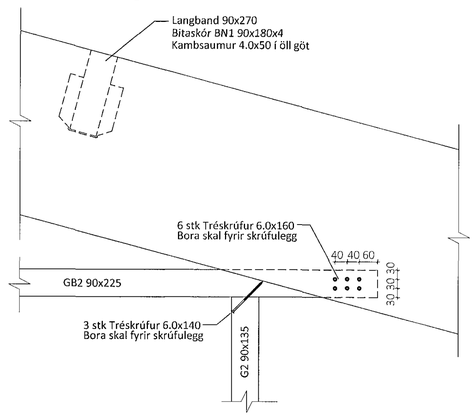

Samþykkt þann
19 MAR 2019
Byggingarfulltrúinn í Hafnarfirði
F.h. Sigurður Steinar Jónsson

Teikningaskrá - aðalteikningar Landnúmer - 203419

Nr.	Heiti	Kvarði	Útgáfud.
	Aðaluppdrættir Zeppelin arkitektar		
1.1.1	Afstöðumynd, byggingarlýsing	1:500	07.06.2018
1.1.2	Grunnmyndir	1:100	07.06.2018
1.1.3	Snið	1:100	07.06.2018
1.1.4	Útlit	1:100	07.06.2018

Áritun hönnunarstjóra Dags. áritunar

Öll afnot og afritun teikningar að hluta eða í heild er háð skriflegu leyfi LímtréVirnet ehf.

Útg.	Dags.	Breyting	Br. af

LímtréVirnet
Byggingadeild - Lynghálsi 2 - 110 Reykjavík
kt. 440510-1160 - Sími: 412 5300

Heiti verks
Einhella 3, Hafnarfirði
Iðnaðarhús

Heiti teikningar
Sérmyndir

Teiknað af:	Mælikvarði:	Verknúmer:	
KB	1:10	DL18 041	
Yfirfarið af:	Dagsetning:	Útgáfa nr.:	Nr. teikningar
BI	13.11.2018	1	312

Nafn hönnuðar
Bjarni Ingibergsson
byggingatæknifræðingur
Kt. 030861-2729

Áritun hönnuðar Dags. áritunar 22/11 2018

301 Einhella 3 Blaðstærð A1