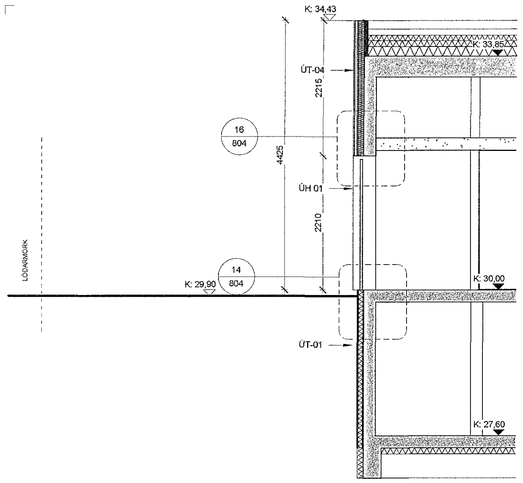

D-D HLUTASNIÐ D-D
1 : 50

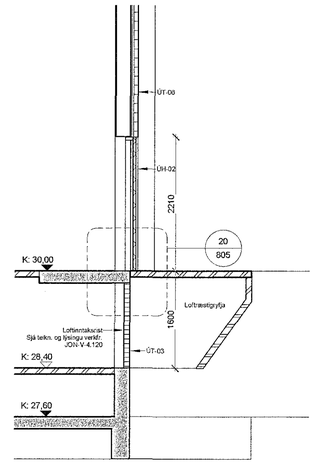

E-E HLUTASNIÐ E-E
1 : 50

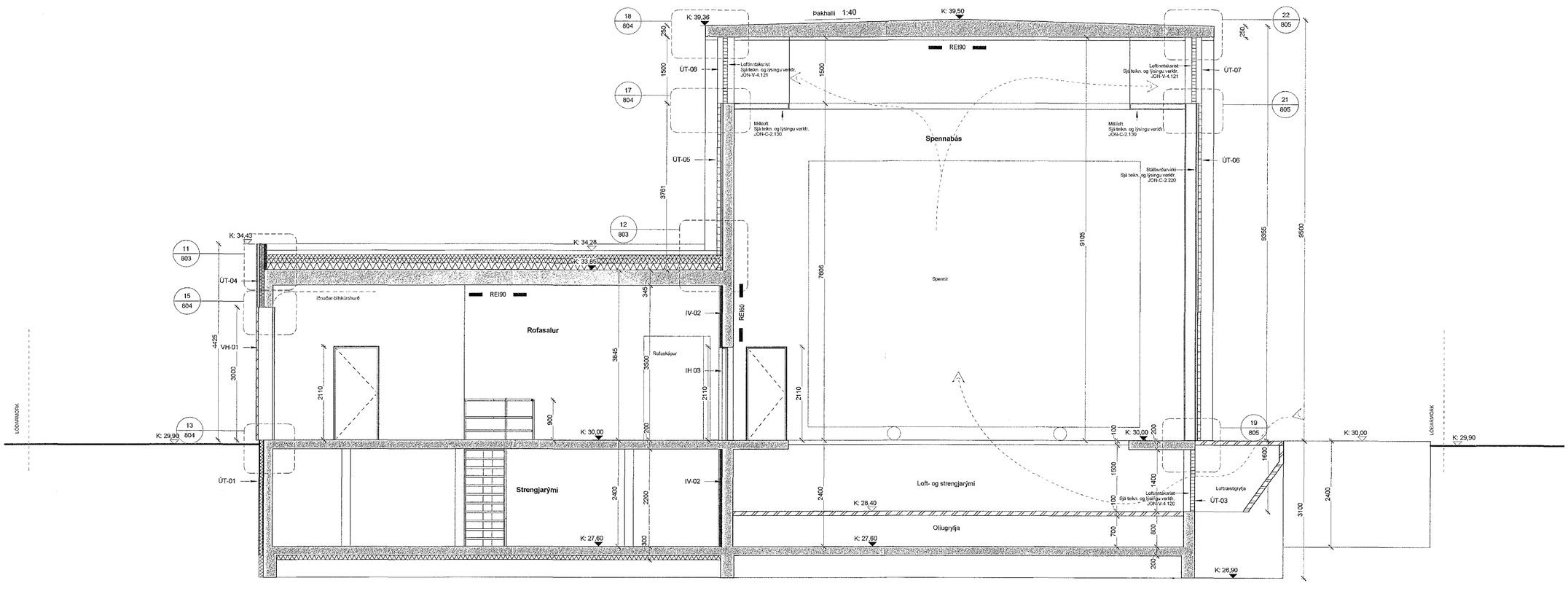

A-A SNIÐ A-A.
1 : 50

Samþykkt þann
15 FEB 2019
Byggingarfulltrúinn í Hafnarfirði
f.h. Sigurður Steinar Jónsson

Veggjayfirlit

ÚT-01	8mm trefjabundin sementsplata (t.d. Cembrit) Sökkuldúkur 75mm sökkulplata Sökkuldúkur 200 mm steypa
ÚT-02	250 mm sjónsteypa
ÚT-03	Loftinntaksrist - sjá teikn. og lýsingu verkfr. JÓN-V-4.120
ÚT-04	21x145 mm bandsagað lerki 35x75 mm lárétt timburgrind 18 mm lóðrétt listar Vindpappi 100 mm steinagrun 48x98 mm trégrind - festir við steypta vegg með vinklum 200 mm steypa
ÚT-05	250 mm steypa Tjörupappi Lóðrétt listar 21x72 mm c/c 600 mm Láréttt grind 35x72 mm ca. c/c 600 mm - Lerki Lóðrétt klæðning 48x73 mm - bandsagað Lerki Lóðrétt klæðning 21x123 mm - bandsagað Lerki
ÚT-06	Lóðrétt klæðning 48x73 mm - bandsagað Lerki Lóðrétt klæðning 21x123 mm - bandsagað Lerki Láréttt grind 35x72 mm ca. c/c 600 mm - Lerki Lóðrétt listar 21x72 mm c/c 600 mm 8 mm trefjabundin sementsplata (t.d Cembrit) Lóðrétt listar 21x72 mm c/c 600 mm Stálburðarvirki - sjá teikn. og lýsingu verkfr. JÓN-C-2.220
ÚT-07	Loftræs ca 60% opið Lóðrétt listar 48x73 mm - bandsagað Lerki Láréttt grind 35x72 mm ca. c/c 600 mm - Lerki Lóðrétt listar 21x72 mm c/c 600 mm 8 mm trefjabundin sementsplata Lóðrétt listar 21x72 mm c/c 600 mm Loftinntaksrist - sjá teikn. og lýsingu verkfr. JÓN-V-4.121
ÚT-08	Loftræs ca 60% opið Lóðrétt klæðning 48x73 mm - bandsagað Lerki Láréttt grind 35x72 mm ca. c/c 600mm - Lerki Lóðrétt listar 21x72 mm c/c 600 mm Loftinntaksrist - sjá teikn. og lýsingu verkfr. JÓN-V-4.121
IV-01	200 mm steypt veggur Málað rautt: NCS 2173-Y87R
IV-02	250 mm steypt veggur 50 mm einangrun 20 mm pussning Málað rautt (NCS 2173-Y87R) á pússningu fyrir innan rofasal
IV-03	250 mm steypt veggur
IV-04	12,5 mm brölólí gifsplata - málað rautt: NCS 2173-Y87R 99 mm stálstoð 12,5 mm brölólí gifsplata - málað rautt: NCS 2173-Y87R
IV-05	Raudar veggflísar - Tvær veggir innan baðrýmis. Flísar: Valmori, Cotti Waxed Rosso Marsello Glossy 13,2x40. 12,5 mm brölólí gifsplata 65 mm stálstoð 12,5 mm brölólí gifsplata - málað rautt: NCS 2173-Y87R

SKÝRINGARTEXTI:

GN	Gólfniðurfall
GR	Gólfrist
LR	Lokað rými / Loftræsting
ÞF	Þakniðurfall
VV	Inntak Vatnsveitu
RV	Inntak Rafmagn
RS	Ræstiskápur
RV	Ræstivaskur
0101	Rýmisnúmer
GK:00.00	Gólfkóti
GK:00.00	Kóti - steypt
GK:00.00	Kóti - létt
!	Stjórnstöð brunaviðvörunarkerfis

Útg.	Skýring / Breyting	Dags.	Teiknað/Yfirfarið	
1	ÚTGÁFA 1	16.01.2019	VRI	RS
A	ÚTGEFIÐ TIL INNRI RÝNI	11.01.2019	VRI	RS

HS Veitur
VEITUKERFI / GEYMSLA
Aðveitustöð
TÆGUND VERKS

HS VEITUR

Hamranes í Hafnarfirði (Krýsuvíkurvegur Hamra)
GATA/STAÐSETNING

VERKTEIKNINGAR LANDEIGNARNÚMER: 227691
Snið A-A, Hlutasnið D-D og E-E MHL: 01

MKV.:	1:50
BLAÐSTÆRÐ:	A1
STOFNDAGUR:	13.12.2018
TEIKNAÐ:	VRI
YFIRFARIÐ:	RS

1709 — **604** — **1**
VERKNR. — SÍÐUNR. — ÚTGÁFA

Jón Ólafur Ólafsson FAÍ
kt: 090658-4099

Sigurður Einarsson FAÍ
kt: 110457-2789

Sigurður Harðarson FAÍ
kt: 030446-3999

BATTERÍIÐ | ARKITEKTAR
Hvaleyrarbraut 32 | 220 Hafnarfirði | S: 54 54 700 | batteri@arktekt.is | www.arktekt.is

© BATTERÍIÐ | ARKITEKTAR
ÖLL AFNOT OG AFRITUN TEIKNINGAR AÐ HLUTA EÐA HEILD ER HÁÐ SKRIFLEGU LEYFI HÖFUNDA

Öll mál eru í mm. Mælið ekki af teikningum. Öll mál athugist á staðnum. Osamræmi í teikningum og vafaatriði skal tilkynna arkitektum strax.

Tölvuskrá: C:\Users\vala\Documents\1709-Adveitustod_Hamranesi_180516_vala.rvt