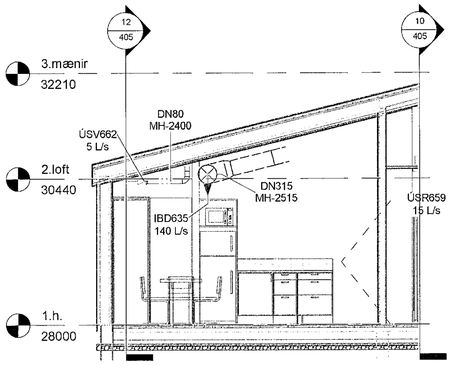

1 / 405 L-Þversnið 1
1 : 50

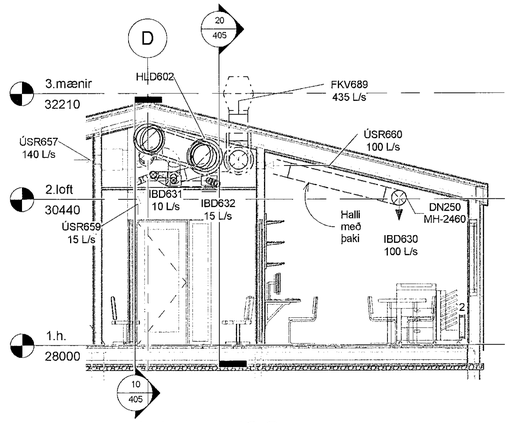

2 / 405 L-Þversnið 2
1 : 50

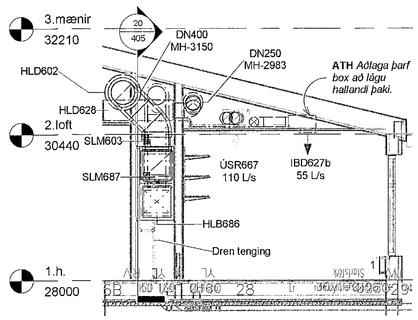

4 / 405 L-Þversnið 3
1 : 50

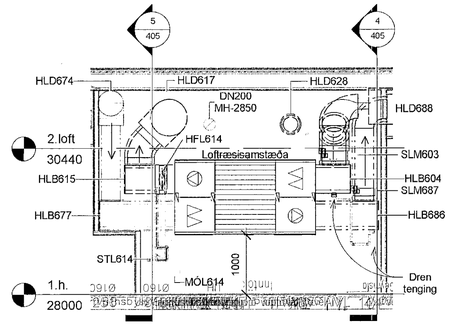

20 / 405 L-Langsnið-Kl
1 : 50

Samþykkt þann
08 MAY 2019
Byggingarfulltrúinn í Hafnarfirði
F.h. Sigurður Steinar Jónsson

ATH
Teikning er útgefin í lit og skal notuð í lit til þess að hönnun komist til skila.

Almennar skýringar

- Almennar skýringar við loftræsikerfi, sjá teikningu 400.
- Kerfismynd vegna loftræsinga, sjá teikningar frá 451.
- Rúmmyndir, sjá teikningar frá 410.
- MH (MiðjuHæð, frá gólfi) stokka er uppgefin til viðmiðunar og er í mm.
- Stokkastærðir eru í mm.

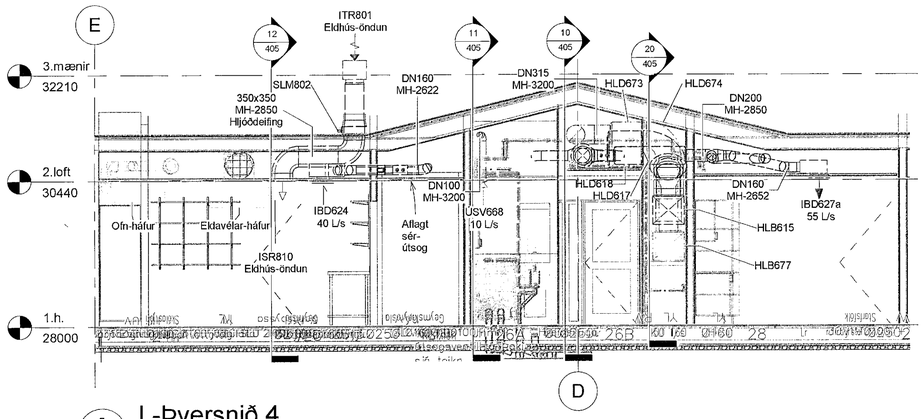

5 / 405 L-Þversnið 4
1 : 50

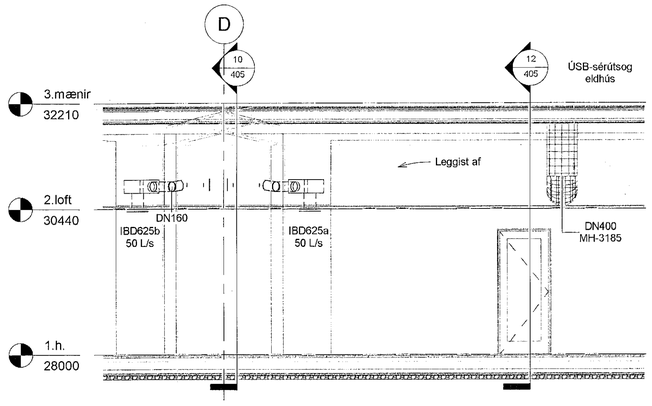

6 / 405 L-Þversnið 5
1 : 50

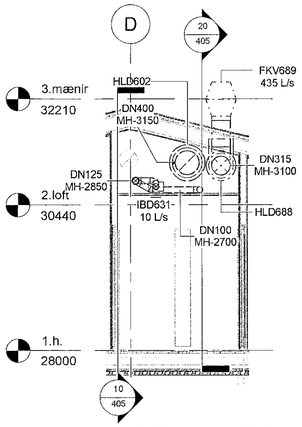

3 / 405 L-Þversnið 6
1 : 50

Táknskýringar stokkageröa

- Útsog
- Innblástur
- Fensloft
- Frákast
- Öndun eldhúss
- Útsog, eldhúss, eldra
- Útsog, almennt, eldra
- Öndun, eldri

Táknskýringar neyslu- og hita-lagna

H-b	Bakrás (retúr) ofnalagna
H-f	Framrás (túr) ofnalagna
Hbl-b	Bakrás, lokað kerfi loftr.
Hbl-f	Framrás, lokað kerfi loftr.
	Bakrás ofna, eldra
	Framrás ofna, eldra
Knv	Kalt neysluvatn
Hnv	Heitt neysluvatn
	Kalt neysluvatns, eldra
	Heitt neysluvatn, eldra

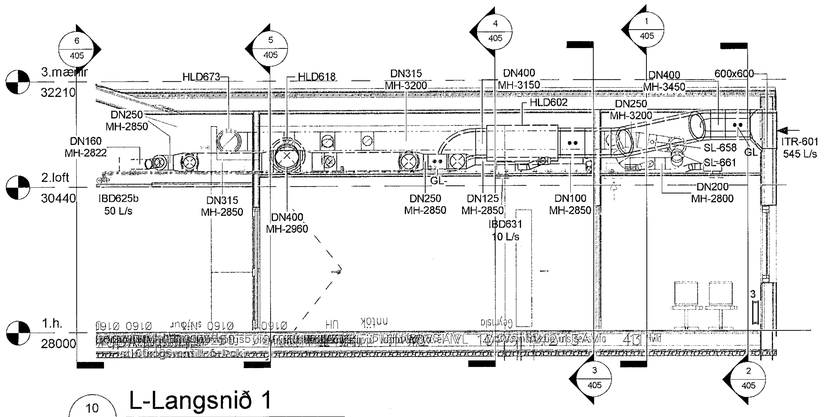

10 / 405 L-Langsnið 1
1 : 50

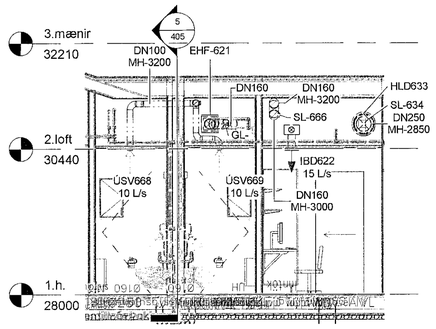

11 / 405 L-Langsnið 2
1 : 50

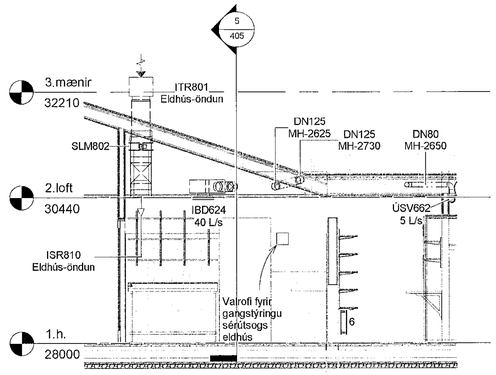

12 / 405 L-Langsnið 3
1 : 50

0m 1m 2m 3m 4m 5m
1:50

Útg.	Breyting	Hönnuður	Dags.
B	Verkteikning	SHG	17.04.2019
A	Útboðsteikning	SHG	15.02.2019

Verkteikning

Strendingur ehf.
verkfræðiþjónusta
Fjarðargata 13-15
220 Hafnarfjörður
Sími: 565-6640
www.strendingur.is
strendingur@strendingur.is

Í samræmi við aðaluppdrátt frá: ASK arkitektar

Dagsetning og útgáfa aðaluppdrátta: 20.12.2018 Útgáfa -

Hönnuður: Hjörtur Guðmundsson, kt. 110163-3899

HÖNNUNARSTJÓRN
Undirritun samkvæmt gildandi skipulagsreglugerð

Hönnunarstjóri/samræmingarhönnuður: 24. apríl 2019

Úthlíð 1, Hafnarfjörður

Leikskólinn Hlíðarendi

Loftræsing - Sniðmyndir

Teiknað / Hannað:	Dags:		
SHG/SHG	15.02.2019		
Kvarði:	Útgáfa:	Nr. teikningar:	Stærð:
1 : 50	B	405	A1