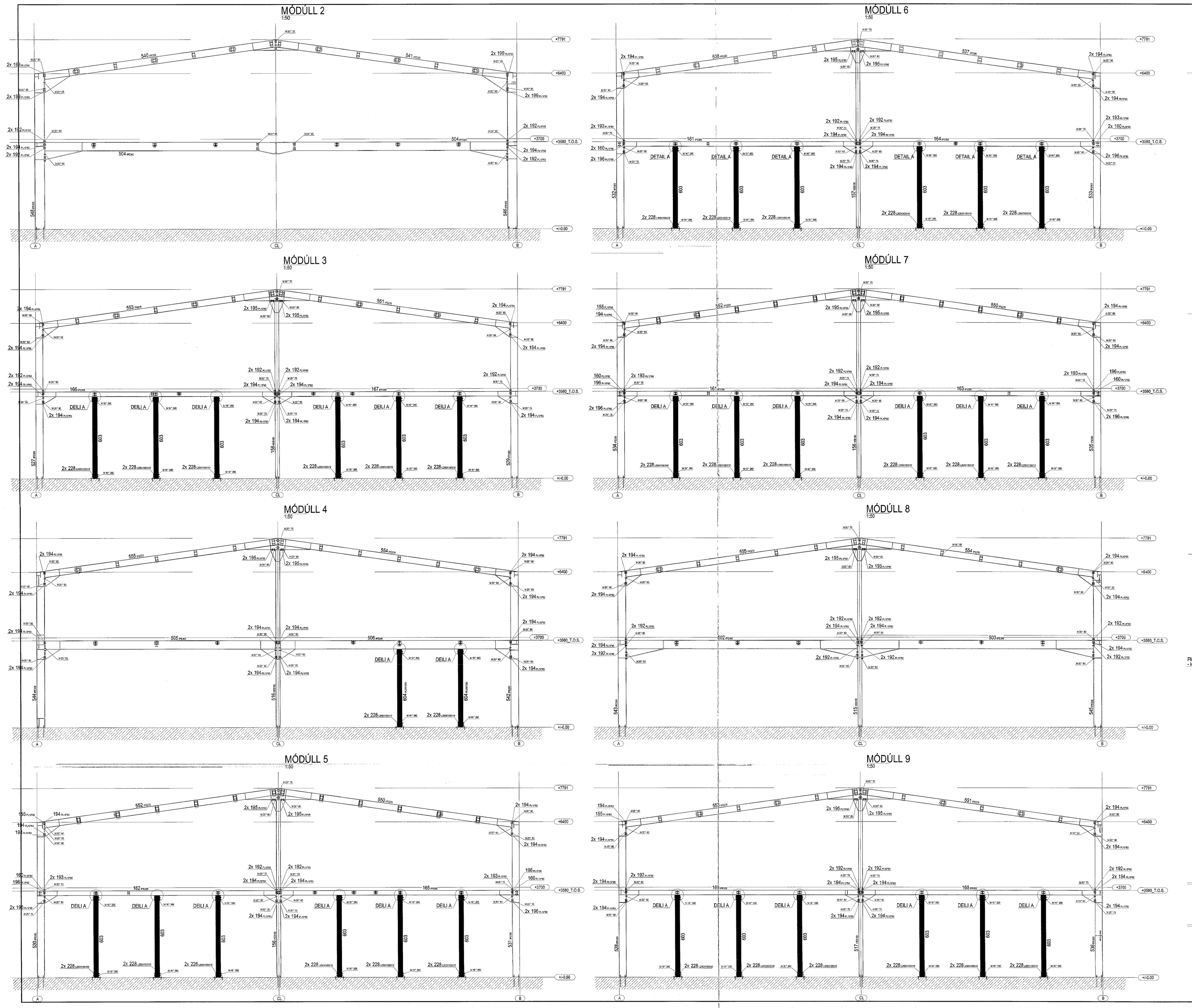

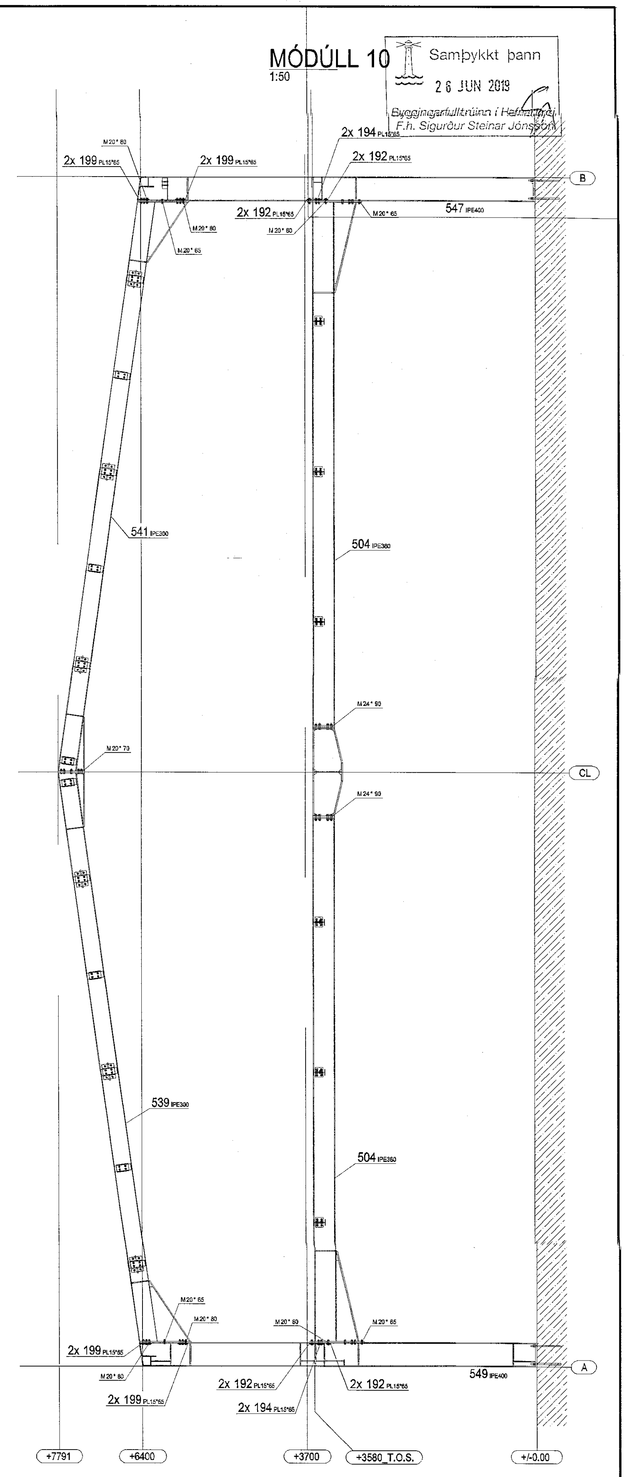

Samþykkt þann
26 JUN 2019
Byggingarfulltrúinn í Hafnarfjörð
F.h. Sigurður Steinar Jónsson

STYRKING Á SÚLU FLANSI
1:10

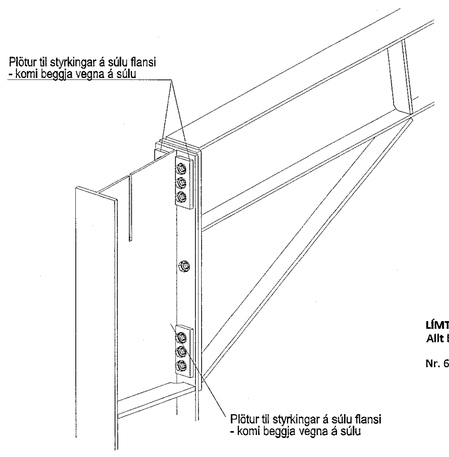

LÍMTRÉSSTÆRÐIR:
Allt límtré: GL24

Nr. 603-604: 200x200

Hönnunarstjóri:
Sigríður Ólafsdóttir: kt: 071070-5069

DEILI A
1:10

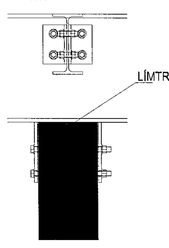

Ú2	20.06.19	GRG	Uppfært vegna athugasemda
Ú1	23.11.18	GRG	Frumúrgáfa
Útgáfa:	Dagsetn:	Af:	Skýring:

CEDRUS EHF.
TEIKNI- OG VERKFRÆÐIÞJÓNUSTA
MIÐTÚN 20, 800 SELFOSS. S: 482-1866
WWW.CEDRUS.@SIMNET.IS S: 863-3004

ÁLFHELLA 4
221 Hafnarfjörður
Atvinnuhúsnæði

Teikninúmer: 200-04

Burðarvirki:
Snið

Mælikvarði: 1:50

Hannað: Valur Arnarson | Teiknað: Gísli Rafn Gylfason
Dagsetning: 23.11.2018 | Verknúmer: 18 008 | Frumstærð: A0
Áritun sérhönnuðar: Valur Arnarson 051073-5099

Valur Arnarson 051073-5099