Samþykkt þann
24 JUL 2019
Byggingarfulltrúinn í Hafnarfirði
F.h. Sigurður Steinar Jónsson

G1
12 stk.

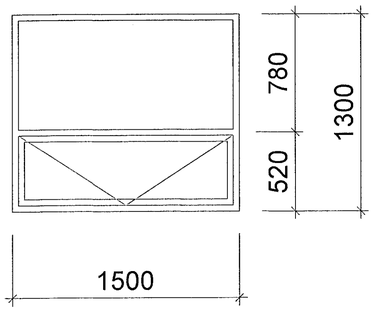

H2
28 stk.
með sjáfv. opnunarbúnað

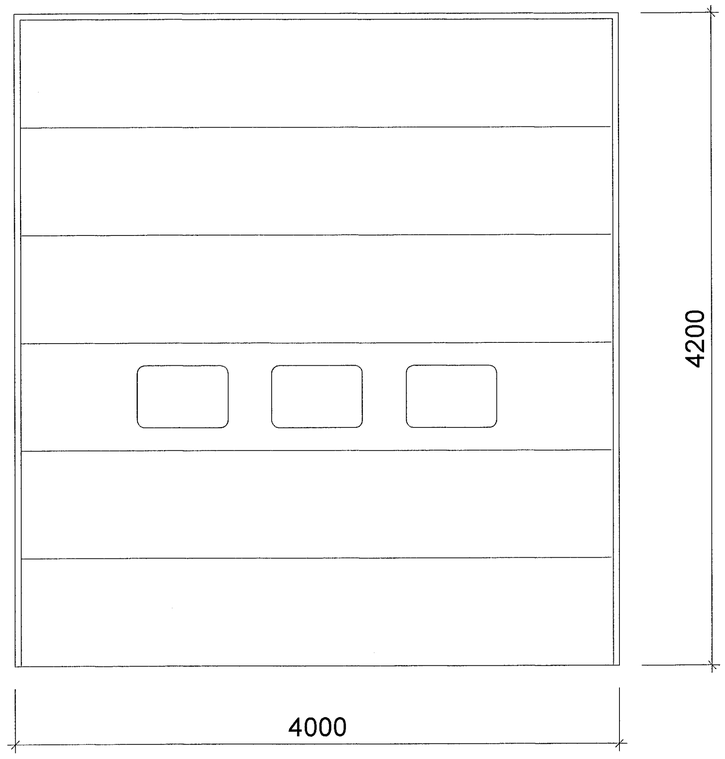

H1
12 stk. vinstri opnun
hurð opnast út

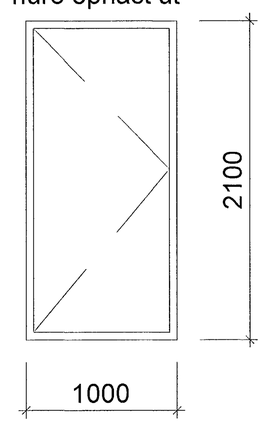

H1
13 stk. hægri opnun
hurð opnast út

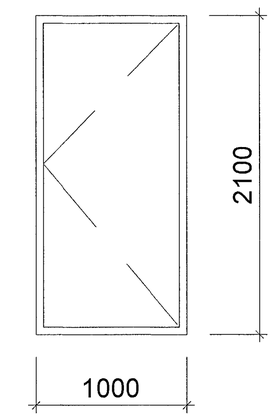

SKÝRINGAR:
ATH ÖLL MÁL ERU SMÍÐAMÁL.
ÍSETNING SAMKVÆMT FORSKRIFT FRAMLEIÐANDA.
ATH. GATMÁL ÞARF AÐ VERA 1 SM. STÆRRA Á ALLA KANTA.

MÁL ATHUGIST Á STAÐNUM ÁÐUR EN FRAMKVÆMD HEFST

BREYTINGAR

NR.	DAGS.	BREYTING	SÞ.

K.J. HÖNNUN EHF 091162-3509
TEL: 554-3232
TEL: 899-3234
E-MAIL kjhonnun@visir.is

HÖNNUN - SKIPULAG - RÁÐGJÖF
KJARTAN RAFNSSON FIÐIÐSA 270365-3539
JÓN M. HALLDÓRSSON BYGGINGAFR. 091162-3509

SAMÞYKKT

VERK
ÍSABELLA 1
HAFNARFIRÐI

TEIKNING
HURÐA OG GLUGGATEIKNING

KVARÐI
1:20

DAGS.
01.05.2019

TEIKNING NR.
13-13

TEIKNAÐ AF
KR, JMH