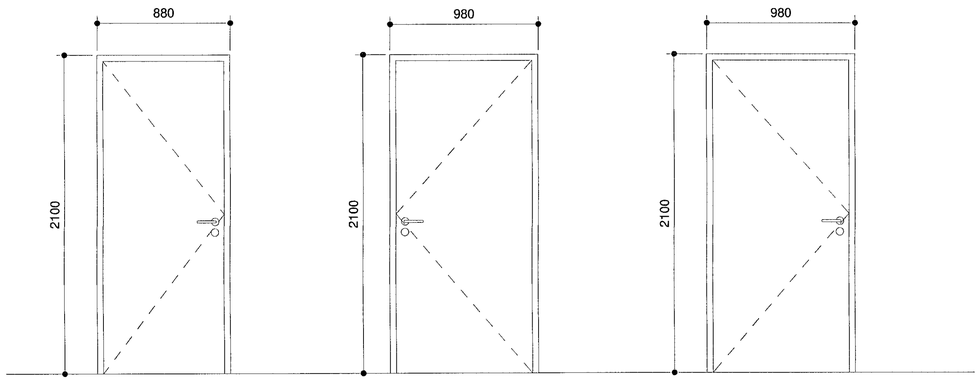

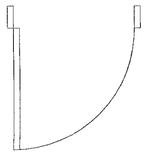

Nr.	IH01.2 V
Fjöldi	5
Hluti A	
Hluti B	1
Hluti C	2
Hluti D	
Hluti E	1
Hluti F	1
Litur	RAL 9010
Efnisáferð	
Brunaþol	
Hljóðkrafa	
Hljóðk. glers	
Öryggisgler	
Sérkröfur	- Felliþröskuldur - WC læsing

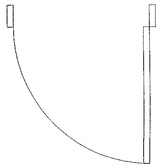

Nr.	IH02.23 H
Fjöldi	46
Hluti A	11
Hluti B	8
Hluti C	9
Hluti D	4
Hluti E	11
Hluti F	3
Litur	RAL 9010
Efnisáferð	
Brunaþol	
Hljóðkrafa	
Hljóðk. glers	
Öryggisgler	
Sérkröfur	- Felliþröskuldur - WC læsing

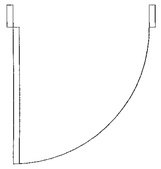

Nr.	IH02.23 V
Fjöldi	27
Hluti A	8
Hluti B	1
Hluti C	5
Hluti D	7
Hluti E	3
Hluti F	3
Litur	RAL 9010
Efnisáferð	
Brunaþol	
Hljóðkrafa	
Hljóðk. glers	
Öryggisgler	
Sérkröfur	- Felliþröskuldur - WC læsing

Samþykkt þann
14 NOV 2019
Byggingarfulltrúinn í Hafnarfirði
F.h. Sigurður Steinar Jónsson

ATHUGIÐ !
ATHUGIÐ AÐ UPPGEFIN MÁL ERU GATMÁL OG SKAL FRAMLEIÐANDI GERA RÁÐ FYRIR HÆFILEGU BILI TIL ÍSETNINGAR.

VERKTEIKNINGAR SKV. SAMÞYKKTUM ADALUPPDRÁTTUM ÞANN:
29.09.2018 og 09.10.2019
Hönnunarstjóri: Ivon S. Cilia

BREYTINGAR

VERKHEITI
Hádegisskarð 1, Hafnarfirði
Skóli
Verkteikningar

VERK
Innihurðir, IH01.2 V, IH02.23 H, IH02.23 V

MÁL: 1 : 20
DAGS.: 11.11.2019
HANNAÐ: ISC
TEIKNAÐ: ES
YFIRFARIÐ: Svági

VERKNÚMER	FL	TEIKNINGANÚMER	ÚTG
484-02	04	3.3-16	

T.ark
ARKITEKTAR
BRAUTARHOLTI 6 - 105 REYKJAVÍK - ÍSLAND
SÍMI: 540 5700
teiknistofan@t.ark.is
www.t.ark.is
SAMÞ. Ivon Stefán Cilia Arkitekt FAÍ FSSA Kt.:141155-4159

Öll afnot og afrit teikninga, að hluta eða heild, er háð samþykki höfunda, skv. áskveðum höfundalaga.