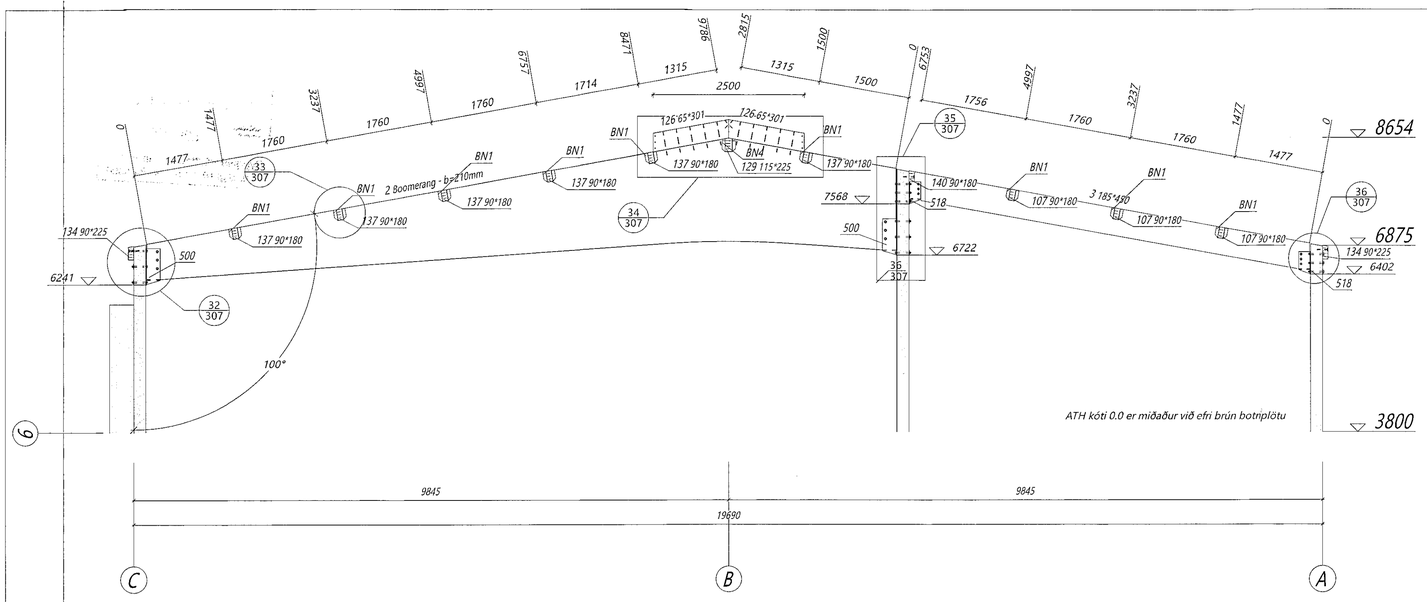

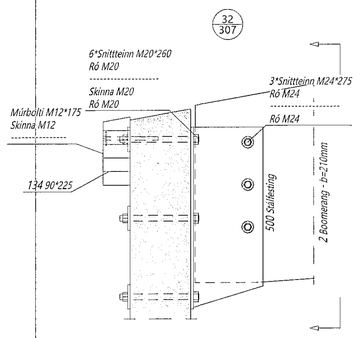

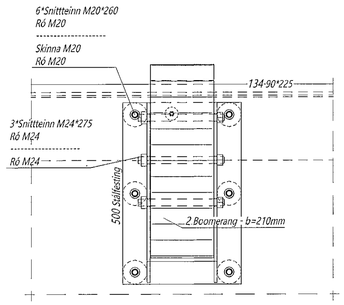

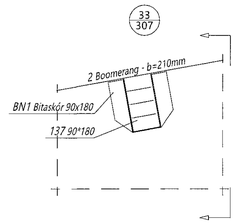

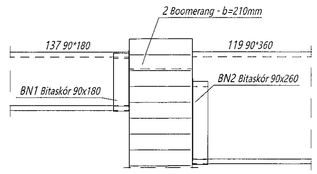

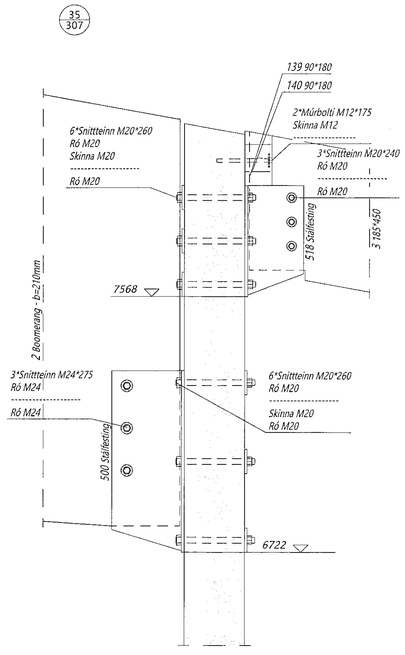

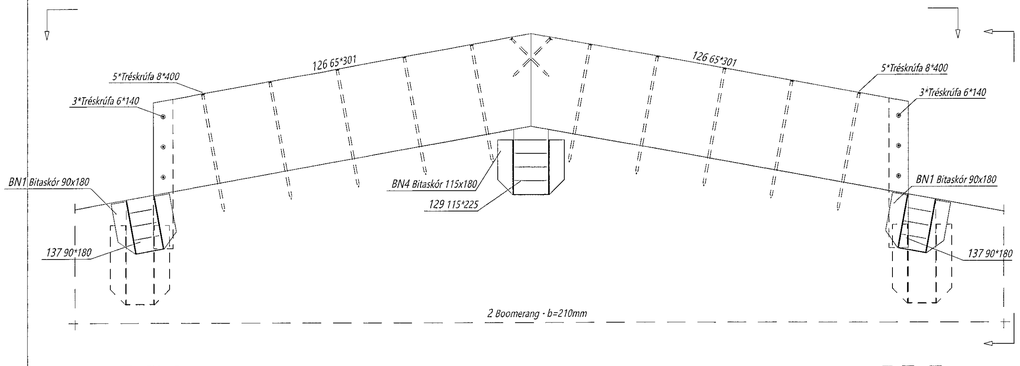

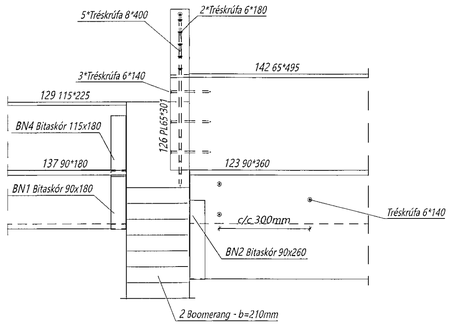

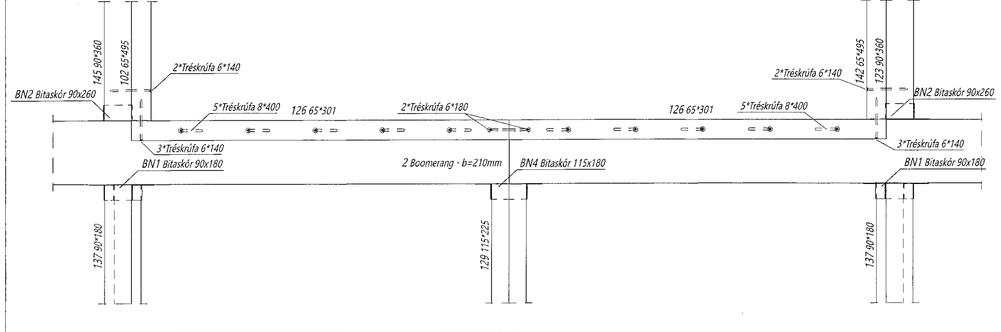

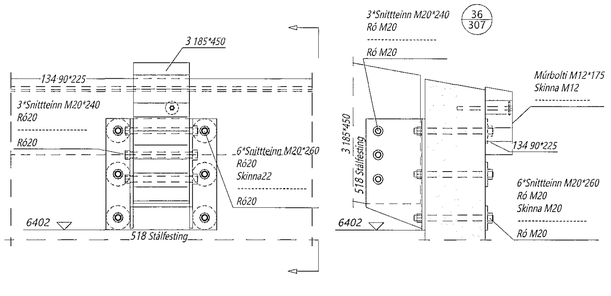

Samþykkt þann
12 NOV 2019
Byggingarfulltrúinn í Hafnarfirði
f.h. Sigurður Steinar Jónsson

Teikningaskrá - aðalteikningar

Landnr.: 189373

Nr.	Heiti	Kvarði	Útgáfudag
1	Byggingarlýsing - grunnmynd 1. hæðar	1:100	29.04.19
2	Grunnmynd millilofts - afstöðumynd	1:100, 1:500	29.04.19
3	Útlit	1:100	29.04.19
4	Snið, Lóð, Yfirlitsmynd	1:200	29.04.19
5	Skráningartafla, Snið A, B, C, D	1:100	29.04.19

Áritun hönnunarstjóra — Dags. áritunar

Skýringar

Öll mál eru í mm nema annað sé tekið fram
Bora skal fyrir skrúfu/egg á öllum tréskrúfum
Sökkva skal ró og skinnu á múrboltum í kantreimar og þar sem við á
Negla skal í öll göt á bitaskóm með 40/50 kambsaum

Oll afnot og afritun teikninga ad hluta eda í heild er hád skriflegu leyfi LímtréVirnet ehf.

Útg.	Dags.	Breyting	Br. af

LímtréVirnet
Byggingagarðar - Lyngháls 2 - 110 Reykjavík
kt. 440510-1160 - Sími: 412 5300

Heiti verks
Hringhella 7 Hafnarfirði
Þak á atvinnuhúsnæði

Heiti teikningar
Þversnið í mátlínu 6, sérmyndir

Teiknað af:	Mælikvarði:	Verknúmer:
RK	1:50, 1:10	DL19-043

Yfirfarið af:	Dagsetning:	Útgáfa nr.:	Nr. teikningar
BI	25.09.2019	1	307

Nafn hönnuðar
Bjarni Ingibergsson
byggingartæknifræðingur
Kt. 030861-2729

Áritun hönnuðar — Dags. áritunar 4/10 2019

307-M6 — Blaðstærð A1