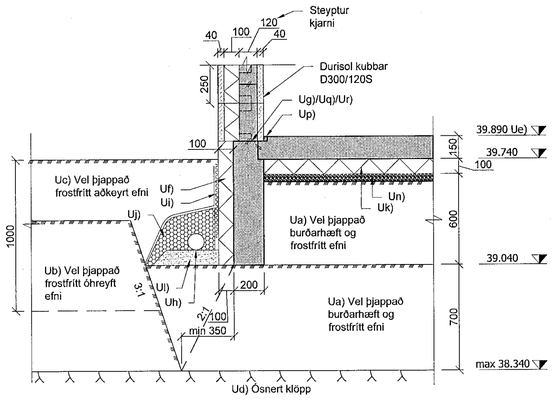

U1 — Kennisnið undirstöðu - Grundun
29101 — Kvarði: 1:20

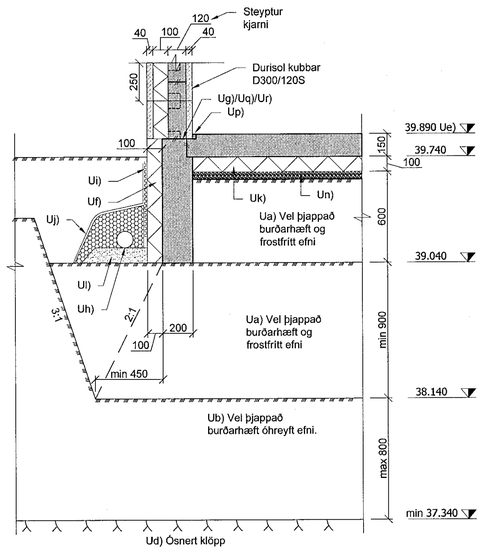

U2 — Kennisnið undirstöðu - Grundun
29101 — Kvarði: 1:20

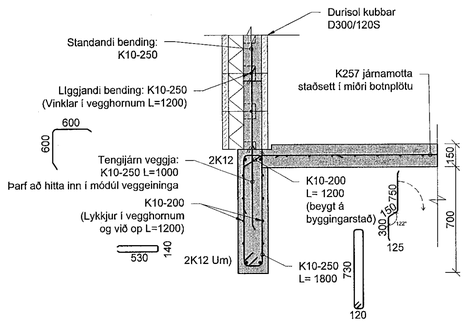

U3 — Járnun
29101 — Kvarði: 1:20

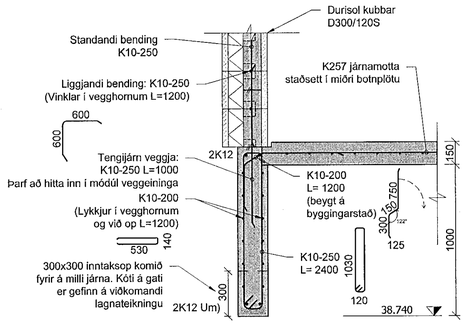

U4 — Sökkull við inntak - járnun
29101 — Kvarði: 1:20

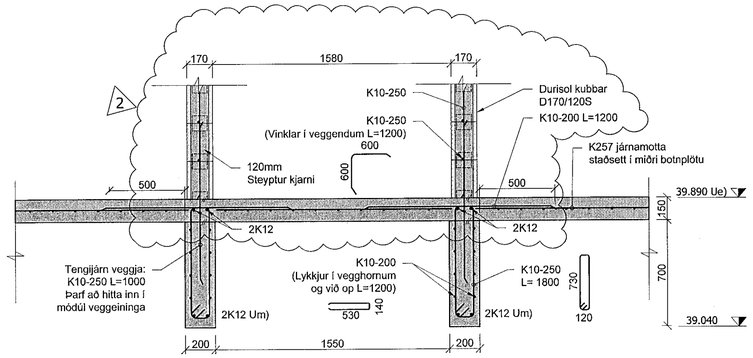

U5 — Járnun
29101 — Kvarði: 1:20

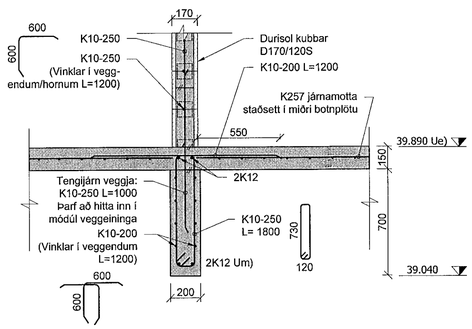

U6 — Járnun
29101 — Kvarði: 1:20

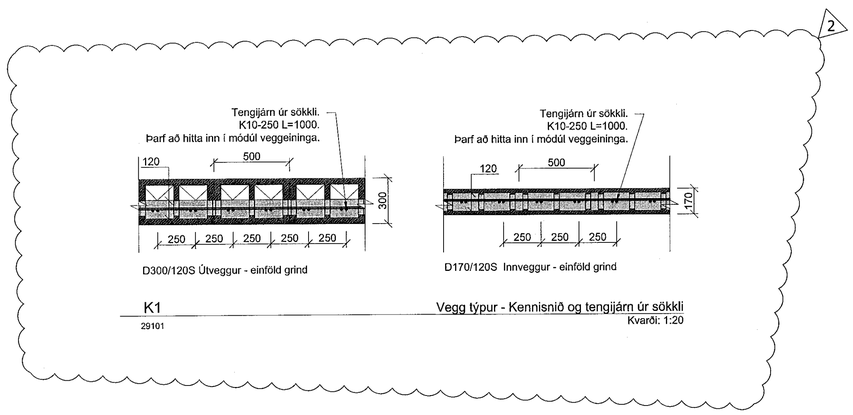

K1 — Vegg týpur - Kennisnið og tengijárn úr sökkli
29101 — Kvarði: 1:20

Samþykkt þann 11 DEC 2019
Byggingarfulltrúinn í Hafnarfirði
F.h. Sigurður Steinar Jónsson

Áritun hönnunarstjóra: 04.12.67-3648

Skýringar:

Ua) Kröfur til fyllingarpúða og þjöppunar er að finna á K09-001 4.0 Grundun. Gæta skal varúðar við þjöppun fyllinga yfir lagnaleiðum og næst veggjum. Næst veggjum má mest þjappa með 500kg titurplötu/sleðaþjöppu.
Ub) Núverandi efni sem er utan við grunn þarf eingöngu að jarðvegsskipta ef það er hvorki frostfrítt né burðarhæft.
Uc) Aðkeyrt efni á lóð skal vera frostfrítt. Þar sem efnið er undir bílaplani eða gönguleiðum skal það einnig vera burðarhæft.
Ud) Hreinsa skal allt lífrænt efni ofan af klöpp þar sem jarðvegsskipt er niður á klöpp.
Ue) Hæðarkóti hrágólfs botnplötu er breytilegur. Vatnshalli er að niðurfalli í inntaksrými og baðherbergjum.
Uf) EPS70 sökkuleinangrun á sökkulveggi (15kg/m³). Þykkt er sýnd á sniðum.
Ug) Steypuskil skulu vera hrein. Steypuskil skulu hreinsuð af öllu utanaðkomandi efni eins og sagi og öðru sem hefur áhrif á þéttleika.
Uh) Drenlögn, kennisnið - hæð breytileg, sjá lagnateikningar.
Ui) Takkadúkur.
Uj) Jarðvegsdúkur.
Uk) EPS100 plötueinangrun undir plötu (20kg/m³). Þykkt er sýnd á sniðum.
Ul) 100mm sandlag undir lögnum.
Um) Sökkulskaut skal lagt samkv. teikningum rafmagnshönnuðar og leitt að inntaksrými rafmagns.
Un) Vel þjappaður 0-19 mulningur/toppgrús útjöfnunarlag undir einangrun. Þykkt max 100mm.
Up) 20x25 úrtak í botnplötu við kubba í útvegg. Lagt er C60 þanmúr í rauf eftir að veggir hafa verið teknir í línu.
Uq) Sökklar útveggja eru steyptir 30mm neðar en hrágólf steyptrar plötu eða í kóta K: 39.860.
Ur) 38x120 reim er fest innan á mót til að búa til sæti fyrir plötu, innan á reimina festist járn sem verða beygð inn í plötuna.

Almennt:
Öll mál skal staðfesta m.v. aðalteikningar arkitekts.
Ef misræmi gætir skulu aðalteikningar ráða, þó ber að tilkynna misræmi til hönnuða áður en áfram er haldið.
Öll mál eru í millimetrum og allir kótar í metrum, nema annað sé tekið fram.
Öll mál sannreynist á staðnum.

6					
5					
4					
3					
2	Veggþykktir uppfærðar	HGDA	ARMA	HGDA	03.12.'19
1	Verkteikning - 1. Útgáfa	HGDA	GPET	HGDA	28.08.'19
△	Skýring:	Hannað:	Rýnt:	Samþ.:	Dags.:

ORBICON
Ármúli 4-6, 108 Reykjavík
Sími: (+354) 6980510
Tölvupóstur: info@orbicon.is
Aðilaðs verktraðeiðigjöf

Verknúmer: 8061800031 | Kt.: 270779-5739
Samþykkt:

ÖLDUGATA 45 - 220 HAFNARFJÖRÐUR
ÍBÚÐAKJARNI M/ 6 SÉRBÝLI
(29) Burðarvirki
Snið í sökkla & botnplötu

Frumst. blaðs: A1 | Teikn. nr.: K09-29301 | Útg.: 2
Mkv.: 1:20

T:\PROJECTS\806\2018\8061800031 - ÖLDUGATA 45 220 HAFNARFJÖRÐUR\DRAWING FOLDER\00 -SSM - (DWG)\04-SHEET\BURDARVIRKI\29301 SNIÐ Í SÖKKLA & BOTNPLÖTU.DWG