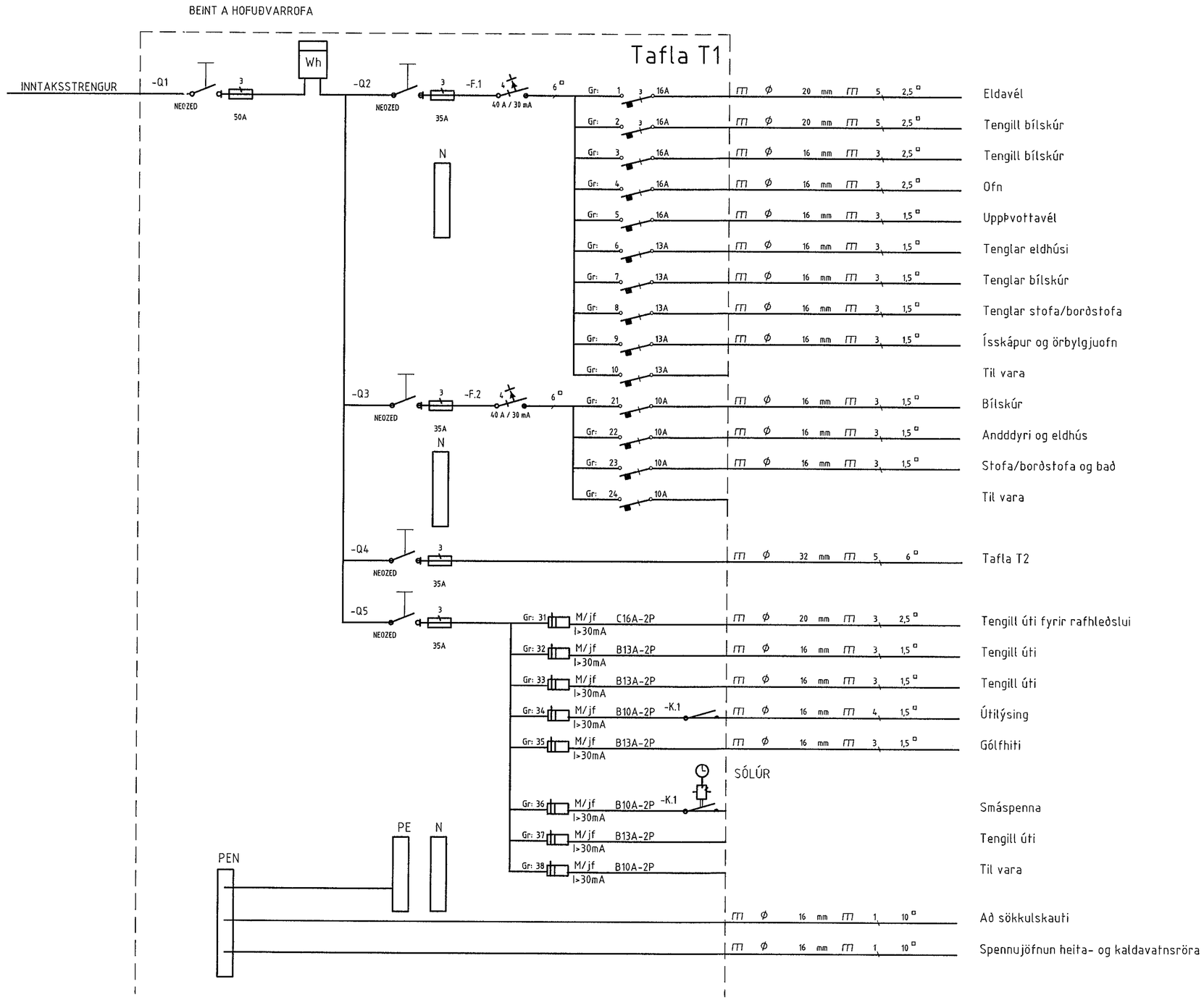

Samþykkt þann
03 JAN 2020

HÖNNUÐUR:
Þór Stefánsson
YFIRFARIÐ:
Þór Stefánsson
SAMÞYKKT: KT:
Þór Stefánsson 211261-3749
BREYTINGAR:

VERKHEITI.
Íbúðarhús
Völuskarð 9
Hafnarfirði

VERKHLUTI.
Einlínumynd T1

Mkv:Enginn

RAFTEIKN
RAFLAGNATEIKNINGAR
ÞÓR STEFÁNSSON RAFIÐNFRÆÐINGUR
EYRAVEGI 32 SELFOSSI SÍMAR 482 3480 & 897 8718
NETFANG: raftteikn@gmail.com FAX 482 3366
ÁRITUN HÖNNUÐAR: kt: 030859 7749

ÚTPRENTAÐ: 10.11.2019 21:38:54
SÍÐAST VISTAÐ: 10.11.2019 21:07:38
TÖLVUNAFN: Raflögn 19 11-2283.dwg
SLÓÐ: F:\OD\Verk\Völuskarð 9\Teikningar
VERKNÚMER 2283-2019-071
BLAÐ 7 af 8
DAGSETNING: 9 nóvember 2019