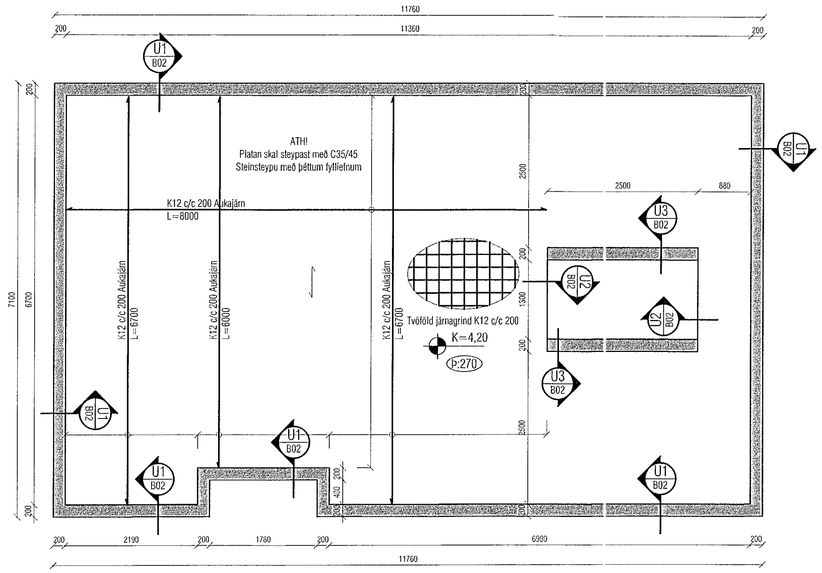

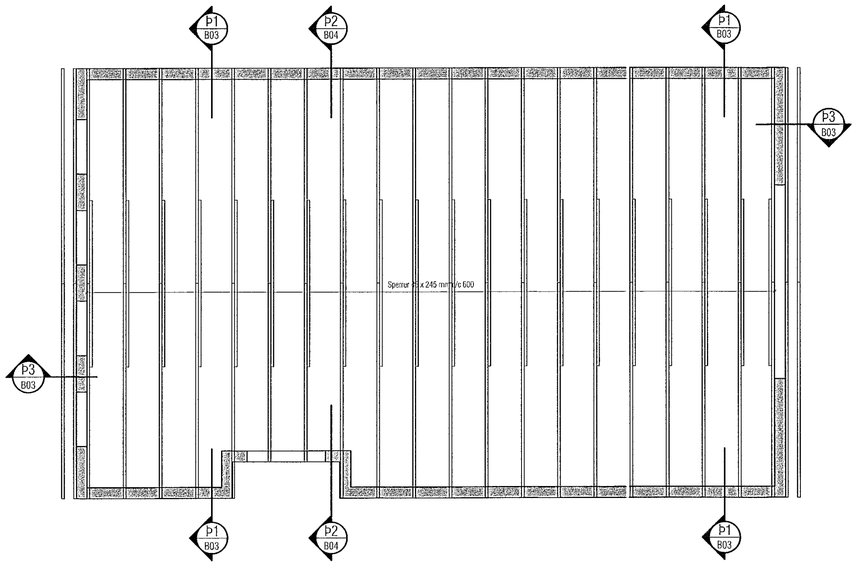

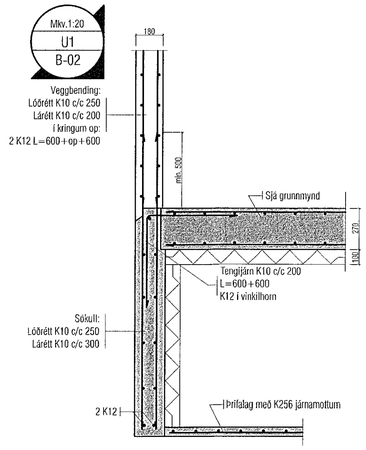

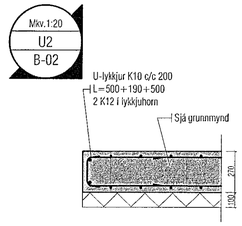

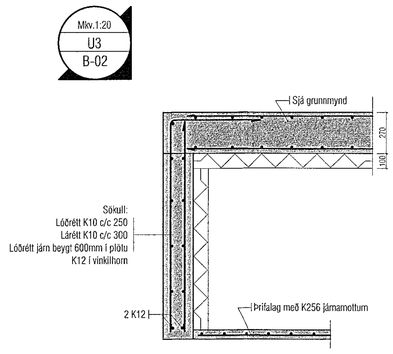

Samþykki þann
19 FEB 2020

Skýringar:
Á teikningu B-01 eru almennar skýringar og öll lágmarks ákvæði varðandi steypu og bendistál t.d. frágangur á járnum kringum op og brúnir og fl.

Kótar ofan á steypta plötu eru endanlegir steypukótar

Um nákvæma stærð og staðsetningu einstakra byggingahluta. Sjá nánar á sérteikningum aðalhönnuðar.
Göt og raufar (sjá lagnateikn.)

ATH!
Varðandi steypuhulu og gæði steinsteypu, sjá nánar á skýringablaði B01.

Platan skal steypast með C35/45 Steinsteypu með þéttum fylliefnum

ATH!
EINANGRUN UNDIR BOTNPLÖTUR ER 100mm POLYSTYREN PLASTEINANGRUN, RÚMMÞYNGD 24 kg/m³. ÞAR SEM EINANGRUN ER UNDIR BOTNPLÖTU VIÐ ÚTVEGGI SKAL SETJA 100mm ÞYKKA PLASTEINANGRUN NIÐUR MEÐ SÖKKLUM.

ATH!
ÖLL MÁL SKULU YFIRFARIN ÁÐUR EN FRAMKVÆMDIR HEFJAST.

VEKTOR
- hönnun og ráðgjöf -
Síðumúla 3, 108 Rvk, s: 554-6650 / 897-5363

Teikn. nr. | Tilvísun á teikningu
Samþykki
Sigurður Halfsteinsson
kt: 030859 7749

Sigurður Halfsteinsson
byggingatæknifræðingur
Kt. 030859-7749
email: sigurdur@vektor.is
Br. | Dags.

LÓNSBRAUT 70 - HAFNARFJÖRÐUR

UNDIRSTÖÐUR OG ÞAKVIRKI
GRUNNMYND

Hannað	Teiknað		
ÖJH/SH	ÖJH		
Dagsetning	Verk nr.	Mælikvarði	Teikn. nr.
08.05.2019		1:50 / 1:20	B-02