Samþykki fenn
10 FEB 2020

Mkv.1:10
Þ1
B-02

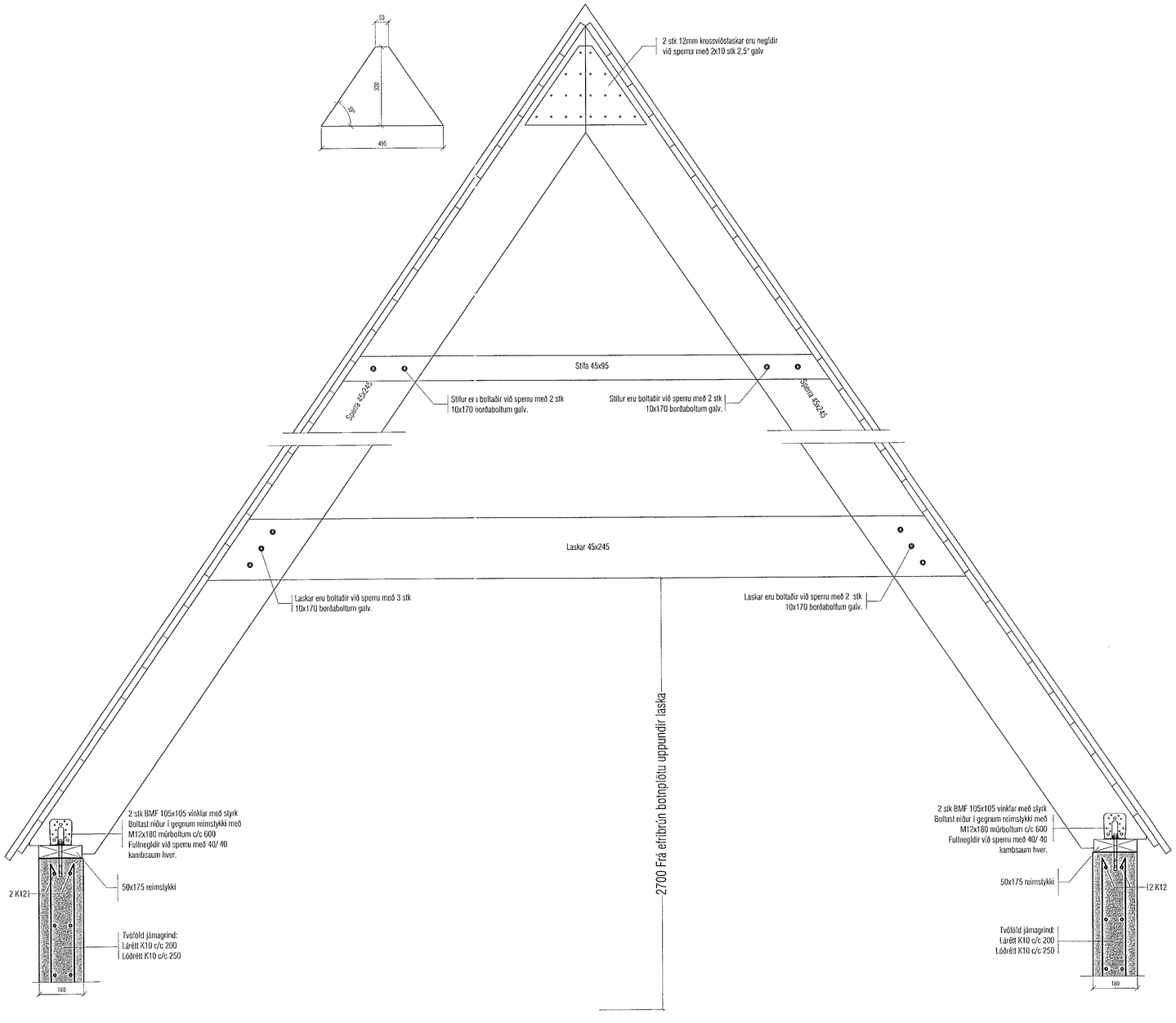

Mkv.1:10
Þ3
B-02

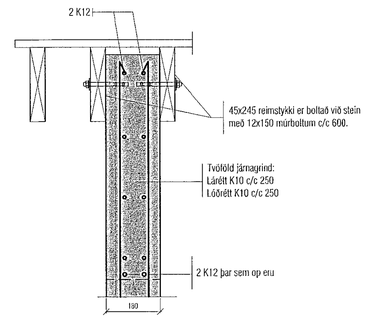

Skýringar:
Á teikningu B-01 eru almennar skýringar og öll lágmarks ákvæði varðandi steypu og bendistál t.d. frágangur á járnum kringum op og brúnir og fl.

Kótar olan á steypta plötu eru endanlegir steypukótar

Um nákvæma stærð og staðsetningu einstakra byggingahluta. Sjá nánar á sérteikningum aðalhönnuðar.
Göt og raufar (sjá lagnateikn.)

ATH!
Varðandi steypuhulu og gæði steinsteypu, sjá nánar á skýringablaði B01.

ATH!
EINANGRUN UNDIR BOTNPLÖTUR ER 100mm POLYSTYREN PLASTEINANGRUN, RÚMMÞYNGD 24 kg/m³. ÞAR SEM EINANGRUN ER UNDIR BOTNPLÖTU VIÐ ÚTVEGGI SKAL SETJA 100mm ÞYKKA PLASTEINANGRUN NIÐUR MEÐ SÖKKLUM.

ATH!
ÖLL MÁL SKULU YFIRFARIN ÁÐUR EN FRAMKVÆMDIR HEFJAST.

VEKTOR - hönnun og ráðgjöf - Síðumúla 3, 108 Rvk, s: 554-6650 / 897-5363	Sigurður Hafsteinsson byggingatæknifræðingur Kt. 030859-7749 email: sigurdur@vektor.is	LÓNSBRAUT 70 - HAFNARFJÖRÐUR ÞAKVIRKI DEILI	
Teikn. nr. / Fylgiskjal á teikningu	Br. / Dags.	Hannað: ÓJH/SH	Teiknað: ÓJH
Samþykkt: Sigurður Hafsteinsson Kt. 030859-7749		Dagsetning: 08.05.2019 / Verk nr.	Mælikvarði: 1:10 / Teikn. nr. B-03