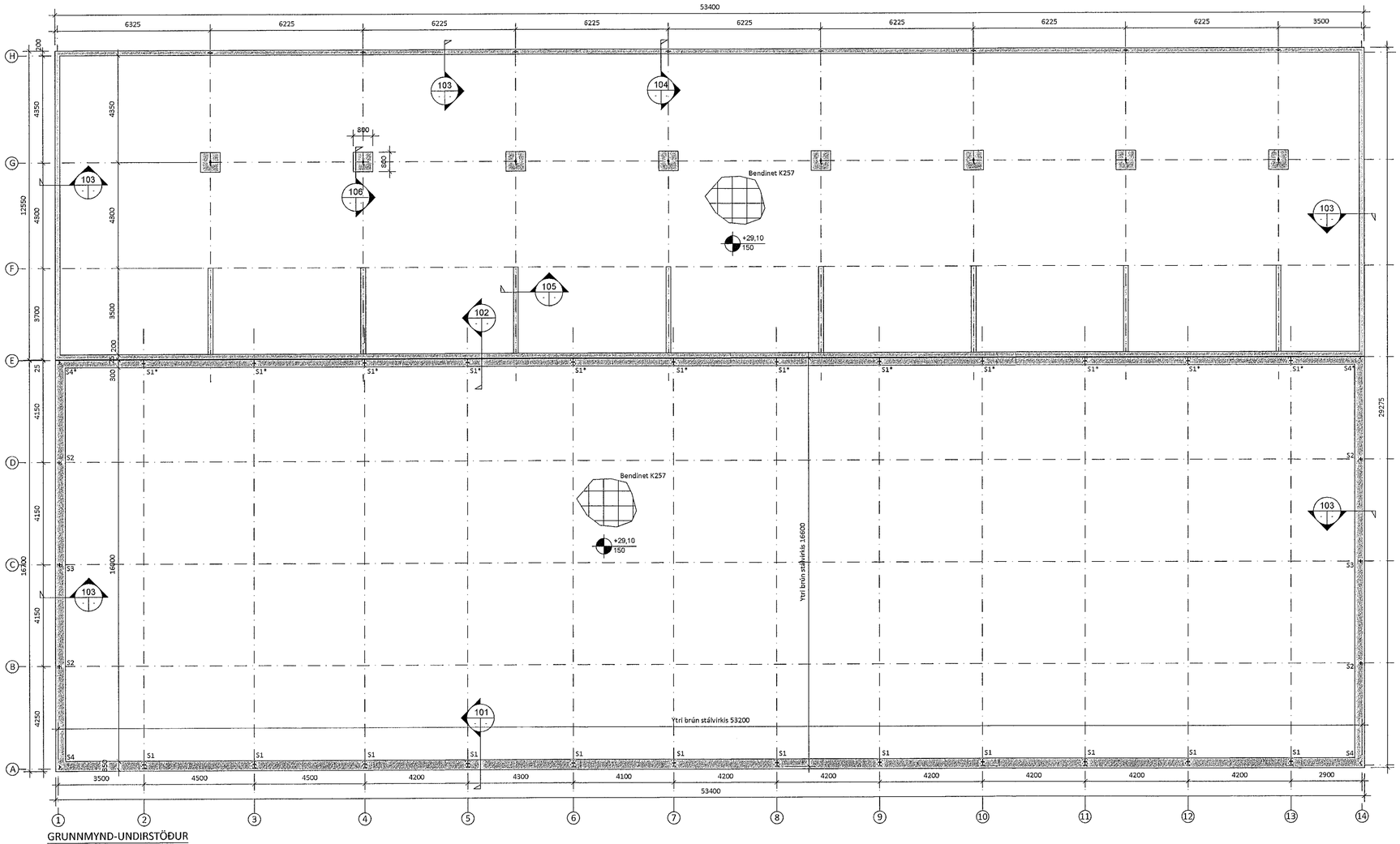

GRUNNMYND-UNDIRSTÖÐUR
Mkv. 1:100

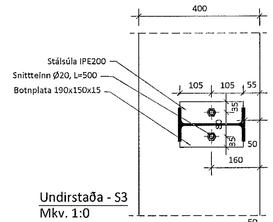

Undirstaða - S3
Mkv. 1:0

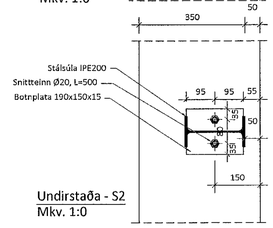

Undirstaða - S2
Mkv. 1:0

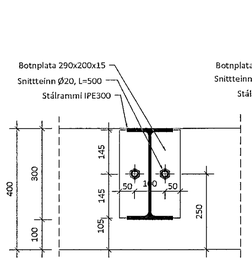

Undirstaða - S1
Mkv. 1:0

S1* er sambærileg undirstaða nema sökkulveggur er 300 mm breiður. Innsteypt teinar eru í miðjum vegg.

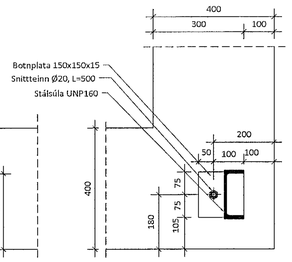

Undirstaða - S4
Mkv. 1:0

S4* er sambærileg undirstaða nema sökkulveggur er 300 mm breiður. Ytri brún stálsúlu og veggjar er í línu.

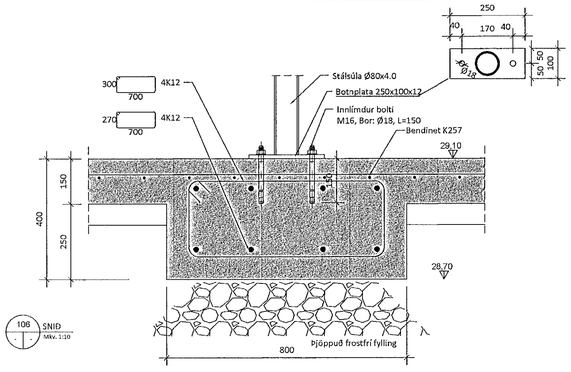

106 SNIÐ Mkv. 1:10

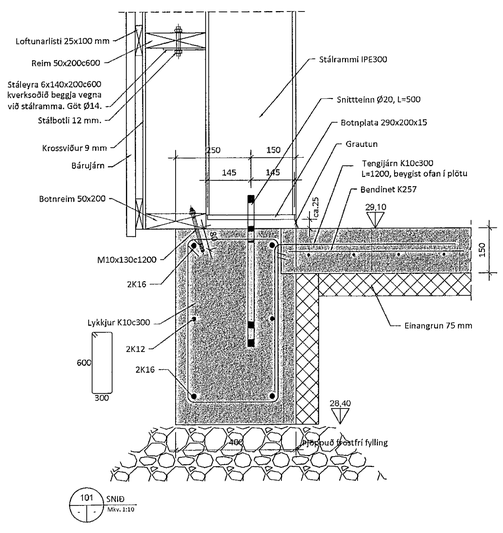

101 SNIÐ Mkv. 1:10

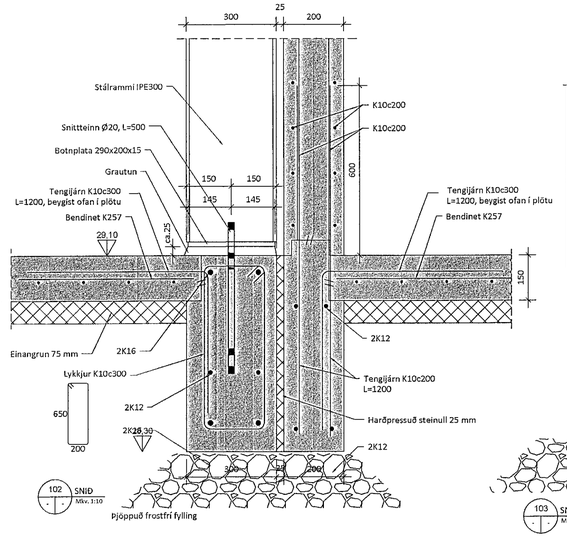

102 SNIÐ Mkv. 1:10

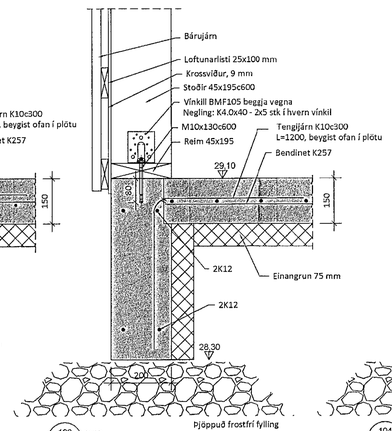

103 SNIÐ Mkv. 1:10

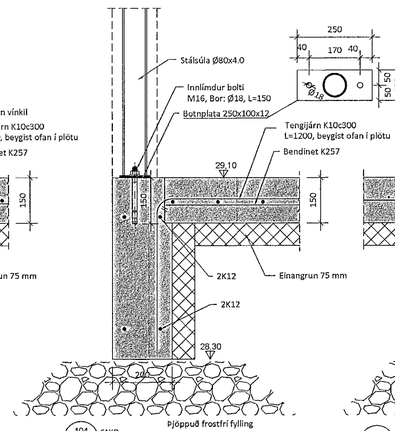

104 SNIÐ Mkv. 1:10

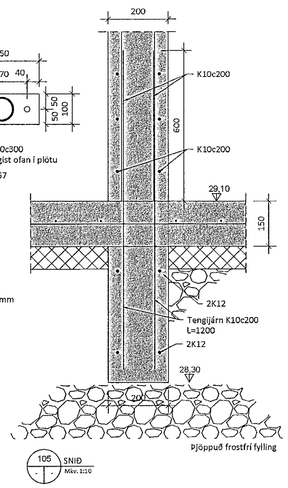

105 SNIÐ Mkv. 1:10

SKÝRINGAR:

1. Sjá almennar skýringar á teikningu B100.
2. Byggingin er grunduð á þappaða frostfría fyllingu. Mesta álag á fyllingu er 0,5 Mpa.
   Kröfur þjöppuprófs:
   E2 > 120 Mpa
   E2/E1 < 2,4
3. Botnplata er 150 mm, járnbent með K257 bendineti.
4. Sjá lagnstokka á lagnateikningum
5. Kótar eru í m. Hæðarkótar eru gefnir upp á efri brún steyptrar plötu.
6. Öll mál samræmist arkitektateikningum.

Samþykki byggingarfulltrúinn í Hafnarfirði
05 MAR 2020
Byggingarfulltrúinn í Hafnarfirði
F.h. Sigurður Steinar Jónsson

Undirskrift hönnunarstjóra:

5		
4		
3		
2		
Útgáfa:		Dags.

Iðnaðarhús

Einhella 11, 221 Hafnarfjörður

Burðarvirki

Undirstöður

Grunnmynd, snið og deili

Hannað: GÓU
Mkv: 1:100 , 1:10
Stærð: A1
Dags: 17.12.2019

Undirskrift hönnuðar:
Guðmundur Óskar Unnarsson
Kt. 110683-3409

RISS
VERKFRÆÐISTOFA
Hafnargata 90, 230 Reykjanesbær / 421-3550 / www.riss.is

Teikning nr: B101
Útgáfa nr: 1

HÖNNUÐUR ÁSKILUR SÉR ALLAN RÉTT Á TEIKNINGUM - EÐA FÖLDUN ER HÁÐ SKRIFLEGU SAMÞYKKI