DÆMIGERÐ SNIÐ: GILDA EF ANNAÐ ER EKKI TEKIÐ FRAM.

Samþykkt þann
25 MAR 2020
Byggingarfulltrúinn í Hafnarfirði
F.h. Sigurður Steinar Jónsson

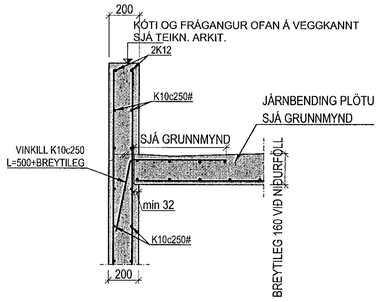

DÆMIGERT SNIÐ: TENGING ÞAKPLÖTU VIÐ ÚTVEGGI 1:20

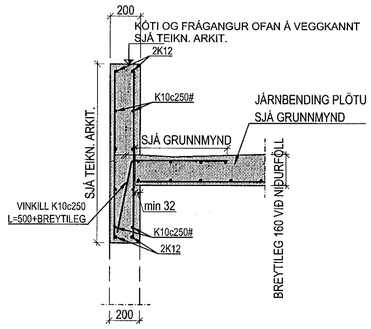

DÆMIGERT SNIÐ: TENGING ÞAKPLÖTU VIÐ ÚTVEGGI ÞAR SEM GLUGGAR ERU FYRIR NEÐAN PLÖTU 1:20

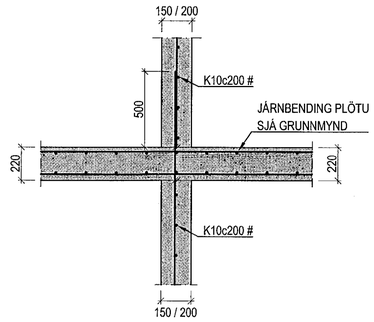

DÆMIGERT SNIÐ: TENGING PLÖTU VIÐ INNVEGGI 1:20

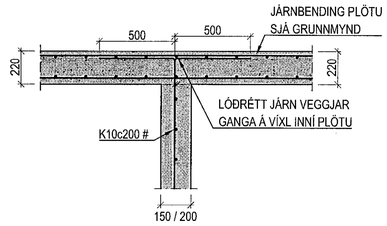

DÆMIGERT SNIÐ: TENGING PLÖTU VIÐ INNVEGGI ÞAR SEM EKKI ER VEGGUR FYRIR OFAN PLÖTU 1:20

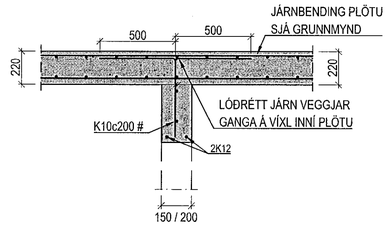

DÆMIGERT SNIÐ: TENGING PLÖTU VIÐ INNVEGGI, VIÐ INNIHURÐIR, ÞAR SEM EKKI ER VEGGUR FYRIR OFAN PLÖTU 1:20

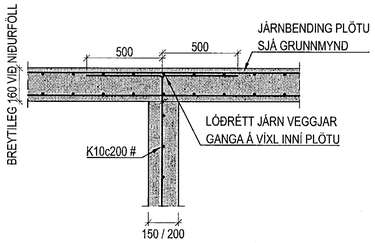

DÆMIGERT SNIÐ: TENGING ÞAKPLÖTU VIÐ INNVEGGI ÞAR SEM EKKI ER VEGGUR FYRIR OFAN PLÖTU 1:20

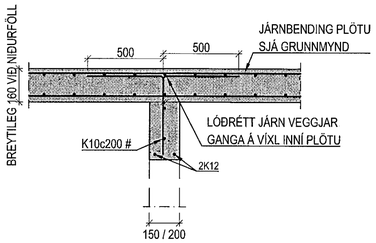

DÆMIGERT SNIÐ: TENGING ÞAKPLÖTU VIÐ INNVEGGI, VIÐ INNIHURÐIR, ÞAR SEM EKKI ER VEGGUR FYRIR OFAN PLÖTU 1:20

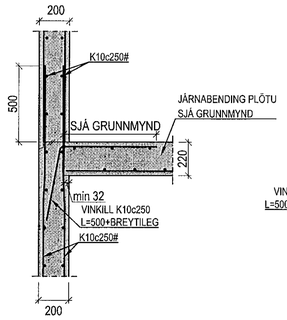

DÆMIGERT SNIÐ: TENGING MILLIPLÖTU VIÐ ÚTVEGGI 1:20

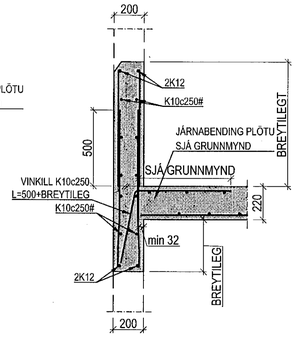

DÆMIGERT SNIÐ: TENGING MILLIPLÖTU VIÐ ÚTVEGGI ÞAR SEM GLUGGAR ERU FYRIR OFAN OG NEÐAN PLÖTU 1:20

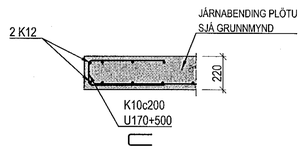

DÆMIGERT SNIÐ: PLÖTUBRÚN MILLIPLÖTU 1:20

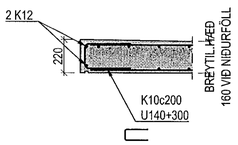

DÆMIGERT SNIÐ: PLÖTUBRÚN SVALAPLÖTU 1:20

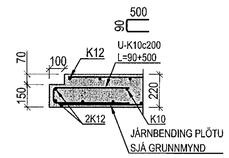

DÆMIGERT SNIÐ: ÚRTAK FYRIR LYFTUHURÐIR 1:20

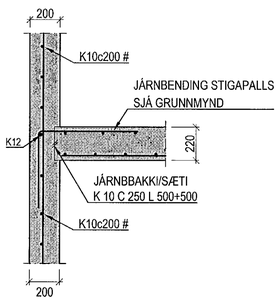

DÆMIGERT SNIÐ: TENGING STIGAPALLS VIÐ INNVEGGI

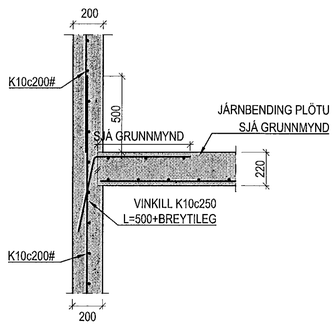

DÆMIGERT SNIÐ: TENGING MILLIPLÖTU VIÐ INNVEGGI 1:20

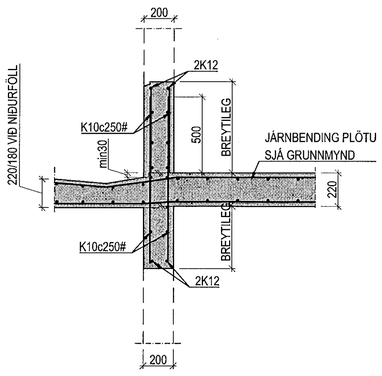

DÆMIGERT SNIÐ: TENGING MILLIPLÖTU VIÐ ÚTVEGGI VIÐ SVALAPLÖTU / GLUGGAR FYRIR OFAN OG NEÐAN PLÖTU 1:20

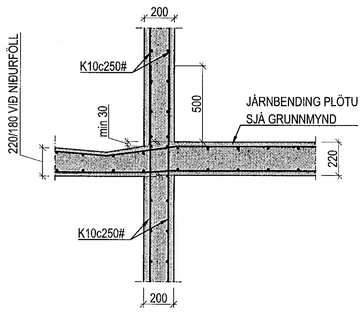

DÆMIGERT SNIÐ: TENGING MILLIPLÖTU VIÐ ÚTVEGGI VIÐ SVALAPLÖTU 1:20

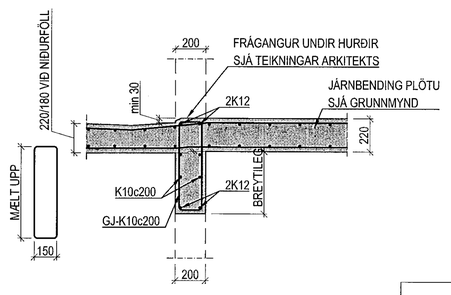

DÆMIGERT SNIÐ: TENGING MILLIPLÖTU VIÐ ÚTVEGGI VIÐ SVALAPLÖTU / GÓLFSÍÐR GLUGGAR FYRIR OFAN PLÖTU 1:20

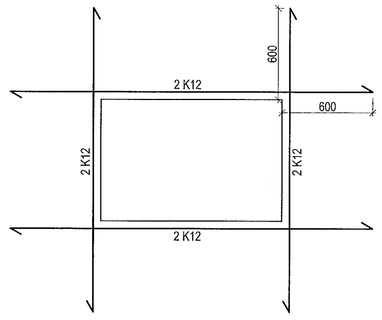

DÆMIGERT SNIÐ: JÁRNBENDING GLUGGUM GLUGGA OG HURÐIR 1:20

ÁRITUN HÖNNUNARSTJÓRA:
NAFN: [redacted]
ARKITEKTAR

JÓN ÞÓR ÞORVALDSSON
ARKITEKT FAÍ SAMARK
KT.: 021266 7579

ÁRITUN HÖNNUNARSTJÓRA STAÐFESTIR SAMRÆMINGARYFIRFERÐ — DAGSETNING

1:20 — 1 — 2 M

ÚTGÁFA	DAGS.	NAFN	

Norðurhella 13, Hafnafirði

Burðarvirki
Plötur
Sérmyndir og snið

HANNAÐ RM	TEIKNAÐ RM	MKV. 1:20	VERKNR. V 19-092
SAMÞ.		SKRÁ Burð	TEIKN. NR. B-06
NAFN OG KENNITALA Ágúst Birgisson kt.160557-4199		DAGS. 03.02.2020	

VÍÐSJÁ
VERKFRÆÐISTOFA FRV
TRYGVAGÖTU 11, 101 REYKJAVÍK
SÍMI: 561 9040 FAX: 561 9044
NETFANG: vidsja@vidsja.is
www.vidsja.is