ÞAK, GRUNNMYND. 1:50

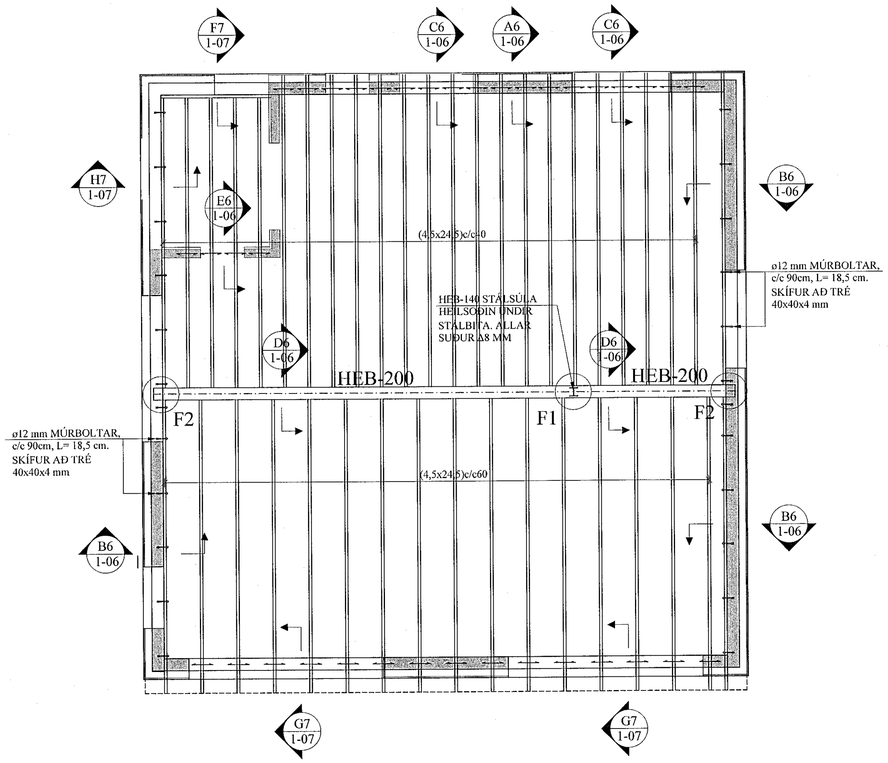

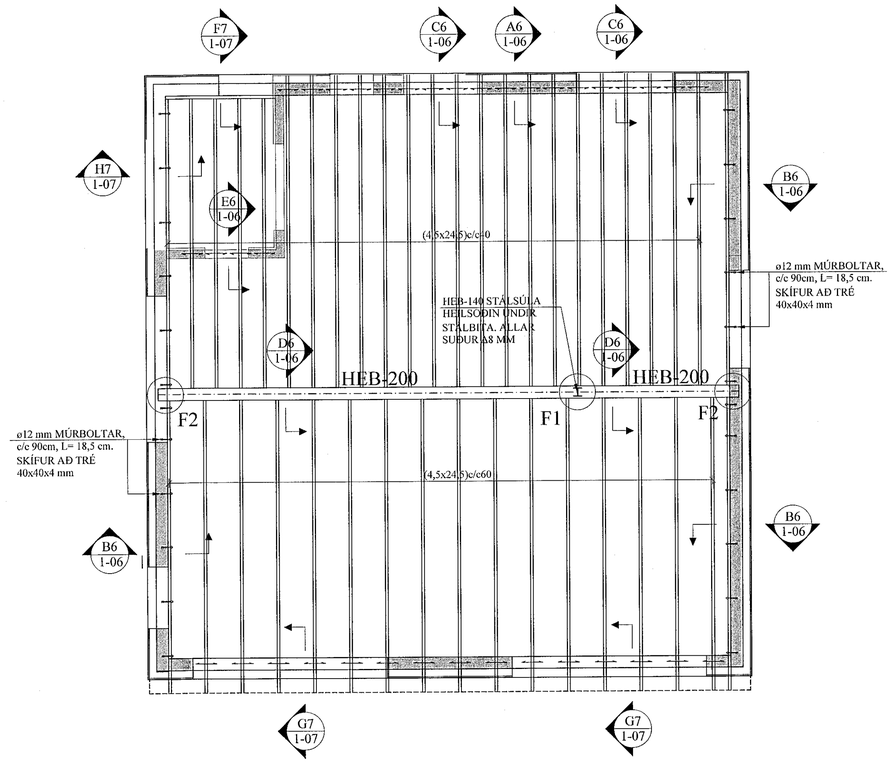

Samþykkt þann
06 MAY 2020
Byggingarfulltrúinn í Hafnarfirði
F.h. Sigurður Steinar Jónsson

NEGLING ÞAKJÁRNS:

Þakjárn skal negla með galv. kambsaumi 40 / 75 m / neopren þéttiskinnu. Negla skal í aðra hverja hábáru, nema á 2 m kafla við kanta og á plötusamskeytum, þar skal negla í hverja hábáru.

Í langátt skal vera 60 cm bil milli nagla, nema á þakbrúnum, þar sem koma 7 naglar í hverja hábáru með 30 cm millibili.

Kjölur skal negldur við plötur í hverja hábáru.

Á langsamskeytum skulu plötur skarast um eina og hálfa báru. Skörun skal ávallt vera undan verstu veðurátttinni, þ.e. suð-austan.

NEGLING ÞAKKLÆÐNINGAR:

Þak skal þéttklætt með borðaklæðningu 25 * 150 mm.

Timbrið skal vera K18 eða betra, rakaflokkur IU.

Hvert borð skal neglt í hverja sperru með 3 stk. galv. kambsaumi, nema á 2 m kafla frá kanti skal negla með 3 stk. 40 / 75 galv. kambsaumi. Borð skulu sett saman yfir sperrum og mega aldrei vera tvær eða fleiri samsetningar í röð á sömu sperru. Borð skulu ná yfir a.m.k. 2 bil.

A6 / 1-06 SNIÐ. 1:10

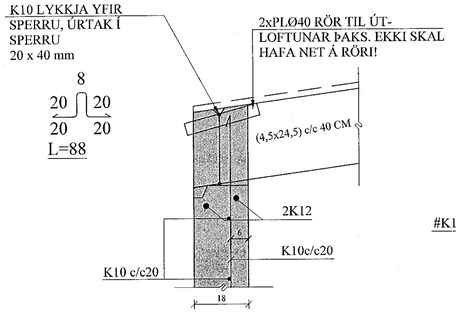

B6 / 1-06 SNIÐ. 1:10

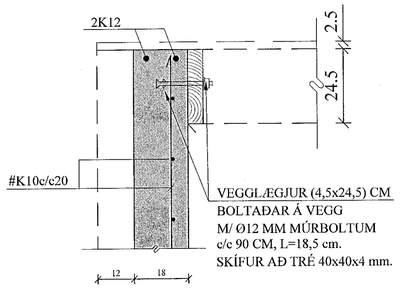

C6 / 1-06 SNIÐ. 1:10

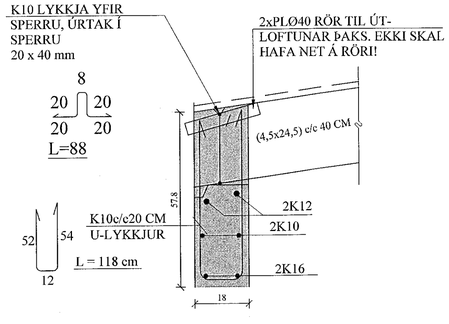

D6 / 1-06 SNIÐ. 1:10

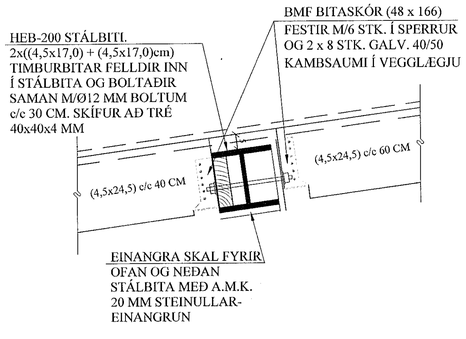

BREYTINGAR		

TILVÍSANIR:

SKÝRINGAR..... SJÁ TEIKN. NR. 1-01

Reikn.	JKR	Mars '20	Útgefið:	15.03.2020
Teikn.	JKR	Mars '20	Kvarði:	1:50, 1:10
Ath.				
Samþ.				

TINNUSKARÐ 14 - 16
Hafnarfirði

Nr. 1-06

Verkhluti
ÞAK,
GRUNNMYND,
SNIÐ. SKÝRINGAR.

Verkfræðistofa
Jóns Kristjánssonar ehf
Ármúla 19
108 Reykjavík
Sími: 537-0002 Gsm: 772-3154
Kt: 540817-0300
Netfang: jokris54@gmail.com