MÓTTEKIÐ
19. JÚNÍ 2020
fh. Byggingarfulltrúans í Hafnarfirði

EINLÍNUMYNDIR

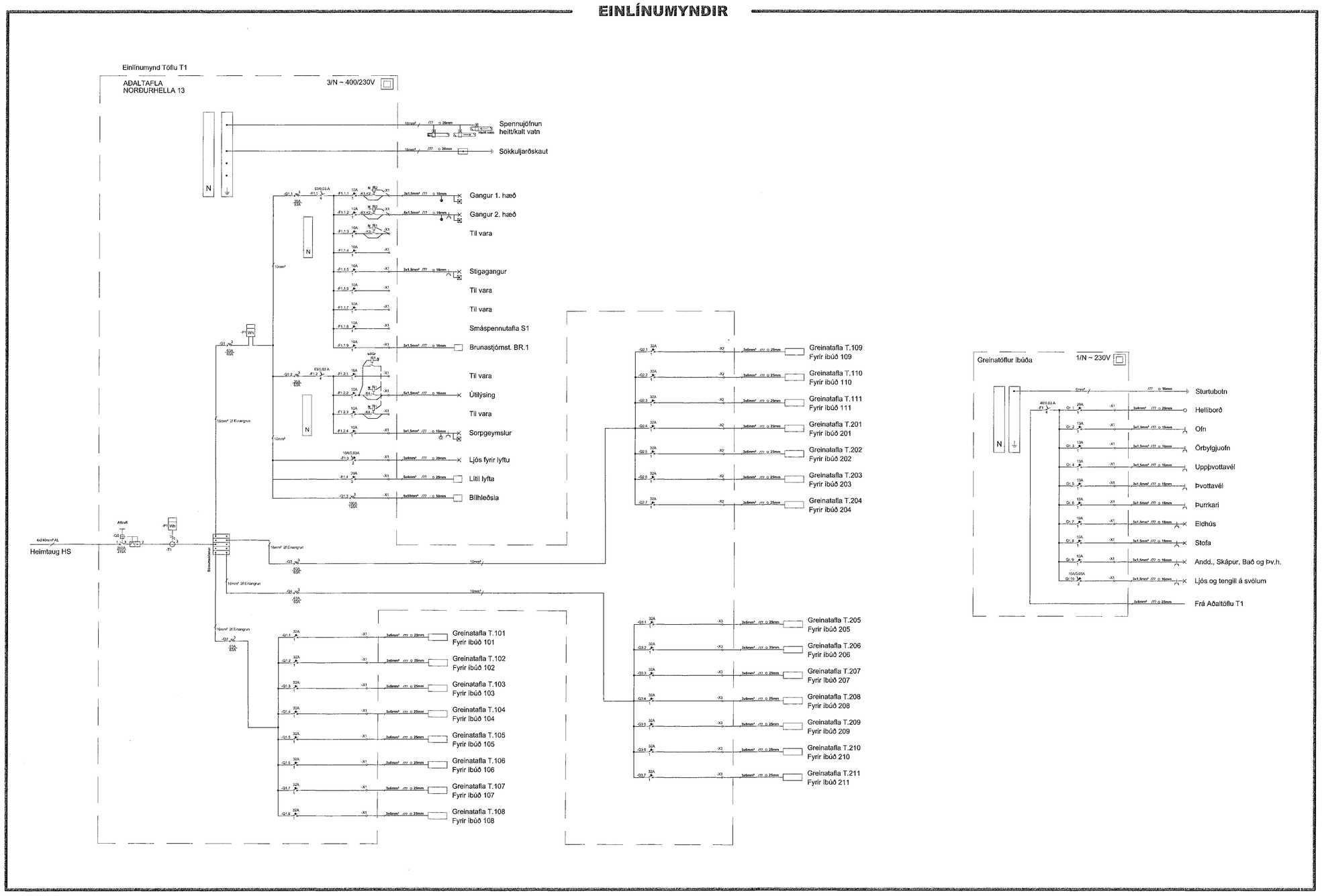

ÁRITUN HÖNNUNARSTJÓRA:
ÚTI INNI
ARKITEKTAR
JÓN ÞÓR ÞORVALDSSON
ARKITEKT FAÍ SAMARK
KT.: 021256 7579

Br.	Dags.	Breyting	Ha.

FRUMA
Fruma ehf / 430700-2430
Hringbraut 77 101 Reykjavík
Sími: 821-6966
frumaehf@gmail.com

Verkheiti:
Norðurhella 13
221 Hafnarfjörður

Teikningaheiti:
Raflagnir
Einlínumyndir

Dagsetning:	Mælikvarði:	Blaðastærð:
02.06.2020	-	A1

Hannað:	Teiknað:	Yfirfarið:
ARE	ARE	ARE

Nafn og kennitala hönnuðar:
Axel Rúnar Eybórsson 110881-4799
Undirskrift hönnuðar:
Nafn og kennitala hönnunarstjóra:
Undirskrift hönnunarstjóra:

Verknúmer:	Teikninganúmer:	Útgáfa:
20-002	0003	A