Hefðbundinn frágangur kringum glugga nema annað komi fram
mkv. 1:20

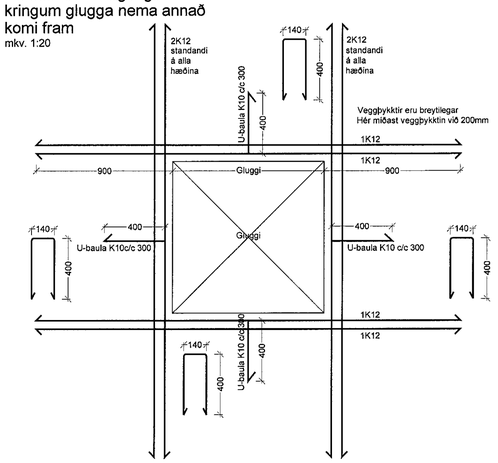

Steypuhula járna í útveggjum er min. 30mm
Steypuhula járna í innveggjum er min. 20mm
Steypuhula járna í svölum er min. 25mm
Steypuhula í sökklum er min. 35mm.
Steypuhula á steyptum milliplötum inni er:
Í neðri brún 20mm
Í efri brún 20mm

Hefðbundinn frágangur við veggenda nema annað komi fram
mkv. 1:20

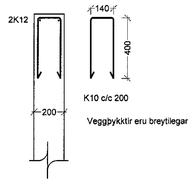

Hefðbundinn frágangur við vegghorn nema annað komi fram
mkv. 1:20

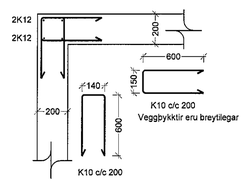

Hefðbundinn frágangur yfir hurðaropi nema annað komi fram
mkv. 1:20

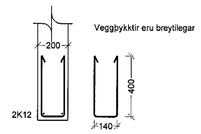

Dæmigert snið í lyftugöng við jörð
mkv. 1:20

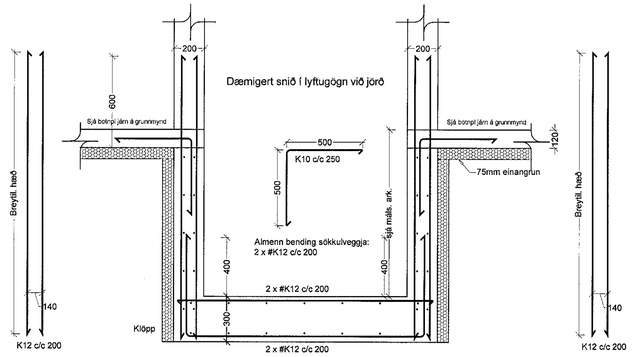

Hefðbundinn frágangur 1 á loftaplötu við innvegg
mkv. 1:20

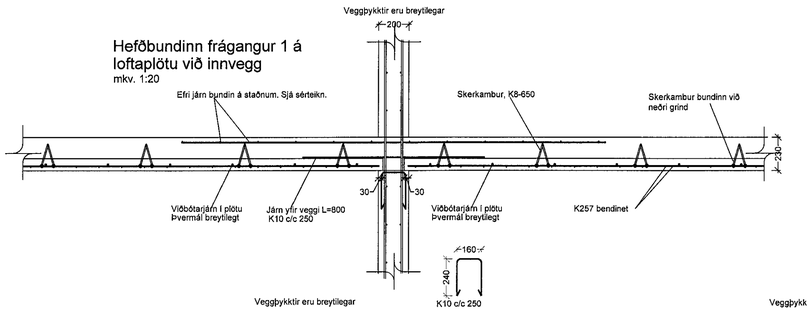

Hefðbundinn frágangur 2 á loftaplötu við innvegg
mkv. 1:20

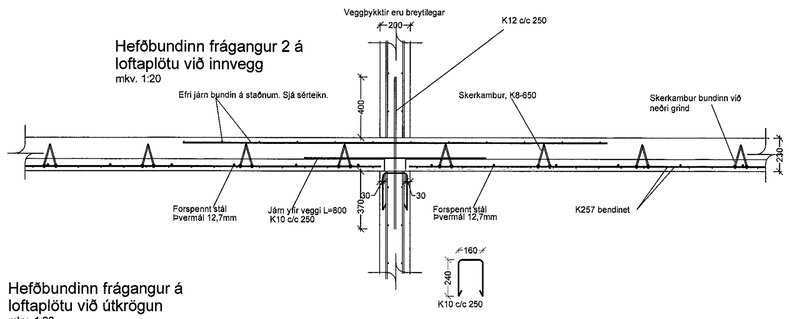

Hefðbundinn frágangur á loftaplötu við útvegg
mkv. 1:20

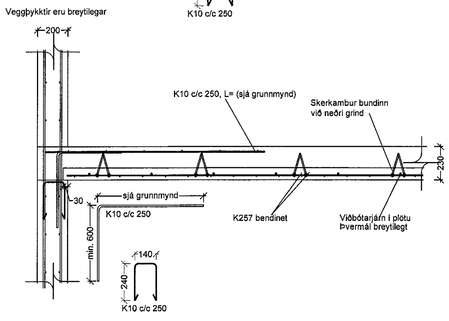

Hefðbundinn frágangur á loftaplötu við útkrögun
mkv. 1:20

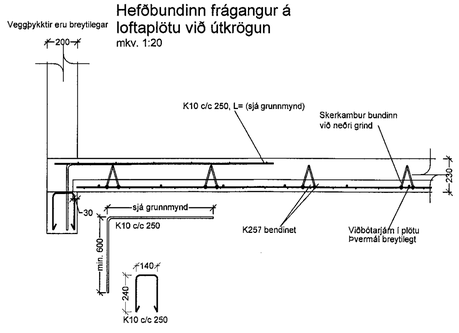

Hefðbundinn frágangur á samskeytum loftaplatna
mkv. 1:20

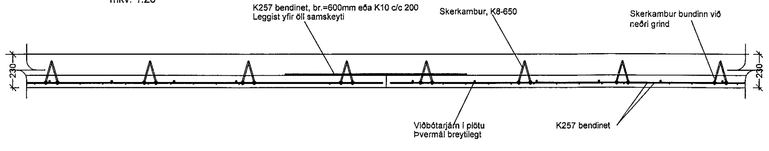

Samþykkt þann
11 AUG 2020
Byggingarfulltrúinn í Hafnarfirði
F.h. Sigurður Steinar Jónsson

ÚTGÁFUFERILL

NÚMER.	DAGS.	SKÝRINGAR.	UNNIÐ.
DAGS.		SAMRÆM.HÖNNUÐUR.	

EMIL ÞÓR GUÐMUNDSSON
FTFÍ
HAMRABORG 10
200 KÓPAVOGUR
GSM: 898 9517
NETFANG: emil@emil.is
kt: 280456-3499

HEITI VERKS:
Brenniskarð 3

HEITI TEIKNINGAR:
Sniðmyndir

MKV:	DAGS.	VERK NR	
1:20	15.07.2020		
TEIKNAÐ.	YFIRFARIÐ	SAMÞYKKT	NR. TEIKNINGAR
EÞG	EÞG	EÞG	S01
DAGS.UNDIRSKR. 06/08/20	NAFN HÖNNUÐAR EMIL ÞÓR GUÐMUNDSSON		
UNDIRSKR.HÖNNUÐAR			ÚTGÁFA