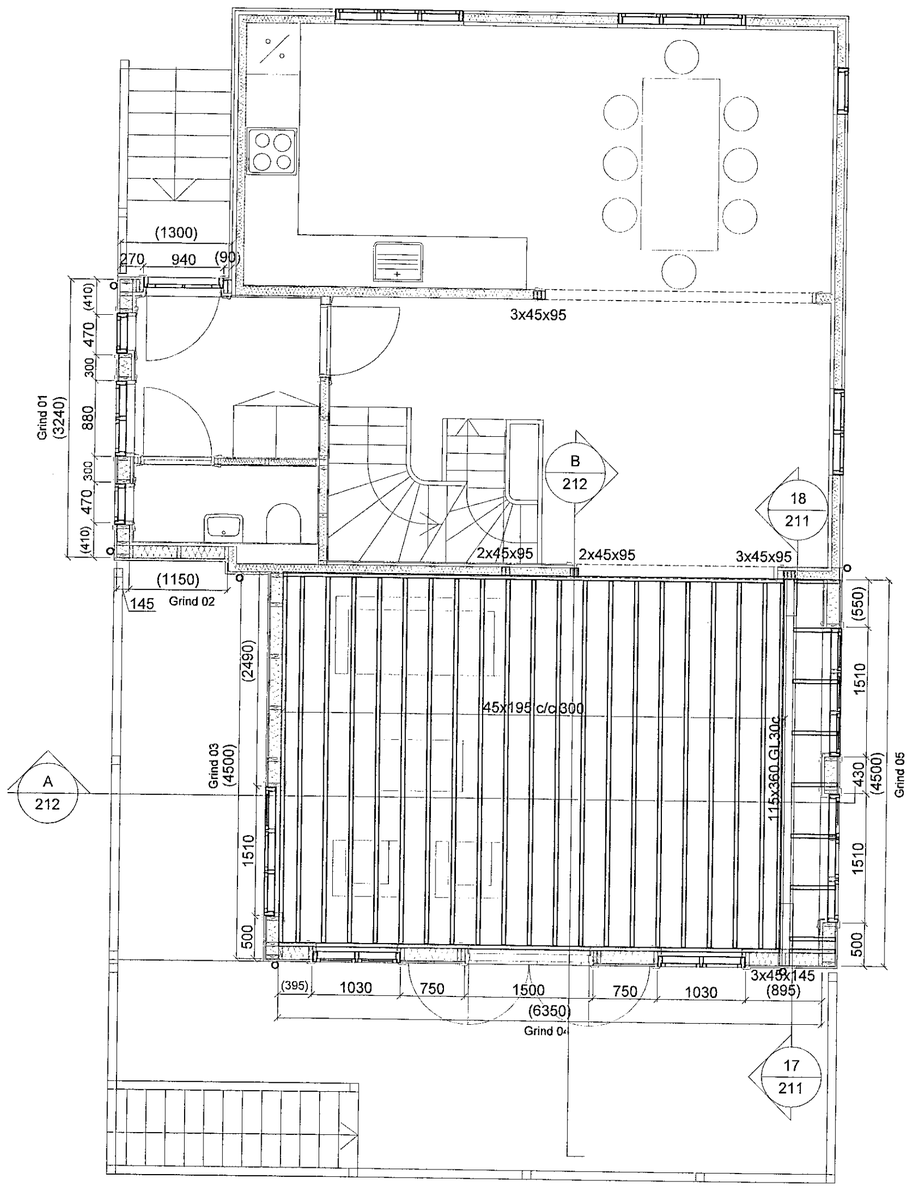

Grunnmynd - 1. hæð
Mkv. 1:50

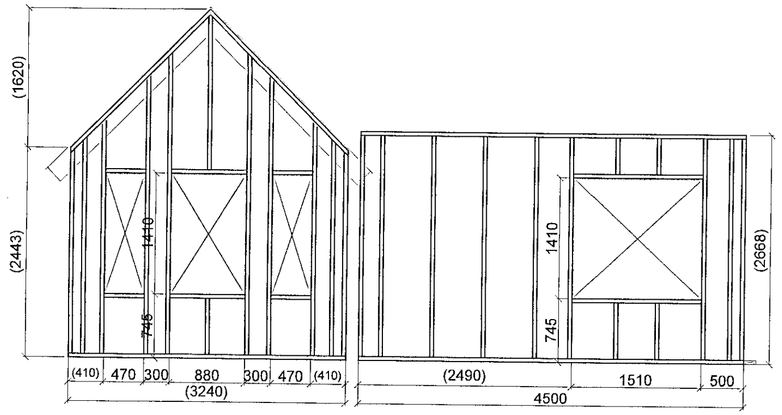

Grind - 01
Mkv. 1:50

Grind - 03
Mkv. 1:50

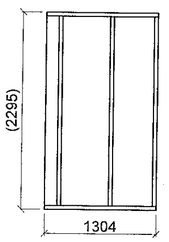

Grind - 02
Mkv. 1:50

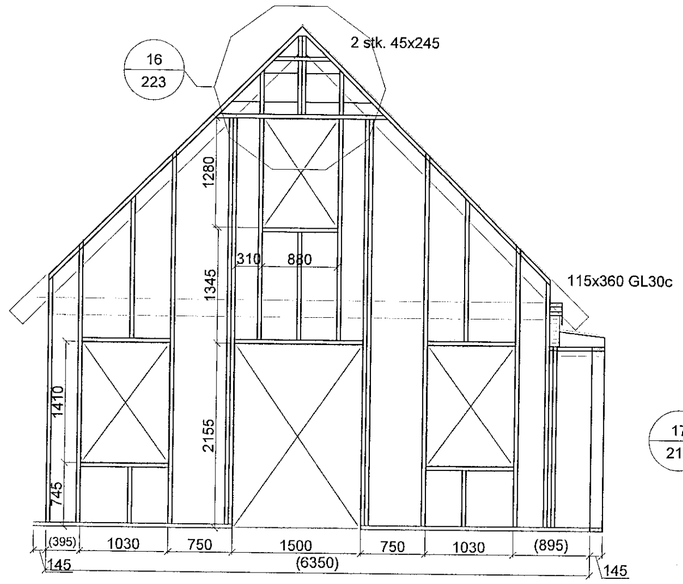

Grind - 04
Mkv. 1:50

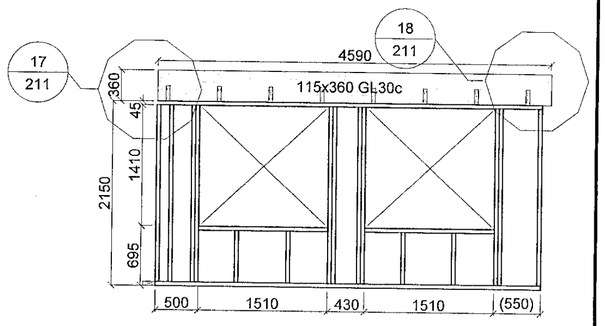

Grind - 05
Mkv. 1:50

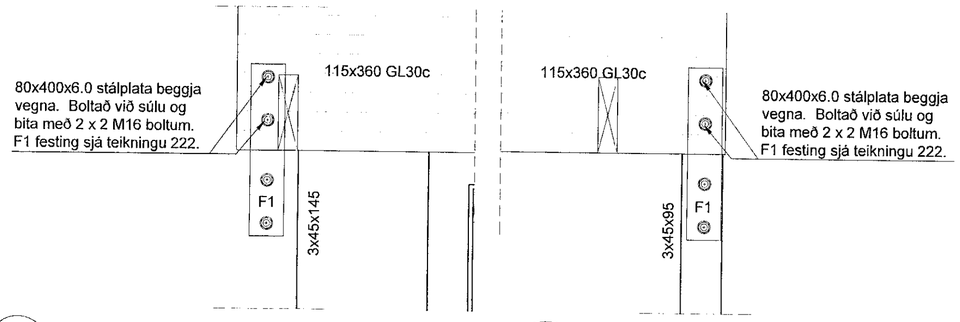

17/211 Deili 1:10

18/211 Deili 1:10

0 200 400 600 800 1000
1:10

0 1000 2000 3000 4000 5000
1:50

Samþykkt þann
17. nóv. 2020
F.h. byggingarfulltrúans í Hafnarfirði
Sigurður Steinar Jónsson

Dags:	Nr.	Breytingar:	Samþ.

Skýringar sjá teikn. nr. 200

VERKHOF EHF
Fellsmúli 26 • 108 Reykjavík • Sími: 517 9050 • Netfang: verkhof@verkhof.is

Heiti verks: Norðurbraut 27 - Viðbygging
220 Hafnarfjörður

Heiti teikningar: Burðarþol
Grunnmynd 1.Hæð
Snið og deili

Hönnuður: Svavar M. Sigurjónsson 180867-3419; Björgvin Ó. Sigurjónsson 110481-5279
Samþykkt:
Aðalhönnuður: Ólöf Flygenring 100955-4669
Samþykkt:

Dags: 01.10.2020
Geymslunr.: 211
Verknúmer: 19-105
Mælikv: 1:50/10
Teikn.nr.: 211
Útgáfa:

Hannað: SMS | Teiknari: SMS | Mælt: | Yfirfarið: BÓS

P:\Verk 2019\19-105 Norðurbraut 27\03 Teikningar\B-teikn\211 Norðurbraut 27.dwg

1.10.2020 17:48:39