Samþykkt þann
16. nóv. 2020
F.h. byggingarfulltrúans í Hafnarfirði
Sigurður Steinar Jónsson

Dags:	Nr.	Breytingar:	Samþ.
01.07.2020	A	Tilfærsla á stokkum vegna ljósa.	

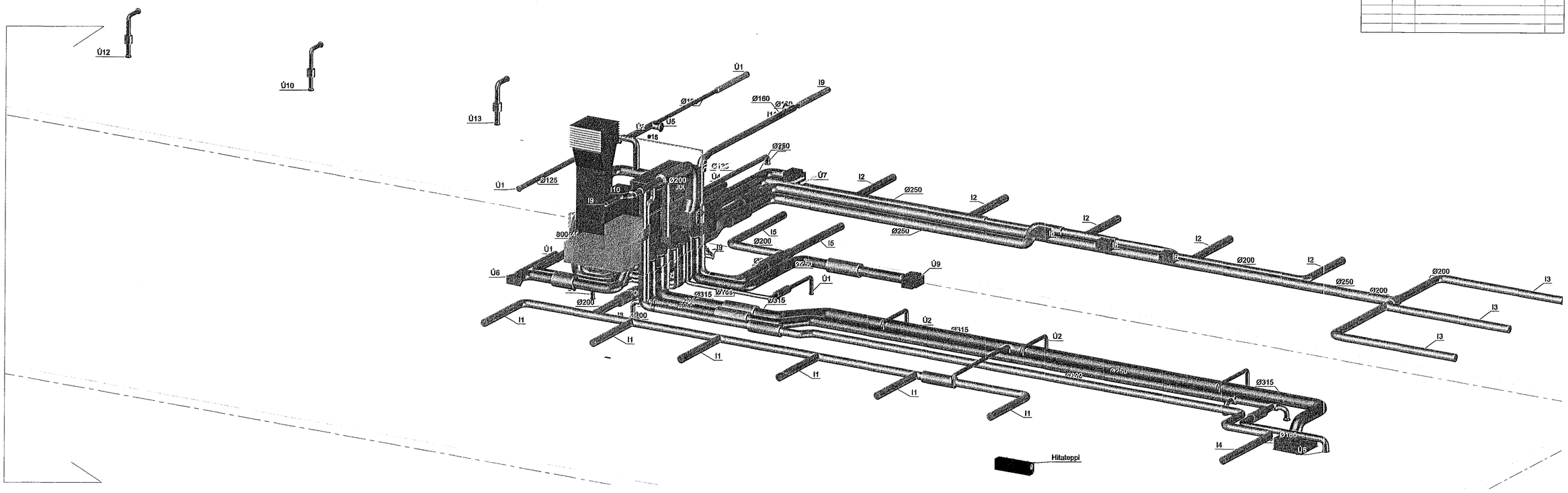

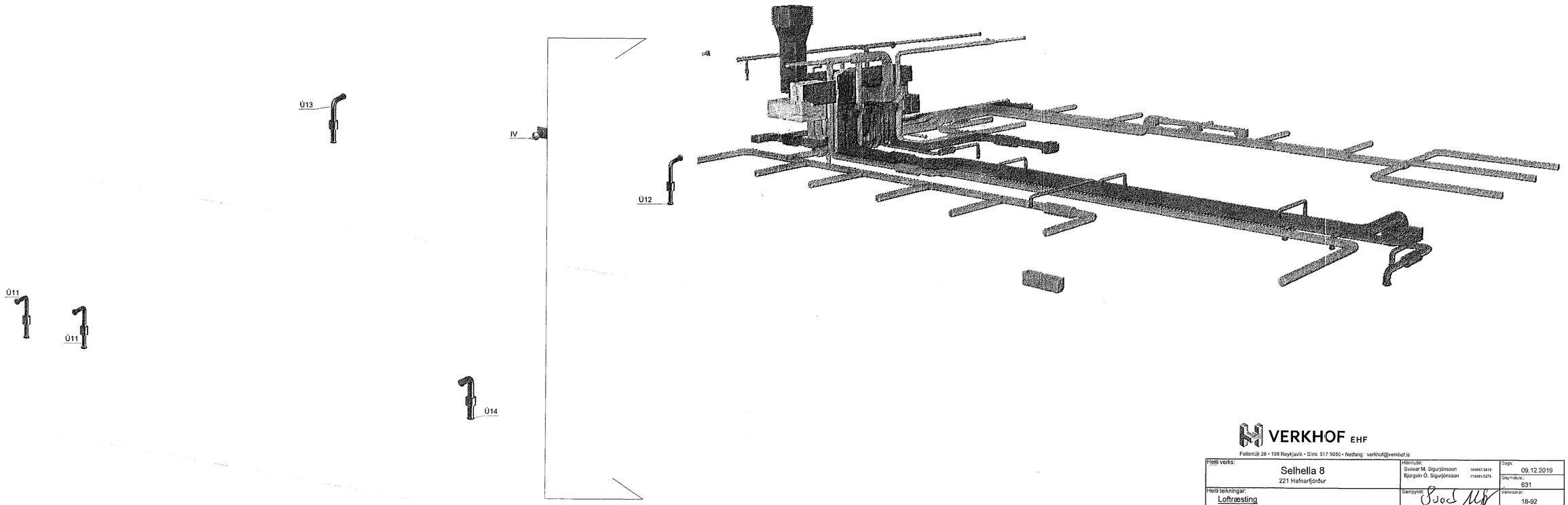

VERKHOF EHF
Fellsmúli 26 • 108 Reykjavík • Sími: 517 9050 • Netfang: verkhof@verkhof.is

Heiti verks: Selhella 8, 221 Hafnarfjörður	Hönnuðir: Svavar M. Sigurjónsson 180667-3419; Björgvin Ó. Sigurjónsson 110465-5279	Dags: 09.12.2019	
		Geymslunr.: 631	
Heiti teikningar: Loftræsting, Rúmmynd	Samþykki:	Verknúmer: 18-92	
	Aðalhönnuður: Guðni Pálsson 261264-4519	Mælikv.: c.a. 1:50	
Hannað: SMS; Teiknað: SMS; Mælt: ; Yfirfarið: BÓS	Samþykki:	Teikn.nr.: 631	Útgáfa: A

P:\Verk 2018\18-92 Selhella 8\03 Teikningar\L-teikn\631 Selhella 8.dwg

6.10.2020 15:01:10