Sambykkt þann

12. jan. 2021

F.h. byggingarfulltrúans í Hafnarfirði
Sigurður Steinar Jónsson

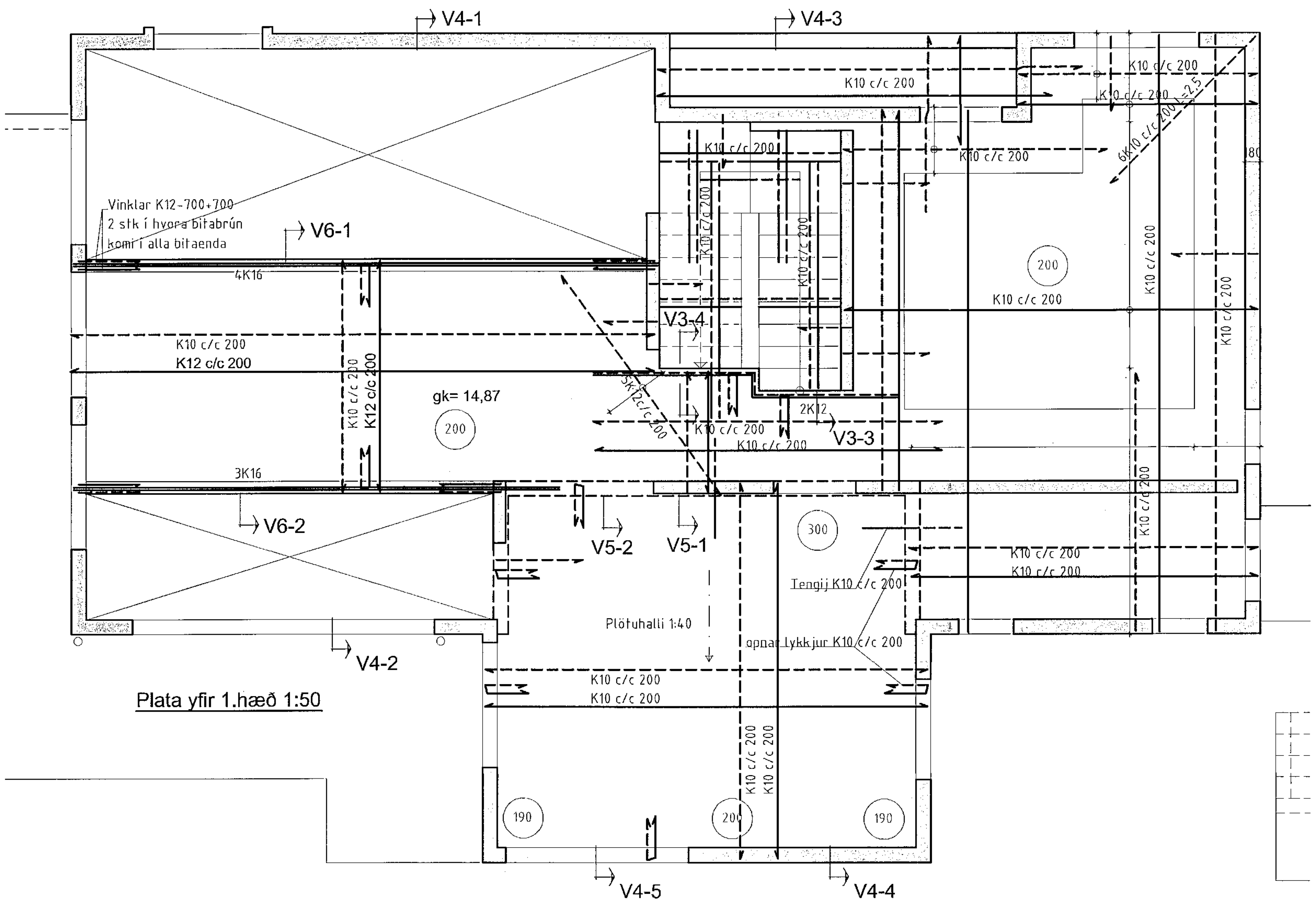

Plata yfir 1.hæð 1:50

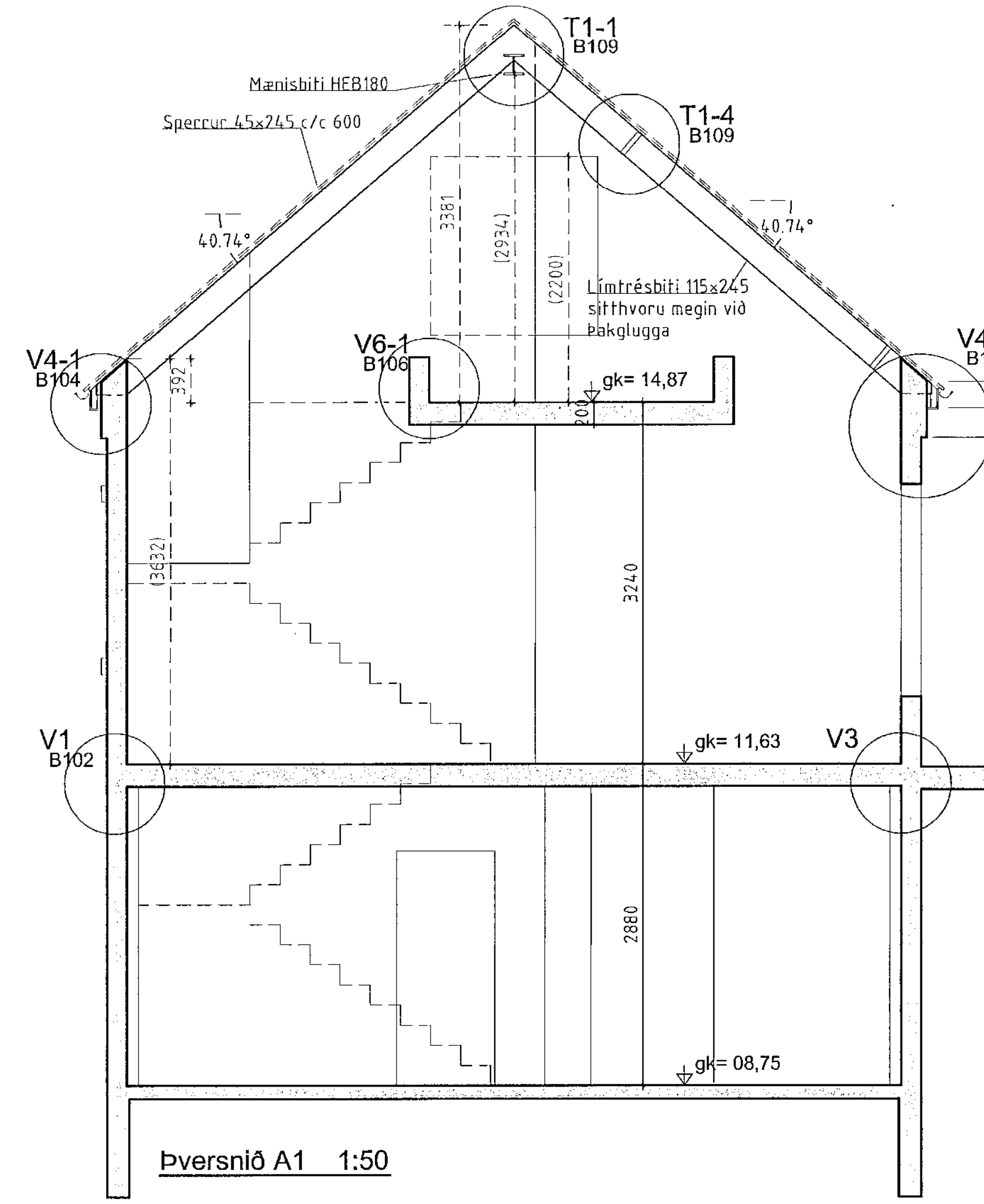

Þversnið A1 1:50

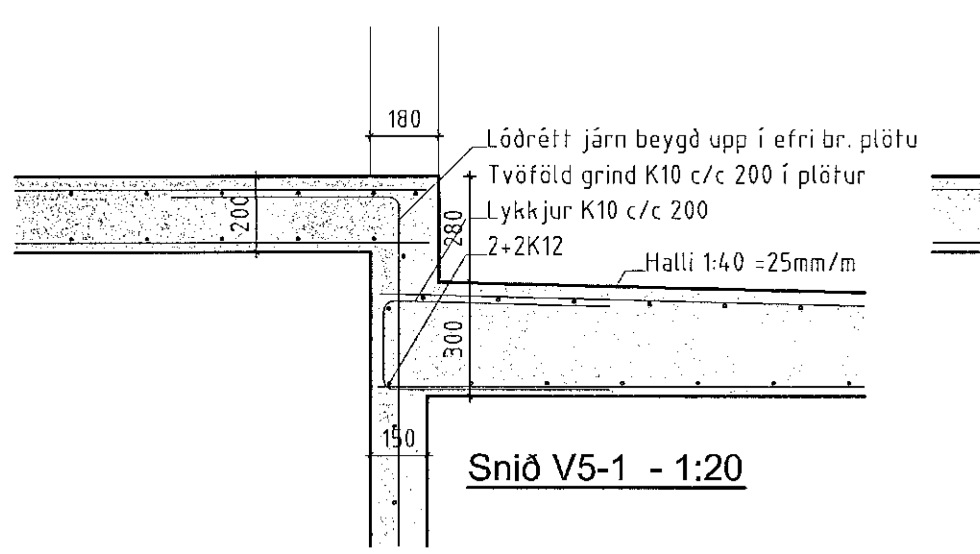

Snið V5-1 - 1:20

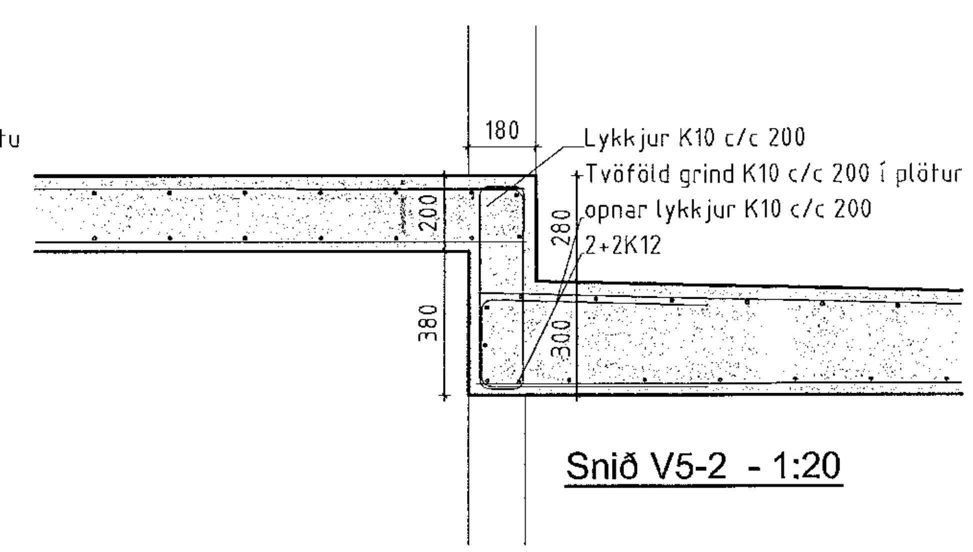

Snið V5-2 - 1:20

Sjá almennar skýringar á teikn B-101
Öll mál og kóta skall bera saman við sérteikningar arkitekts áður en smíði hefst

Númer	Dags.	Skýring breytingar	Br. af

GÁG ehf Verk - og tækniráðgjöf Gísli Ágúst Guðmundsson - Byggingatæknifr. kt: 250860-7499 Gauksási 41, 221 Hafnarfj . s: 869 0880 Netfang: gisligudmunds@gmail.com,	MKV. 1:50,20 á A2		DAGS. 02.12.2020	ÚTGÁFA NR. 1
	TEIKN. GG	REIKN. GG	VERKNR. 2010	NR. TEIKNINGAR B-105
HEITI VERKS: Mjósund 8, Hafnarf. Lnr:1219333	ÁRITUN HÖNNUÐAR			DAGS. ÁRITUNAR
HEITI TEIKNINGAR Plata yfir 1.hæð, þversnið A1 og sérm.	ÁRITUN SAMRÆMINGARHÖNNUÐAR Samræmingarhönnuður Kári Eiríksson Arkitekt FAÍ - kt: 070365-4059			DAGS. ÁRITUNAR