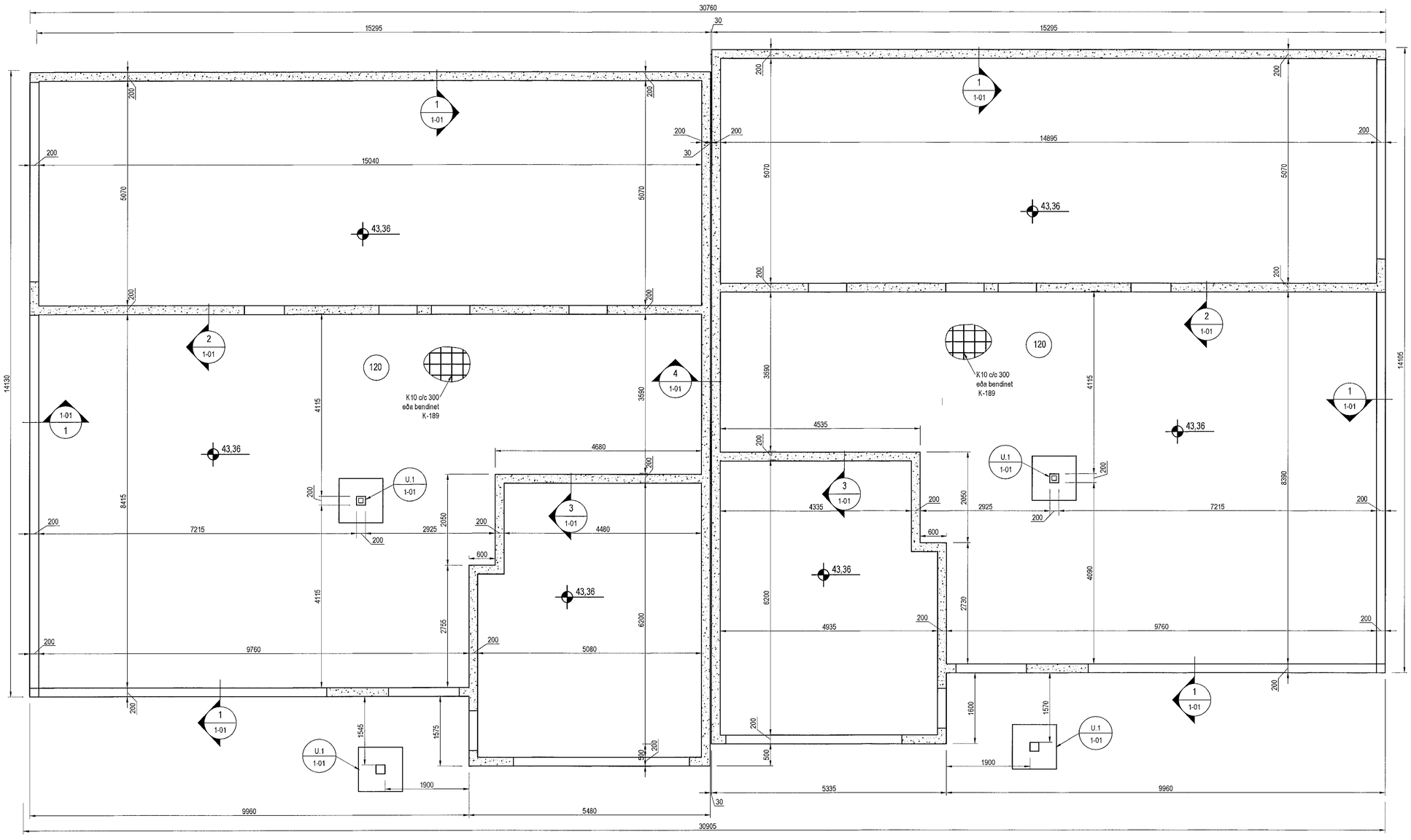

Undirstöður, Grunnmynd, 1:50

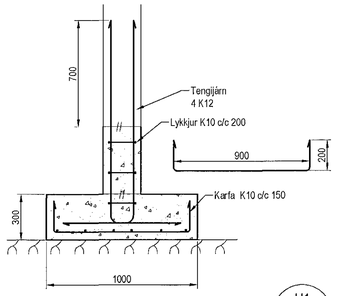

Undirstaða U1 1:20 1-01

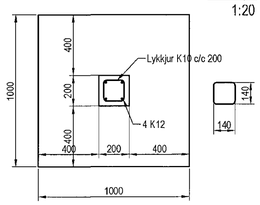

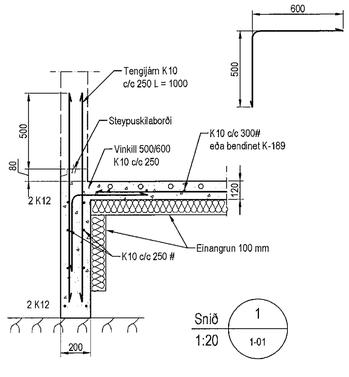

Snið 1 1:20 1-01

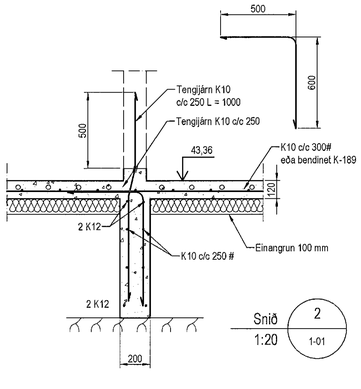

Snið 2 1:20 1-01

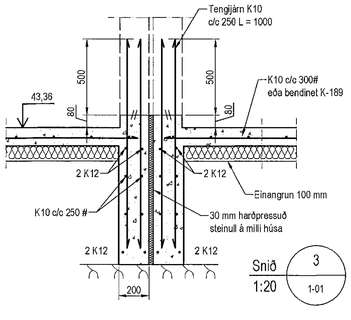

Snið 3 1:20 1-01

Skýringar

Almennar skýringar sjá blað 00-01
Undirstöður hvíla á klöpp eða móhellu Hæð undirstöðu skal vera > 50 sm
Mesta álag á undirstöðu = 0,5 MPa

Fylling inn í sökkla skal vera frostfrí grús. Fyllingu skal þjappa í 30 sm lögum
með 60 kg vibrósleða 3 umferðir hvert lag.
Taka skal úrtök í undirstöður fyrir frárennslislögnum, sjá Grunnlagna teikningu.
Öll mál eru í millimetrum
Einangrun undir botnplötu skal vera 100 mm polystyren 25 kg/m3

Samþykkt þann 28. júlí 2021
Byggingafulltrúinn í Hafnarfirði

TRÍPÓLÍ ARKITEKTAR
Andri G. L. Andrésson // kt: 240182-3949

Útgáfa	Breyting	Dagsetning	Hannað

Sveinbjörn Hinriksson
Byggingatæknifræðingur
Kt. 160851-2529
Strandgötu 11 Hafnarfirði
Sími: 555-4008, 861-9851
Netfang: svennihi@simnet.is

Staður: Völuskarð 34 Hafnarfirði
Skýring: Undirstöður

Hannað / Teiknað	Kvarði	Dagsetning	Verknr.	Teikn.nr.
	1:50 1:20	22. 7. 21	02-21	1-01