MÓTTEKIÐ
08. JÚLÍ 2021
Th. Byggingarfulltrúans í Hafnarfirði

Lágspenna		Smáspenna		Brunaviðvörunarkerfi
		Pípur ø20		Reykskynjari Jónískur
		Pípur í gólf ø20		Reykskynjari Optískur
		Smáspennudós hæð 200		Hitaskynjari
		Smáspennudós hæð 1100		Handboði
		Fjarskipti hæð 200		Aðkoma að huldum skynjara
		Loftnet hæð 200		Afhleyping slökkvilíðs
		Tölvutengill hæð 200		Bjalla
		Dyrasími hæð 1500		Sírena
		Hátalari hæð 1100		Flauta
		Hnappur hæð 1100		Suðari
		Loftdós til tengingar		Boðsendir
		Veggdós hæð 1500		Reykskynjari almennt tákn
		Hurðanemi öryggiskerfis		Reykskynjari hulinn
	Instabus	Hnappaborð öryggiskerfis hæð 1500		CIN Skammhlaupseinangrari
		Hreyfiskynjari öryggiskerfis		EAR Endi á rás
		Hurðanemi		Gaumljós
		Lagnaleið, möguleiki á gardínustýringu		Stýrinstöð
		Hurðaopnun		Undirstöð
		Reykskynjari		Varastraumgjafi
		Hreyfiskynjari öryggiskerfis		logaskynjari
		Gasskynjari öryggiskerfis		Gaumljós og suðari
		Handboði		LVA Inn/Útgangseining
		Bjalla		Skynjari við bita
		Flauta		
		Gaumljós		
		Pípur fara niður		
		Pípur fara upp		

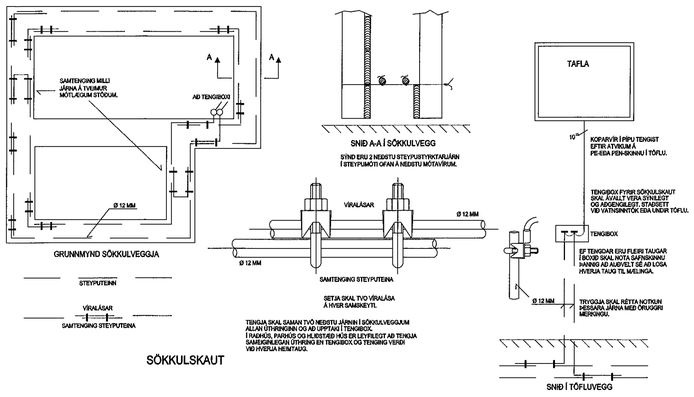

Almennar skýringar

Allar almennar raflagnir séu í 6mm plastpípur ídregnar 3x1,5q vír.
Allar í 6A greinar eru ídregnar með 3x2,5q vír
Málstraumur rafbúnaðar sé í samræmi við stærðir yfirstraumsvarna(varbúnaðar) samkvæmt töfluteikningum.
fjarskiptalagnirlagnir skulu lagðar með 20mm plastpípum.

Gefin hæðarmál eru í cm frá fullfrágengnu gólfi í miðja dós og frá miðri dós í miðja dós.
Öll tákn eru táknræn og ber að samræma lagnir að tækjum eftir aðstæðum á staðnum og eftir sérteikningum.

Hæð tengla í eldhúsi, baðherbergi, VS, geymslu og bílskúr eru 110cm.
Hæð rofa er 110cm.
Hæð rofa í svefnherbergi við rúm er 80cm.
Hæð almennra tengla er 20cm.
Hæð loftnets- og símatengla er 20cm.

Við ákvörðun á hæð vinnuljósa undir eða yfir eldhússkápum skal taka mið af innréttingarteikningum.
Almennt er hæð vinnuljósa 155cm.
Við nákvæma staðsetningu dósa skal fanið eftir smíða- og innréttingarteikningum.

NEMA ANNARS SÉ GETIÐ Á TEIKNINGUM.

Raflagnateikningar

breytt:
breytt:
breytt:

Raflax

Sigurður Sigurðsson
kt.181061-2439
sími: 5672099 gsm: 8962099
Garðsstaðir 64 112 Reykjavík
email: raflax@raflax.is

Verkheiti: Malarskarð 2 - Hafnarfjörður
Skýringar - Sökkulskaut

Teikning 5 af 5

nkv:
dagsi: 01. Júní. 2021
hannaði:
teiknaði: SS
nafn:
kt: 030859 7749