MÓTTEKIÐ
08. JÚLÍ 2021
fh. Byggingarfulltrúans í Hafnarfirði

Lágspenna		Smáspenna		Brunaviðvörunarkerfi	
		Pípur ø20		R J	Reykskynjari Jónískur
		Pípur í gólf ø20		R O	Reykskynjari Optískur
		Smáspennudós hæð 200		H	Hitaskynjari
		1100	Smáspennudós hæð 1100	O HB	Handboði
		F	Fjarskipti hæð 200		Aðkoma að huldum skynjara
		L	Loftnet hæð 200		Afhleyping slökkvilíðs
		T	Tölvutengill hæð 200		Bjalla
		S	Dyrasími hæð 1500		Sírena
		H	Hátalari hæð 1100		Flauta
			Hnappur hæð 1100		Suðari
			Loftdós til tengingar		Boðsendir
		1500	Veggdós hæð 1500		Reykskynjari almennt tákn
		OK	Hurðanemi öryggiskerfis		Reykskynjari hulinn
	Instabus		Hnappaborð öryggiskerfis hæð 1500	CIN	Skammhlaupseinangrari
			Hreyfiskynjari öryggiskerfis	EAR	Endi á rás
			Hurðanemi		Gaumljós
		OA	Lagnadeild, möguleiki á gardínustýringu		Stjórnstöð
			Hurðaopnun		Undirstöð
		R	Reykskynjari		Varastraumgjafi
		HR	Hreyfiskynjari öryggiskerfis	L	logaskynjari
		G	Gasskynjari öryggiskerfis		Gaumljós og suðari
			Handboði	LVG	Inn/Útgangseining
			Bjalla		Skynjari við bita
			Flauta		
			Gaumljós		
			Pípur fara niður		
			Pípur fara upp		

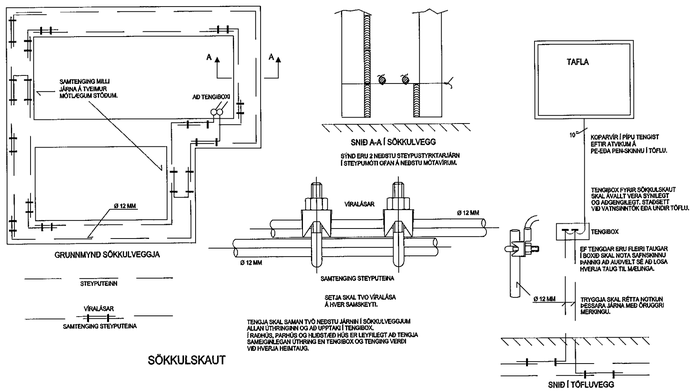

Almennar skýringar

Allar almennar raflagnir séu 16mm plastpípur ídregnar 3x1,5q vír.
Allar 16A greinar eru ídregnar með 3x2,5q vír
Málstraumur rafbúnaðar sé í samræmi við stærðir yfirstraumsvarna(varbúnaðar) samkvæmt töfluteikningum.
fjarskiptalagnirlagnir skulu lagðar með 20mm plastpípum.

Gefin hæðarmál eru í cm frá fullfrágengnu gólfi í miðja dós og frá miðri dós í miðja dós.
Öll tákn eru táknræn og ber að samræma lagnir að tækjum eftir aðstæðum á staðnum og eftir sérteikningum.

Hæð tengla í eldhúsi, baðherbergi, VS, geymslu og bílskúr eru 110cm.
Hæð rofa er 110cm.
Hæð rofa í svefnherbergi við rúm er 80cm.
Hæð almennra tengla er 20cm.
Hæð loftnets- og símatengla er 20cm.

Við ákvörðun á hæð vinnuljósa undir eða yfir eldhússkápum skal taka mið af innréttingarteikningum.
Almennt er hæð vinnuljósa 155cm.
Við nákvæma staðsetningu dósa skal fanð eftir smíða- og innréttingarteikningum.

NEMA ANNARS SÉ GETIÐ Á TEIKNINGUM.

Raflagnateikningar	breytt:	Raflax	Sigurður Sigurðsson kt.181061-2439 sími: 5672099 gsm: 8962099 Garðsstaðir 64 112 Reykjavík email: raflax@raflax.is	Verkheiti: Malarskarð 10 - Hafnarfjörður Skýringar - Sökkulskaut Teikning 5 af 5	nkvi: dagsi: 01. Júní. 2021 hannaði: teiknaði: SS nafn: kt: 0308597749
	breytt:				
	breytt:				