ADALLAUG:

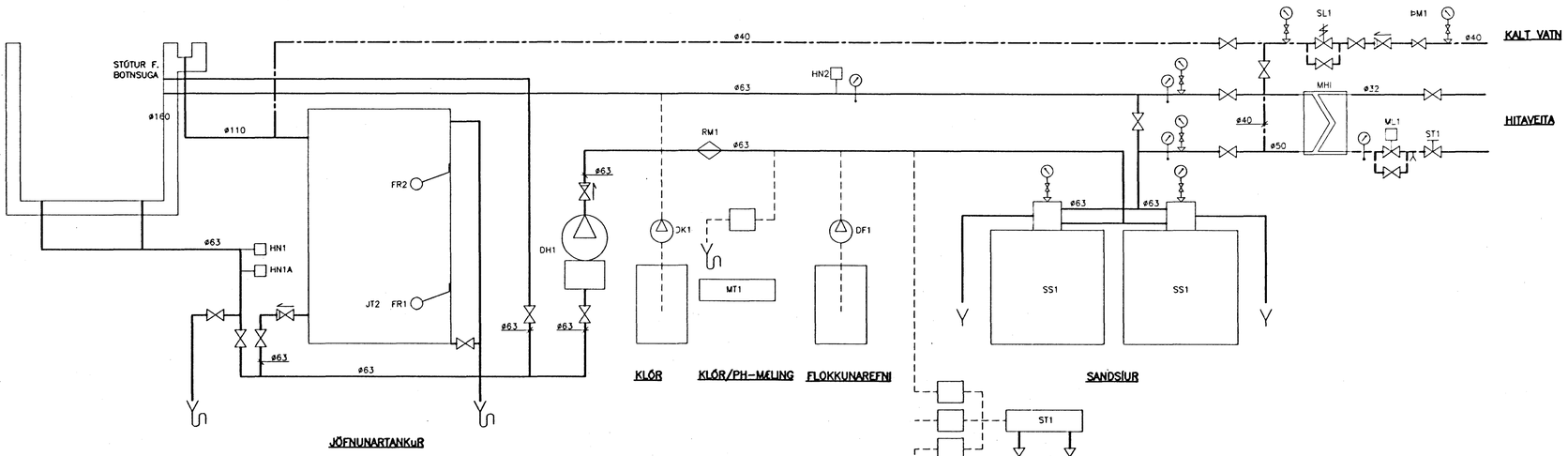

NUDDPOTTUR: (POTTUR 1 SÝNDUR, POTTUR 2 ER EINS.)

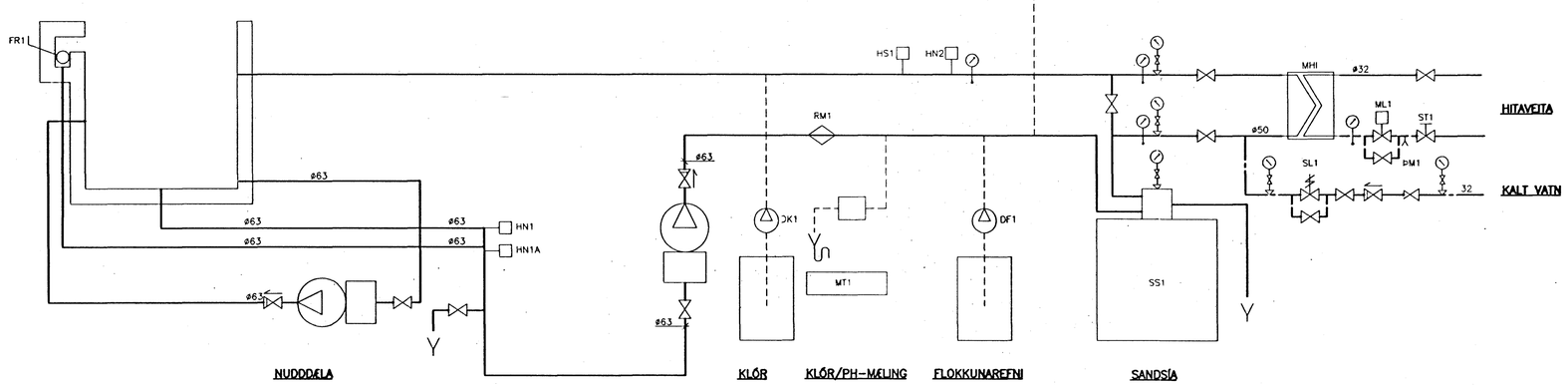

KERFISLÝSING:

KERFI 6.1 (SUNDLAUG)
KERFID ER RÆST MED ROFA Á STJÓRNTÖFLU. VID GANGSETNINGU FER DÆLA DÆ1 Í GANG OG HITASTÝRING, VATNSHÆDARSTÝRING OG STÝRISTRAUMUR AD KLÓR/PH-TÆKI FER Á. STJÓRNSTÖD STÝRIR MÓTORLOKA ML1 ÞANNIG AD HITASTIGID VID HN1 SÉ STÖDUGT, HÁMARKSHITI VID HN2 TAKMARKAR OPNUN ML1.
VATNSHÆDARSTÝRING OPNAR SEGULLOKA SL1 VID MERKI FRÁ HÆDARROFA FR1 OG LOKAR SEGULLOKA VID MERKI FRÁ HÆDARROFA FR2.

KERFI 6.2, 6.3 (POTTAR)
KERFID ER RÆST MED ROFA Á STJÓRNTÖFLU. VID GANGSETNINGU FER DÆLA DÆ1 Í GANG OG HITASTÝRING, VATNSHÆDARSTÝRING OG STÝRISTRAUMUR AD KLÓR/PH-TÆKI FER Á. STJÓRNSTÖD STÝRIR MÓTORLOKA ML1 ÞANNIG AD HITASTIGID VID HN1 SÉ STÖDUGT, HÁMARKSHITI VID HN2 TAKMARKAR OPNUN ML1.
STJÓRNSTÖD OPNAR OG LOKAR SEGULLOKA VID MERKI FRÁ HÆDARROFA, FR1
VID BOD FRÁ YFIRHITASTILLI HS1 STÖDVAST DÆLA DÆ1 OG MÓTORLOKI ML1 LOKAR.

KERFI 6.3
KERFID ER RÆST MED ROFA Á STJÓRNTÖFLU. VID GANGSETNINGU FER DÆLA DÆ1 Í GANG OG HITASTÝRING, VATNSHÆDARSTÝRING OG STÝRISTRAUMUR AD KLÓR/PH-TÆKI FER Á. STJÓRNSTÖD STÝRIR MÓTORLOKA ML1 ÞANNIG AD HITASTIGID VID HN1 SÉ STÖDUGT, HÁMARKSHITI VID HN2 TAKMARKAR OPNUN ML1.
STJÓRNSTÖD OPNAR OG LOKAR SEGULLOKA VID MERKI FRÁ HÆDARROFA, FR1
VID BOD FRÁ YFIRHITASTILLI STÖDVAST DÆLA DÆ1 OG MÓTORLOKI ML1 LOKAR MED ROFA.
MED ROFUM Í VAKTHERBERGI ER HÆGT AD GANGSETJA DÆLUR FYRIR VATNSNUDD Í POTTUM.

STJÓRNTAFLA
STJÓRNTAFLA ER Í TENGIKLEFA Í KJALLARA. Í TÖFLU ERU STJÓRNSTÖDVAR ÁSAMT ÖLLUM RAFBÚNADI FYRIR KERFI 6.1–6.3. Á FRAMHLID TÖFLU ERU ROFAR GANGLJÓS OG BILUNARLJÓS.

Í VAKTHERBERGI ER TAFLA MED HITAMÆLUM FYRIR HITASTIG VID HN1 Í SUNDLAUG OG POTTUM, VIDVÖRUN FYRIR YFIRHITUN Í POTTUM OG BILUN Í KERFUM.

TÆKJALISTI

ADALLAUG

NR	TÆKI	GERD / TÆKNILÝSING
JT1	JÖFNUNARTANKUR	PE-PLAST 1000 mm
DH1	DÆLUR HRINGRÁS	STA-RITE
SS1	SANDSÍUR	PAHLÉN
DF1	FLOKKUNAREFNISDÆLA	PROMINENT
ST1	SÝRUSTIGSTÆKI	PAHLEN CO2
MT1	KLÓR/ph-STÝRING	PAHLÉN AUTODOS 1000
DK1	KLÓRDÆLA	PROMINENT
HN1A	HITANEMI	STÝRANDI
HN2	HITANEMI	HÁMARK
HN1	HITANEMI	TENGIST MÆLI Í VAKT
HN2	RENNSLISMÆLIR	
FR1	HÆDARROFI	ÁFYLLING Á
FR2	HÆDARROFI	ÁFYLLING AF
MH1	MILLIHITARI	AFL: 150 kW HRINGRÁS: 5/35 °C, q= 1,2 l/s, dp= 15 kPa HITAVEITA: 75/25 °C, q=0,66 l/s, dp= 10 kPa
ML1	MÓTORLOKI	Kvs= 6 m3/t
ST1	STILLILÖKI	Kvs= 8 m3/t
SL1	SEGULLOKI	Kvs= 8 m3/t
ÞM1	ÞRÝSTIMINNKARI	q= 1,2 l/s, dp= 50 kPa, STILLISVID 3–5 BAR

NUDDPOTTAR

NR	TÆKI	GERD / TÆKNILÝSING
DH1	DÆLUR HRINGRÁS	STA-RITE
SS1	SANDSÍUR	PAHLÉN
DF1	FLOKKUNAREFNISDÆLA	PROMINENT
ST1	SÝRUSTIGSTÆKI	PAHLEN CO2
MT1	KLÓR/ph-STÝRING	PAHLÉN AUTODOS 1000
DK1	KLÓRDÆLA	PROMINENT
HN1	HITANEMI	STÝRANDI
HN2	HITANEMI	HÁMARK
HN1A	HITANEMI	TENGIST MÆLI Í VAKT
HN2	RENNSLISMÆLIR	
HS1	HITASTILLIR	YFIRHITUN
FR1	HÆDARROFI	ÁFYLLING AF/Á
MH1	MILLIHITARI	AFL: 150 kW HRINGRÁS: 5/40 °C, q= 1,0 l/s, dp= 15 kPa HITAVEITA: 75/25 °C, q=0,6 l/s, dp= 10 kPa
ML1	MÓTURLOKI	Kvs= 4 m3/t
ST1	STILLILÖKI	Kvs= 6 m3/t
SL1	SEGULLOKI	Kvs= 6 m3/t
ÞM1	ÞRÝSTIMINNKARI	q= 1,0 l/s, dp= 50 kPa, STILLISVID 3–5 BAR

Byggingafulltrúi Hafnarfjarðar
Áfgreitt þann
26 MAI 1998
Sigurbjartur Halldórsson

HRAFNISTA HAFNARFIRDI

BR.	DAGS.	BREYTING

SUNDLAUGARKERFI
ENDURNÝJUN HITA-, HREINSI- OG STÝRIBÚNADAR
KERFISMYND

VSÓ
VSÓ RÁDGJÖF
BORGARTÚNI 20
105 REYKJAVÍK
SÍMI 562 1099
SÍMBREF 562 1865
NETFANG vso@vso.is

REYKJAVÍK	13.05.1998	KVARDI	—
TEIKN. KH	REIKN.	VERK	BLAD NR. 6.01
ATH.	DANS.	98133	BR.

98133601