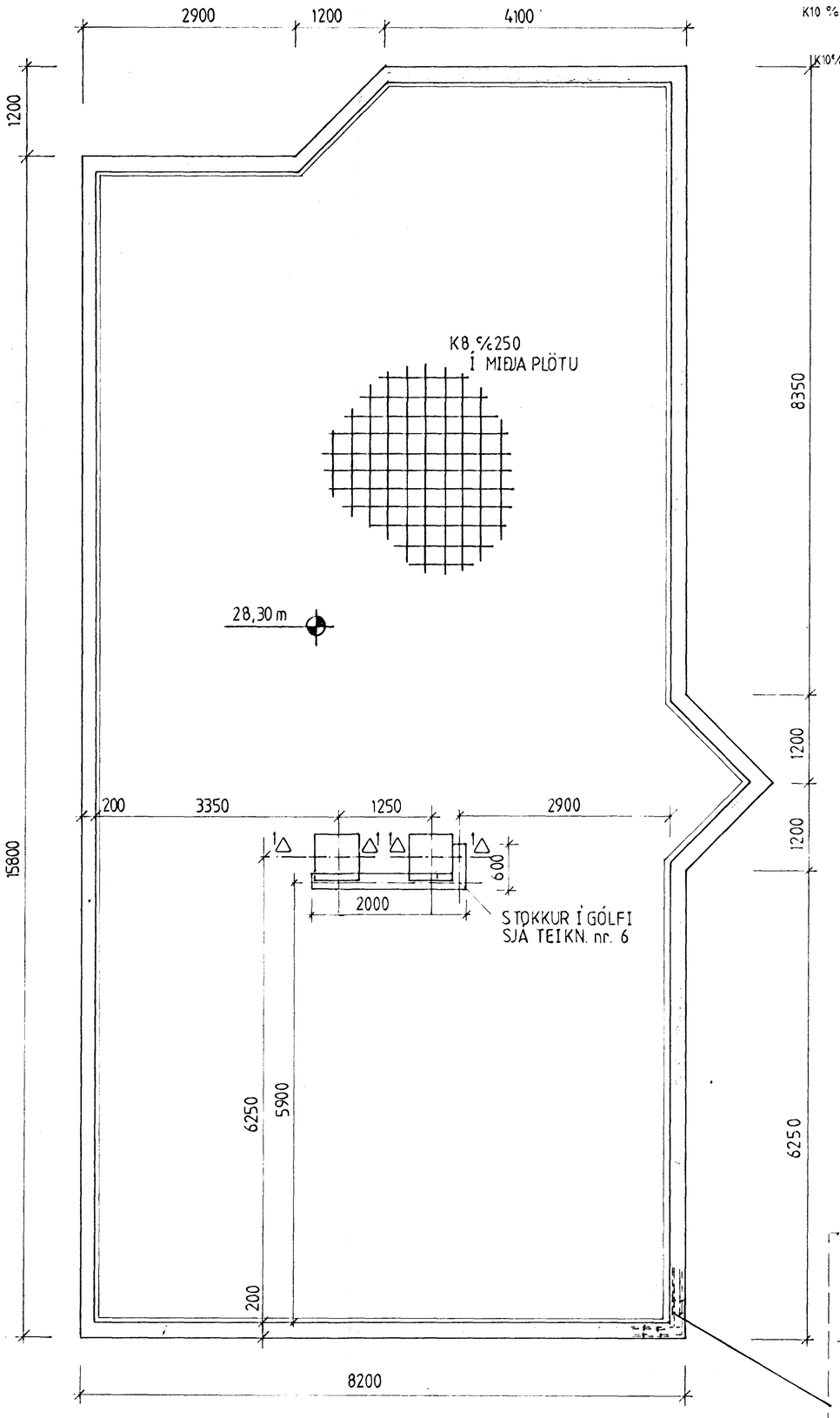

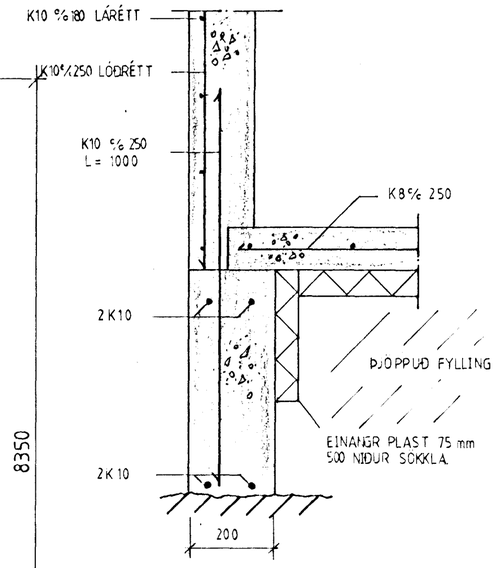

ÚTVEGGUR M=1:10

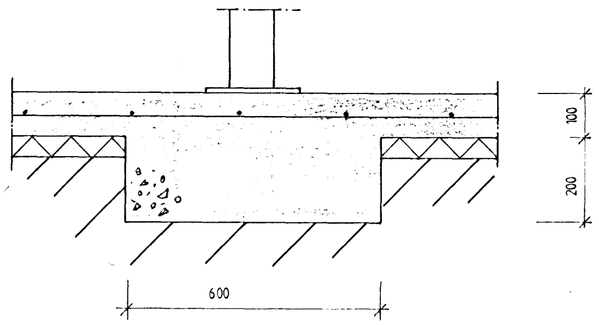

SNIÐ 1 M = 1:10

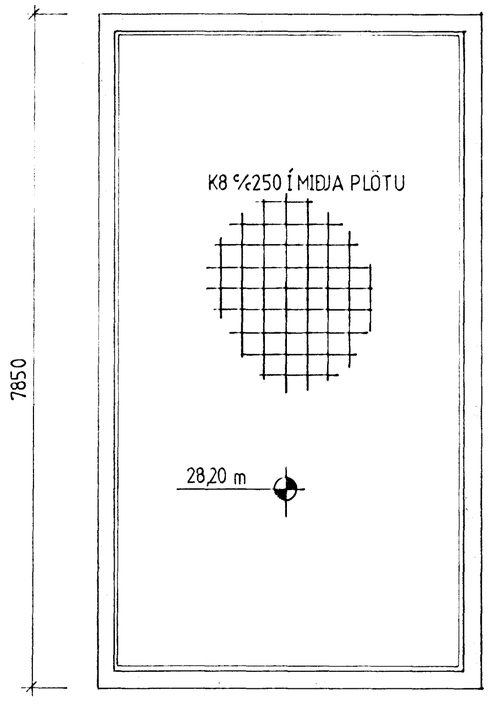

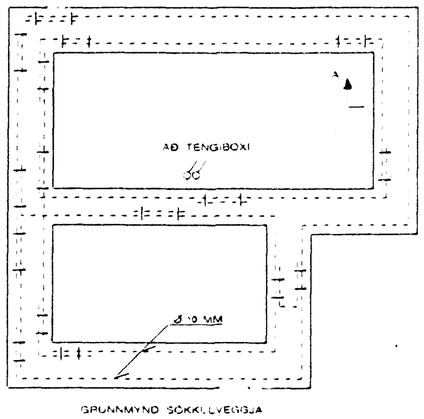

GRUNNMYND SÖKKULVEGGJA

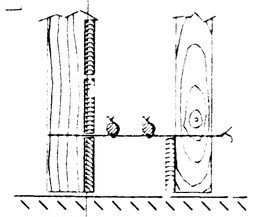

SNIÐ A - A Í SÖKKULVEGG

SYNDIR ERU 2 NEÐSTU STEYPU-STYRKTARJÁRN Í STEYPUMÓTI OFAN Á NEÐSTU MÓTAVÍRU.

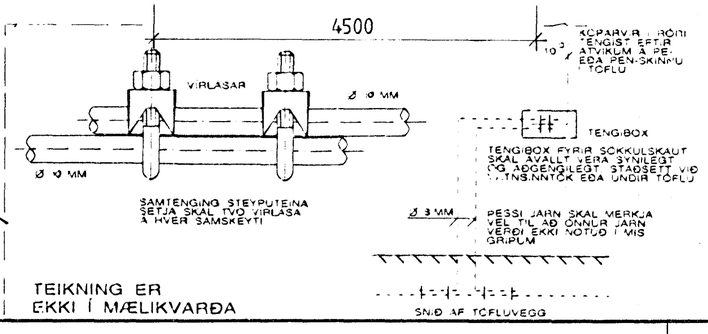

TEIKNING ER
EKKI Í MÆLIKVARÐA

HAFNARFJARÐARBÆR
07 MAY 1993
BYGGINGAFULLTRÚINN

SKÝRINGAR:

- Steinsteypa : S 250, sement = minnst 300kg/m3.
  v/s = 0.5, loft 5 - 6 %
- Grunnur og undirstöður skulu vera í samræmi við byggingareglugerð kafla VII.
- Undirstaða er sýnd, leyfilegt álag 60 t/m2
  mesta álag 12 t/m2

- Notálag skv. ÍST/DS 410, öryggi skv. ÍST/DS 409.
- Grafið skal niður á fastann botn.
- Fyllingarefni skal vera frostfrítt og þjappað í mest 30 cm lögum.
- Steypuhula í sökkli minnst 3 cm.
- Fari hæð undirstaða yfir 100 cm komi einföld járnagrind K10 c/c 250 eða K8 c/c 200 ásamt teiknaðri járnalögn.
- Framkvæmdir skulu vera í fullu samræmi við gildandi staðla og Byggingareglugerð.

DAGS	BREYTING		GJÖRT
HANNAÐ T.J.	JÓN BERGSSON DIPL. ING.	VERKFR. M.V.F.Í. VERKFRÆÐIHÖNNUN SMÁRAHVAMMI 4, HAFNARF. S. 51974	BLAÐ 1
TEIKNAÐ T.J	SAMÞYKKT	SKÓGARHLÍÐ 7	M=1:50 10
YFIRFARIÐ	VERK 92,12	SÖKKLAR	DAGS 31/10 '92