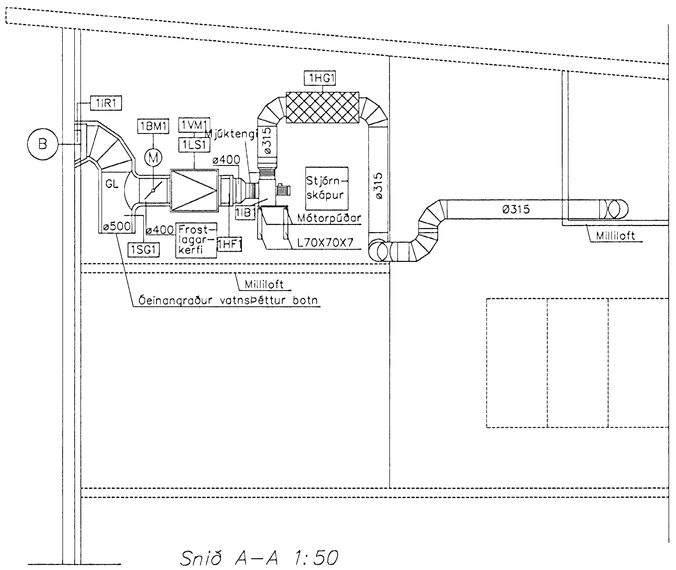

Snið A–A 1:50

SÍVALIR STOKKAR – EFNISÞYKKTIR :

Þvermál stokks [mm]	< 500 Pa		500 – 2500 Pa		< 500 Pa Undirþrýstingur	
	Spiró lás	Véla-lás	Spiró lás	Véla-lás	Spiró lás	Véla-lás
< ø125	26	26	26	24	26	26
ø126 – ø250	26	24	26	24	26	24
ø251 – ø500	24	22	24	22	24	22
ø501 – ø900	22	20	22	20	22	20
ø901 – ø1300	20	18	20	18	20	18

Lágmarks efnisþykktir sem nota má í loftstokka er 0,5mm

B SÚMUNÚ MÆLIKVARÐI 1:10

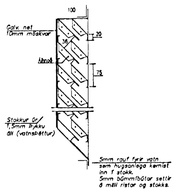

SKÝRINGAR :

Rammi úr stál skal vera úr 2mm stál og soðinn saman og ryðbarið úr 125mm Ø.
Allt sem á skal vera ryðg og sellivarið.
Hnoð sem notuð eru skulu vera úr same meinni og blöð og rammi.
Hvergi skal líta í ljósi að stál.

Rist skal festi í vatnsþéttan krossvið sem kemur í gluggann.

SKÝRINGAR

Áfrengja skal og fjarlægja núverandi Gissogskerfi fyrir aðstöðu starfsmanna, þá skal fjarlægja spald í glugga, vinkilfestingar undir blásara, rör á vegg og annað á vegg sem fyrir er þar sem búsari og tæki tengd búsar eiga að koma. Setja upp nýtt innblásturskerfi skv. teikningum loka þarf á a.m.k. 5 stöðum gat í veggi, loft eða í gegnum handrið fyrir lögn.

Loftræsikerfið er loftskiptakerfi og er hlutverk þess að sjá um endurnýjun lofts í vistarverum. Hitun rýma fer fram með ofnum sem stýrðnað er með lofthitastýðum ofnlokum.

Innblásturslofti (100% ferskloft) er blásið inn í starfsmannaaðstöðu og inn á gang um tvo innblástursdeifara. Umframloft fer út úr rýmum um rifur undir hurðum.

Setja skal upphengi á allar greiningar loftstokka. Fjarlægð á milli upphengja skal aldrei fara yfir 2,0 metra. Loftstokka skal hengja upp með 8mm snittteinum.

Innblástursblásari skal hvíla á undirstöðum þ.e. teinum úr vinklum með 45° skástífum úr L70X70X7mm prófílum sem soðnir eru saman og festir á vegg með 4 stk. 12mm múrboltum. Prófíla skal ryðhreinsa og tvímála með vélalakki áður en þeir eru settir upp. Innblástursblásari skal hvíla á titringsdempandi mótorpúðum.

Mýgað er við dreifara, stillibox og hljóðgildru frá Lindab.

Einangra skal inntakstokk frá inntaksventili að samstæðu með 50mm steinull og klæða hana síðan með rakaþéttu (Phenotherm eða samsvarandi).
þá skal hljóðeinangra stokka frá stúkassa að blásara og frá blásara að hljóðgildru að utanverðu með 50mm hljóðeinangrun og sem klæðist síðan með vindufúm álk.
Varnir skal sérstaklega áterð varma- og hljóðeinangrunar sem kemur utan á stokka.

Gaumljósur og þjónustuop skulu vera opanleg án notkunar verkfæra.

Eldvarnarlokur skulu vera með brælilarl (70°C) og fjöður. Gaumljósur komi við allar eldvarnarlokur. Lásing í fjöðurbúnaði skal snúa að gaumljósu.
Eldvarnarlokur skulu vera samþykktar af Brunamálastofnun ríkisins.

Tengingar loftstokka við blásarasamstæðu skal vera með mýktengjum. Setja skal sóðultengi á allar tengingar stvalra lagna og skal frágangur þeirra vera þannig að ekkert hindri að loft leki um rúninga þeirra.

Verktaki skal framkvæma allar mótúkur á stoðnum áður en smíði hefst.

Þykktir loftstokka skulu vera skv. Þykktartöflum og vera í 500Pa þrýstiflokki.

Öll uppgefin stokkamál eru innanmál (ljósmál).

Skýringar á teknum :

EVL = Eldvarnarloka
SL = Stillilok
GL = Gaumljós

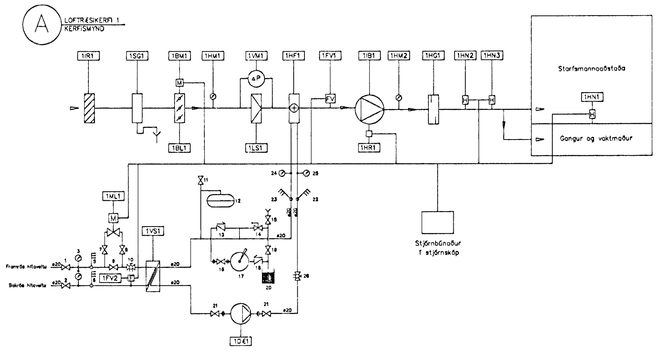

KERFI – TÆKJALISTI

Taki nr.Gerð takis (viðmiðun) :

1IR1 Inntakarist – Regnheld tvöföld útloftarist úr ál. Breidd=400mm, hæð =500mm. Setjast í 18mm plötu úr vatnsheldum krossviði sem kemur í glugga (sjá sérteikningu).
1SG1 Síðgildra – Vatnsþéttur stokkur með einangruðum botni. Gaumljóga efst í stokki.
1BM1 Blaðlokumótor – Tvístöðumótor með gormafli. Stjórnar blaðloku 1BL1.
1BL1 Blaðloka – Opnar og lokar fyrir inntaksstokk. Stjórnast af blaðlokumótor 1BM1.
1HM1 Hitamælir – Áfestrarmælir í stokk. Sýnir hita útlofts. Svið –15 til 40°C.
1LS1 Loftsía – Í kassa sem einangraður er með 25mm hljóðeinangrun. Sía 600x600x600–EU7–12 poka. Sía kemi í vandaðan smellurramma (þll aftan við síu).
1VM1 Viðnámsmælir – Sýnir viðnám í loftsíu – Áfestrarmælir – Dwyer MM80.
1HF1 Hitafléstur – Frostlögur 33% Glycol – Loft=–15/+30°C, frostlögur =65/35°C, hámarks viðnám í loftþverniðli hitaflástar=40Pa, hámarks viðnám í vatnsrás=15kPa.
Gerð : TT coil – HW–TR–2–400–420–48–1–S–Cu/Al.
1FV1 Frostvörn í loftþverniðli – Mæðatals – Ef hiti lofts eftir hitaflást 1HF1 fer niður fyrir stillimark frostvarnar (5°C) verður frostútleysing og á þá eftirfarandi að gerast :
a) Blásari 1IB1 stöðvast b) Blaðlokumótor 1BM1 lokar blaðloku 1BL1 c) Hringrásardæla 1D41 stöðvast d) Mótorloki 1ML1 fullopnst e) Aðvörun í formi ljóss og hljóðmerkis kemur á stjórnskáp.
1IB1 Innblástursblásari – Exhausto–BESF 225–4–1– Stöðvast við frostútleysingu. Setja skal tímalíð (2–6 mínútur) sem seinkar ræsingu blásara við gangsetningu.
1HR1 Hraðastillir – Exhausto Ex 5.0.
1HM2 Hitamælir – Áfestrarmælir – Sýnir hita innblásturslofts – Svið = 0 til 60°C.
1HG1 Hljóðgildra – Lindab SLQU 315–1200.
1HN2 Hitanemi (lágmark) í innblástursstokk – Nemur hita innblásturslofts. Ef hiti loftsins fer niður fyrir stillimark eykur hann afköst mótorloka 1ML1 þar til lágmarkshita er náð.
1HN3 Hitanemi (hámark) í innblástursstokk – Nemur hita innblásturslofts. Ef hiti loftsins fer upp fyrir stillimark dregur hann úr afköstum mótorloka 1ML1 þar til lágmarkshita er náð.
1HN1 Hitastillir með hitanema staðsettur á vegg í starfsmannarými – Nemur hita í herbergi og stjórnar út frá þeim boðum mótorloka 1ML1.
1ML1 Mótorloki – Fjöðstöðu – Stjórnar afköstum varmaskiptis 1VS1. Vinnur eftir boðum frá stjórnstöð.
1FV2 Frostvörn í bakrásarlögn hitaveitu frá varmaskipti 1VS1 – Ef hiti bakrásarvatns fer niður fyrir stillgildi frostvarnirinnar verður frostútleysing.
þá á að gerast nákvæmlega það sama og lýst er fyrir frostvörn 1FV1 hér að framan. Staðsetjast sem næst varmaskipti.
1VS1 Plötuvarmaskiptir fyrir frostlögarkerfi – 33% Glycol – Vatn=75/30°C, frostlögur=65/35°C. Hámarks viðnám í vatnsrás 20kPa. Afköst=16kW. Gerð = Catepac – CP415–30 2x2.
1D41 Hringrásardæla (3 hraða). Hringrásar frostlagarbúnaðu. Gerð Grundfoss UPS–25–60. Hraðastilling=2

Ýmis búnaður fyrir frostlagarkerfi :

1 þjónustuloki – ø20 kúluloki á framrásarlögn hitaveitu.
2 þjónustuloki – ø20 kúluloki á bakrásarlögn hitaveitu.
3 þrýstimælir (olíufylltur – 0–6bar). Sýnir þrýsting í framrásarlögn hitaveitu fyrir frostlagarkerfi.
4 þrýstimælir (olíufylltur – 0–6bar). Sýnir þrýsting í bakrásarlögn hitaveitu fyrir frostlagarkerfi.
5 Hitamælir (0–80°C). Áfestrarmælir sem sýnir hita framrásarvatns hitaveitu fyrir frostlagarkerfi.
6 Hitamælir (0–80°C). Áfestrarmælir sem sýnir hita bakrásarvatns hitaveitu fyrir frostlagarkerfi.
7 þjónustuloki – ø20 kúluloki fyrir mótorloka 1ML1.
8 þjónustuloki – ø20 kúluloki fyrir mótorloka 1ML1.
9 þjónustuloki – ø20 kúluloki fyrir mótorloka 1ML1.
10 Strengloki – Hámarksstilling hitaveituvatns fyrir varmaskipti 1VS1. TA STAD10 – Magnstilling 0,10 l/s.
11 Sjálfvirk loftræsing.
12 þensluílát með Þynd – 4 ltr.
13 Einstreymisloki ø10.
14 Öryggisloki 4 bar.
15 Loftræsing.
ø10 kúluloki fyrir áfyllingu.
16 Handdæla fyrir áfyllingu.
17 Einstreymisloki til að halda vökva á handdælu.
18 Tæmiloki fyrir frostlagarkerfi.
19 Forðaker fyrir frostlagarkerfi (10–15 ltr. vandaður plastbrúsi). Frostlagarblanda 33% Glycol.
20 þjónustuloki fyrir hringrásardælu.
21 þjónustuloki fyrir hringrásardælu.
22 þrýstimælir (svið 0–6 bar). Olíufylltur. Sýnir þrýsting í bakrásarlögn frostlagarkerfis.
23 þrýstimælir (svið 0–6 bar). Olíufylltur. Sýnir þrýsting í framrásarlögn frostlagarkerfis.
24 Hitamælir – Sýnir bakrásarhita frostlagarbúnaðu.
25 Hitamælir – Sýnir framrásarhita frostlagarbúnaðu.
26 Strengloki – TA – STAD10 – innstillt rennsli 0.13l/s

AFSTÖÐUMYND – 1:500

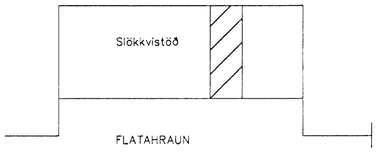

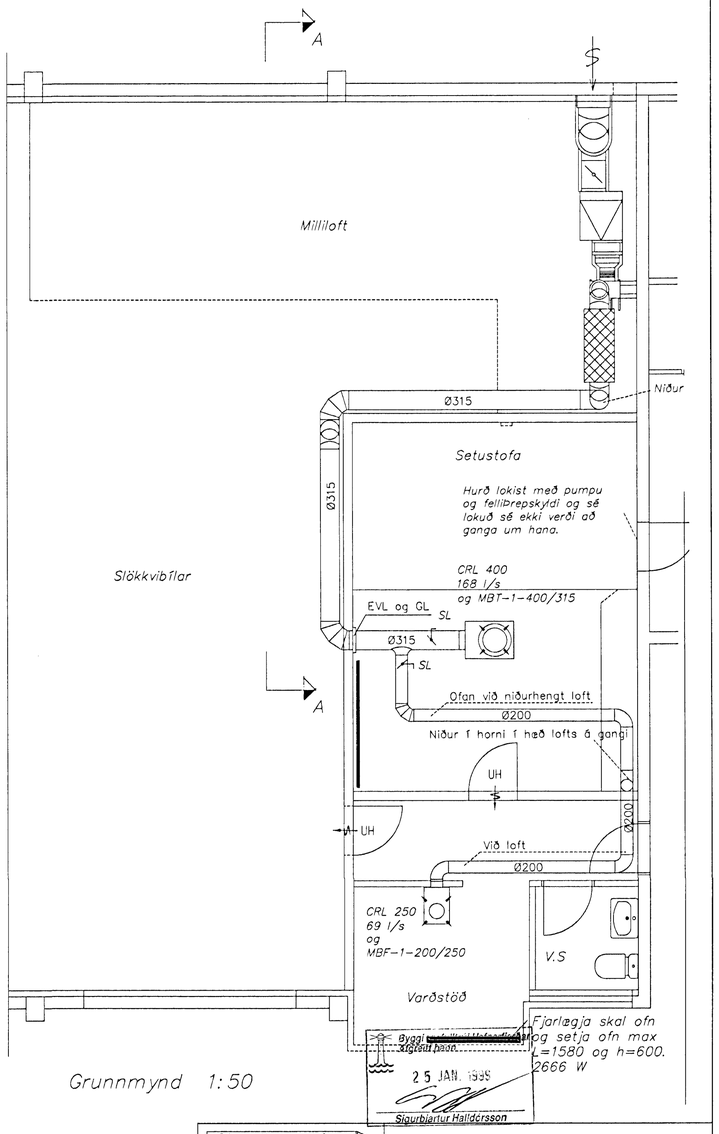

Grunnmynd 1:50

daga.	breyting	nafn

Strendingur ehf.
Verkfræðiþjónusta
Reykjavíkurvegur 68 – 220 Hafnarfjörður
sími 565 5640, Fax 565 5641

hannað:	JG	jan.1999
Teknað	JW	jan.1999
Hafnarfirði 23/1 99		

Slökkvistöð við Flatahraun

Loftræsting
Grunnmynd og snið

dagsetning:	teikn. nr:	mælikvarði:	
jan.1999	01	1:50	A2