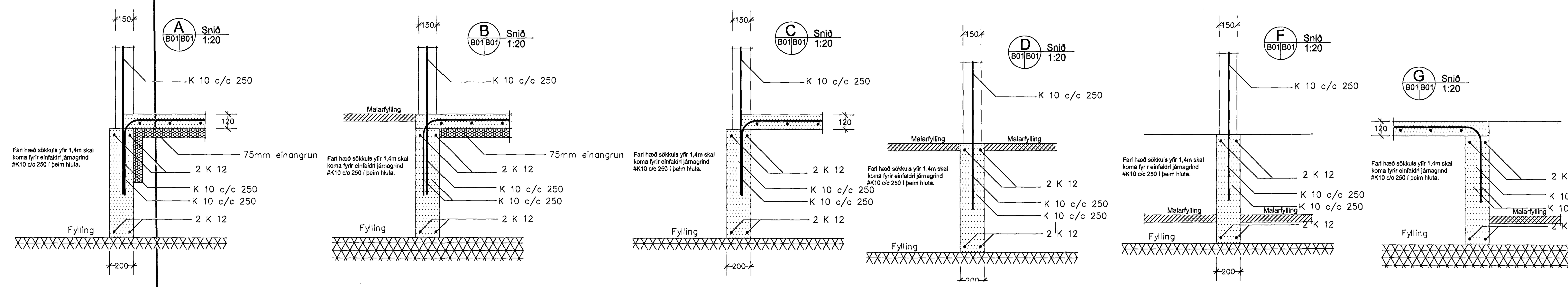

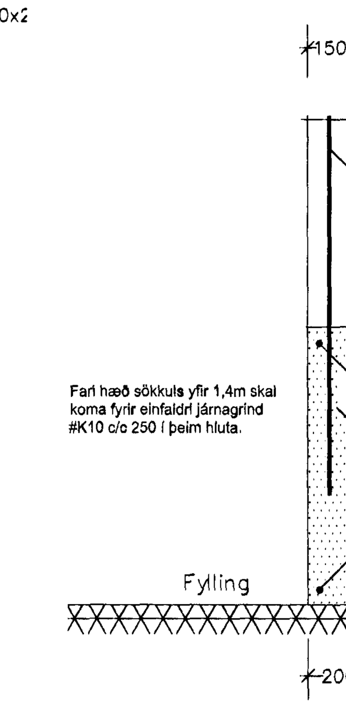

Grunnmynd undirstöðu

mkv. 1:50

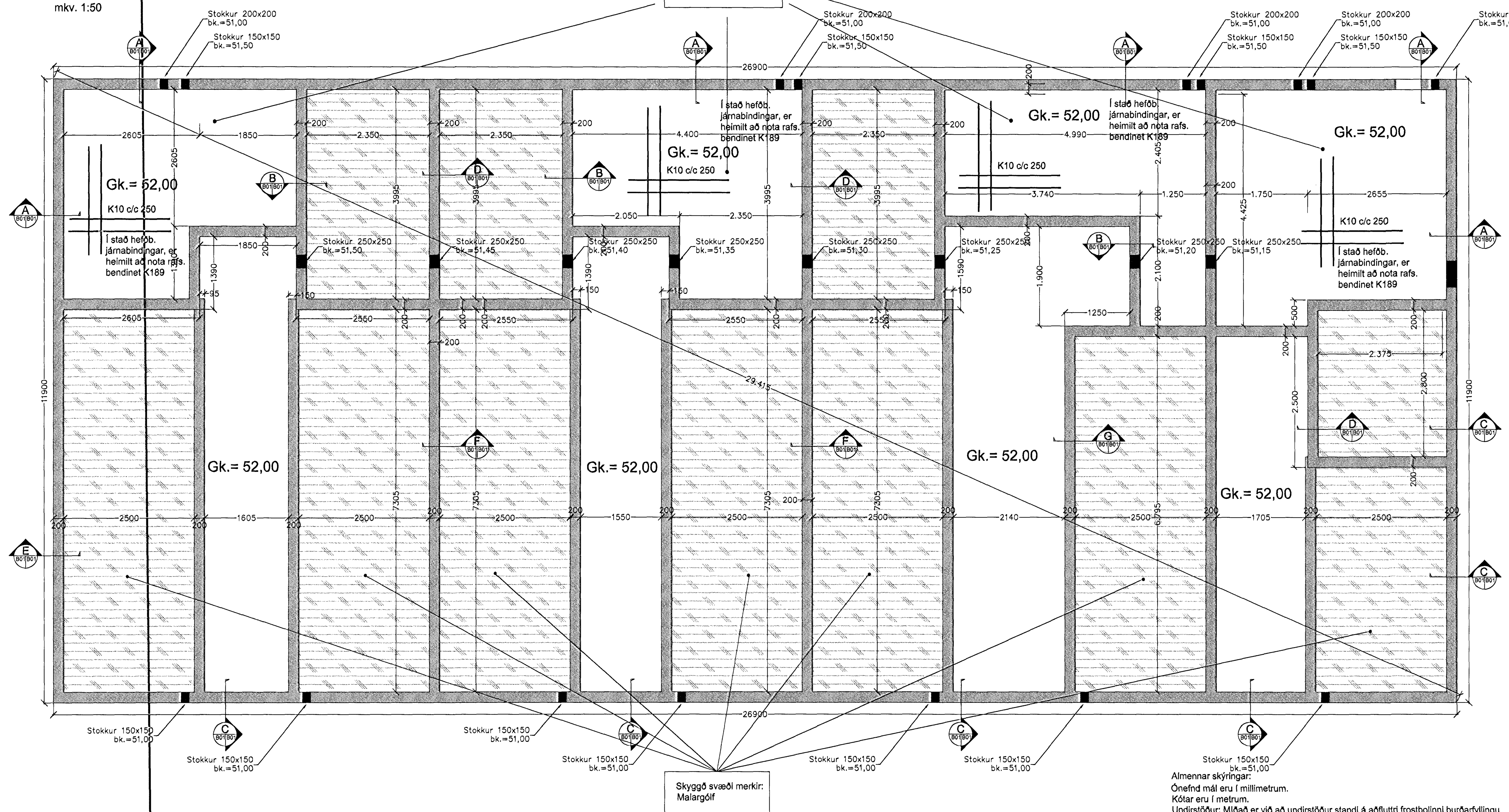

Almennar skýringar:
Ónefnd mál eru í millimetrum.
Kótar eru í metrum.
Undirstöður: Miðað er við að undirstöður standi á aðfluttri frostþolinni burðarfyllingu
Við útreikning á leyfilegu álagi á fyllinguna er gengið út frá ÍST 15.
Steypa: Öll steypa skal uppfylla kröfur ÍST14 og ÍST10 svo og eftirfarandi:
Útisteypa : VS<0,5
Sementsmagn>300 kg/m3
Fjarlægðarstuðull lofts < 0,25 mm
Loft : 5-6 %
Styrkleiki : S 250

Steypust.stál: K10 og K12 skulu vera úr KS40 en þó skulu lykkjur vera úr suðuhæfu KS40. K16 og stærri járn skulu vera úr KS40.
Mál á lykkjum eru utanmál. Ekki má skeyta meira en þriðja hvert járn í sama sniði. Upp með og undir öll op skal setja 2K12 en 2K16 yfir opin nema annað sé tekið sérstaklega fram. Í ytri brún útveggja skulu járn liggja minnst 3,5 sm frá steypuyfirborði en annarsstaðar gilda ákvæði ÍST10.

ÚTGÁFUFERILL

NÚMER:	DAGS.	SKÝRINGAR:	UNNIÐ:

DAGS.	SAMRÆM.HÖNNUÐUR

EMIL ÞÓR GUÐMUNDSSON FTFÍ
DIGRANESVEGI 10
200 KÓPAVOGUR
SÍMI: 544 4004
FAX: 564 4252
NETFANG: gaja@centrum.is
kt: 280456-3499

HEITI VERKS:

Sörlaskeið 33

HEITI TEIKNINGAR:

UNDIRSTÖÐUR

MKV:	DAGS.	VERK NR	
1:50	08/05/00	HI03	
TEIKNAÐ.	YFIRFARIÐ	SAMÞYKKT	NR. TEIKNINGAR
EÞG	EÞG	EÞG	B01
DAGS.UNDIRSKR. 29/06/00	NAFN HÖNNUÐAR: EMIL ÞÓR GUÐMUNDSSON		
UNDIRSKR.HÖNNUÐAR			ÚTGÁFA

Sun Jun 25 10:53:32 2000