OFNATAFLA.

OFN NR.	HITAÞÖRF KCAL/H	MESTA LENGÐ MM	MESTA HÆÐ MM	TENGING	ATHUGASEMD
001	720	800	600	CD	
002					
003	850	1200	600	CD	
004	970	1200	600	AB	
005	1930	2000	750	BC	
101	660	800	600	CD	
102	890	800	600	CD	
103	1210	1600	600	BC	
104	930	1000	600	AB	
105	2620	1600	600	BC	
106					
107	2620	1600	600	AD	
108					
201	910	1000	600	CD	
202	910	1000	600	CD	

OFNASTÆRÐIR SKAL MIÐA VIÐ HITAVEITU $\Delta t = 40°C$.
ALLAR TENGINGAR AÐ OG FRÁ OFNUM ERU 10MM, NEMA ANNARS SÉ GETIÐ.

YFIRFARA SKAL MÁL Á BYGGINGASTAÐ ÁÐUR EN OFNAR ERU PANTAÐIR. MESTA HÆÐ Á OFNI ER HÆÐ FRÁ GÓLFI UPP I GLUGGA AÐ FRÁDREGNUM 20 CM.
HAFA SKAL SAMRÁÐ VIÐ TÆKNIFRÆÐING OG ARKITEKT ÁÐUR EN GENGIÐ ER FRÁ ENDANLEGRI OFNAÞÖNTUN.

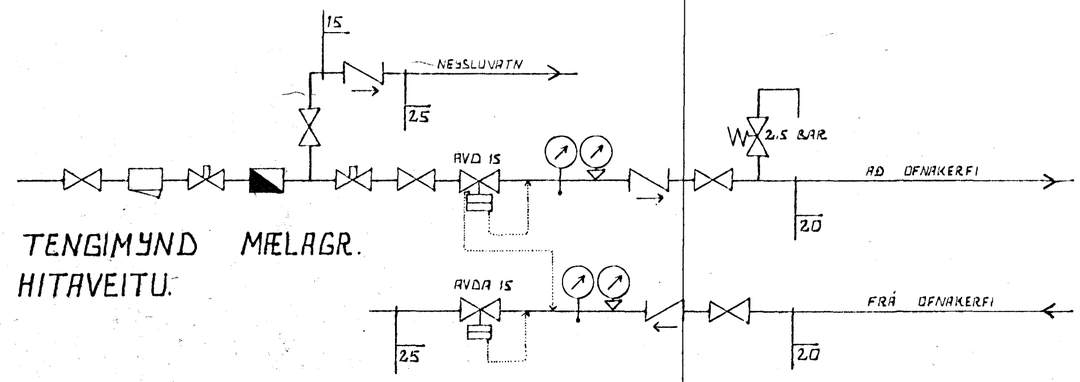

TENGIMYND MÆLAGR.
HITAVEITU.

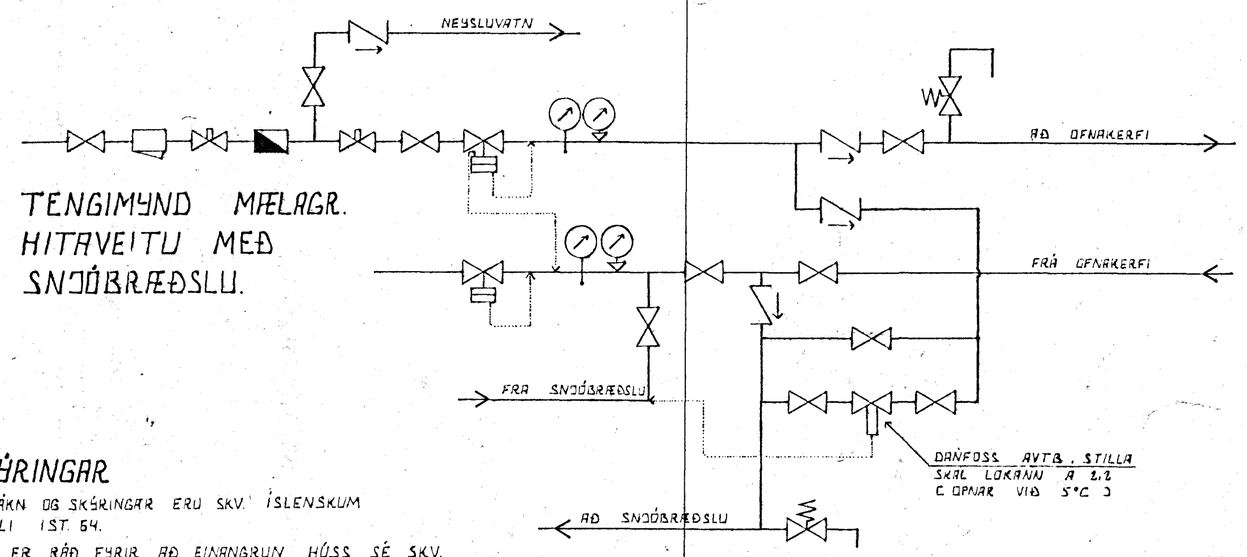

TENGIMYND MÆLAGR.
HITAVEITU MEÐ
SNJÓBRÆÐSLU.

SKÝRINGAR

ÖLL TÁKN OG SKÝRINGAR ERU SKV. ÍSLENSKUM STAÐLI IST. 54.

GERT ER RÁÐ FYRIR AÐ EINANGRUN HÚSS SÉ SKV. BYGGINGASAMÞYKKT.

HITALAGNIR SÉU SVARTAR JÁRNPIPUR MEÐ SKRÚFUÐUM TENGISTYKKJUM, ÓG EINANGRIST MEÐ AMK. 20 MM GLERULLARHÓLKUM OG VEFJIST MEÐ PLASTI EÐA SÍSALPAPPA.

VATNSLAGNIR SÉU GALVANHÚÐAÐAR JÁRNPÍPUR MEÐ SKRÚFUÐUM TENGISTYKKJUM, OG EINANGRIST SEM HITALAGNIR. KALDAR PÍPUR OG TENGISTYKKJI VEFJIST MEÐ PLASTI EÐA SÍSALPAPPA.

Á ALLA OFNA KOMI LOFTSKRÚFUR, STILLITÉ OG SJÁLFVIRKIR OFNLOKAR.

HAFNARFJARÐARBÆR
6. sept. 1985
BYGGINGAFULLTRÚINN

BR.NR.	DAGS.	EÐLI BREYTINGAR	SIGN.

STEKKJARHVAMMUR 58. HAFNARFIRÐI.
OFNATAFLA, SKÝRINGAR OG
TENGIMYND MÆLAGRINDAR HITAVEITU

DAGS. JAN '85.
HANNAÐ
TEIKNAÐ
VERK NR. 8320.

SIGURÐUR ÞORLEIFSSON TÆKNIFRÆÐINGUR F.T.F.I.
STRANDGÖTU 11 HAFNARFIRÐI SÍMI 54751

BLAÐ NR. 2-07.