GRUNNMYND 1:50

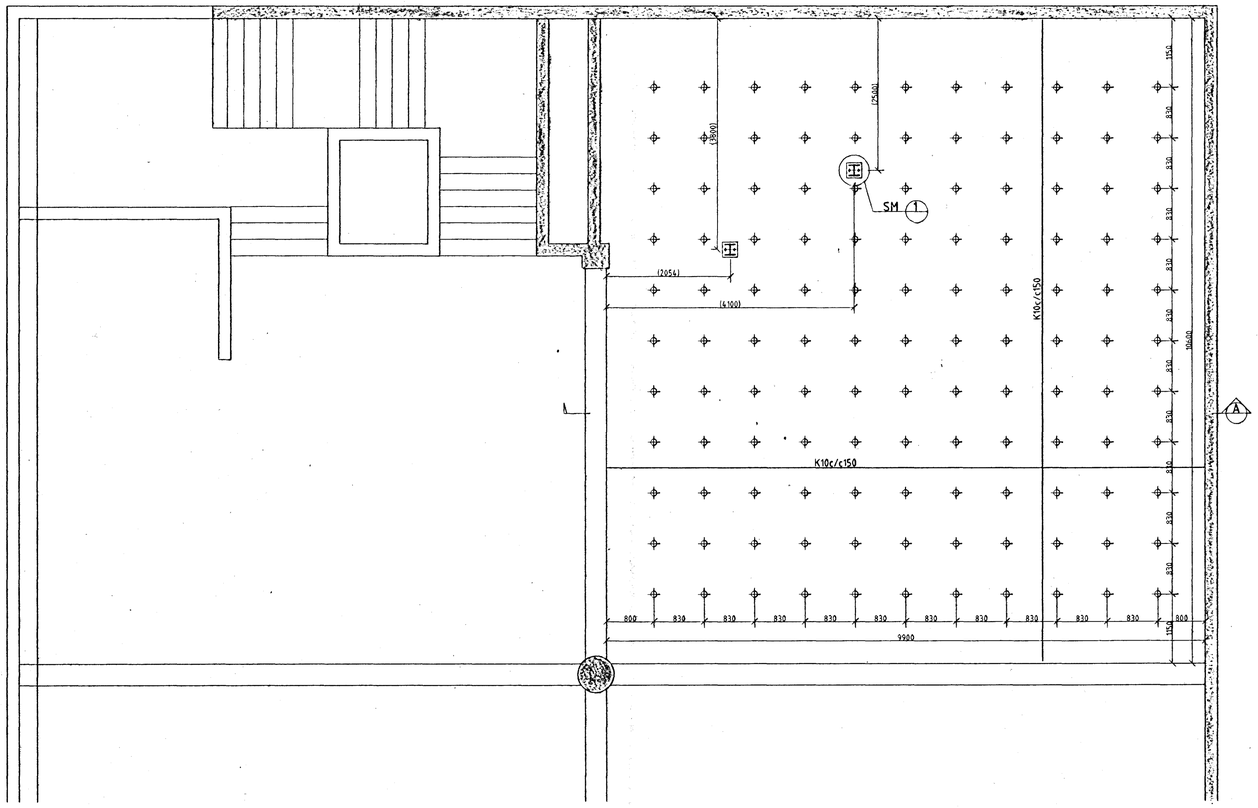

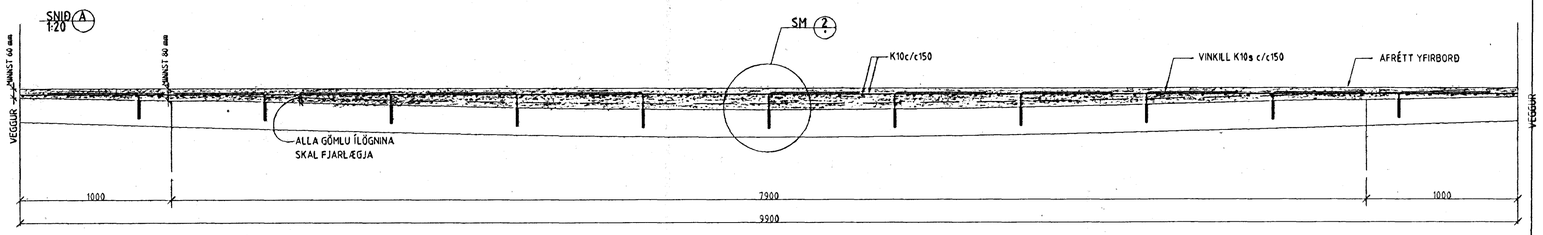

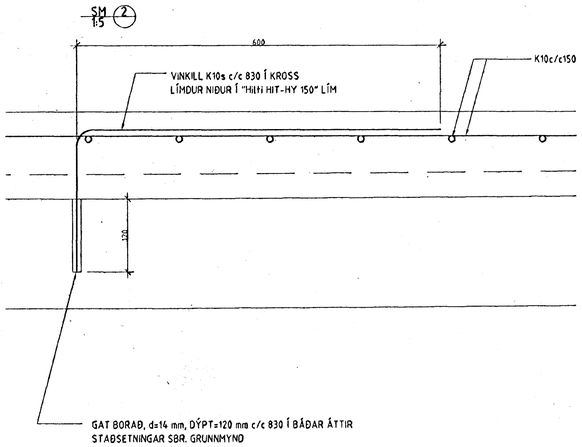

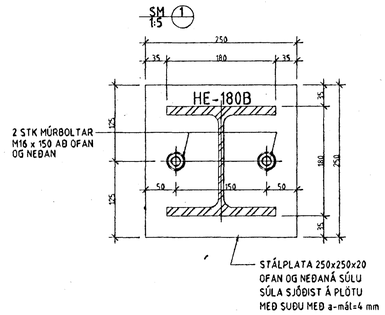

Úr Gildi

Byggingafulltrúi Hafnarfjarðar
Afgreitt þann
02 SEPT. 1997
Sigurbjörn Halldórsson

SKÝRINGAR VIÐ PLÖTUVIÐGERÐ

STÁLSÚLUR: EFTIR AÐ BÚIÐ ER AÐ FJARLÆGJA STEYPTA OG LÉTTA VEGGI AF PLÖTUNNI SKAL SETJA UNDIR HANA TVÆR STÁLSÚLUR HE-180B ÞAR SEM SÝNT ER Á TEIKNINGU. GANGA SKAL ÚR SKUGGA UM AÐ SÚLUR HITTI OFAN Á STEYPTA KJALLARAVEGGI. EFTIR UPPSETNINGU Á SÚLUM SKAL BRUNAVERJA ÞÆR MEÐ STEYNULLAREINANGRUN OG KLÆÐA SÍÐAN MEÐ GIPSKLÆÐNINGU.
VARÐANDI UPPSETNINGU SÚLNANNA SKAL FARA EFTIR NÁNARI FYRIRMÆLUM VERKKAUPA.

BROT OG HREINSUN: ÍLÖGN SKAL BRJÓTA AF ÖLLUM GÓLFFLETI SEM GERA SKAL VIÐ, AUK ÞESS SKAL BRJÓTA VIÐ ÚTKANTA ÞANNIG AÐ DÝPT ÞAR FRÁ AFRÉTTUM FLETI VERÐI EKKI MINNI EN 60 mm. 1 m FRÁ ÚTKÖNTUM SKAL BRJÓTA ÞANNIG AÐ DÝPT VERÐI EKKI MINNI EN 80 mm ÞAR OG Á ÖLLU SVÆÐINU ÞAR FYRIR INNAN. AÐ BROTVINNU LOKINNI SKAL HREINSA GÓLF ÞANNIG AÐ HVERGI VERÐI EFTIR LAUSAR STEYPUFLÖGUR OG FYLLIEFNI. HREINSA SKAL MEÐ MEITLI OG VÍRBURSTA OG SKOLA MEÐ KÖLDU HREINU VATNI, EÐA ÞRÝSTILOFTI FRÍU VIÐ OLÍU.
ÁÐUR EN BROTVINNA Á GÓLFFLETI HEFST SKAL BRJÓTA OG FJARLÆGJA STEYPTA VEGGI SEM HVÍLA Á PLÖTUNNI, SVO OG LÉTTA INNVEGGI OG HREINLÆTISTÆKI.

LÍM OG BENDING: BORA SKAL FYRIR TENGIVINKLUM K10s c/c 830 EINS OG SÝNT ER Á TEIKNINGUNNI
HREINSA SKAL VEL OG VANDLEGA UPP ÚR GÖTUNUM ÁÐUR EN Í ÞAU ER SETT THORO GRIP LÍM. FYLGJA SKAL LEIÐBEININGUM FRAMLEIÐANDA VIÐ ALLA NOTKUN LÍMSINS. BORA SKAL GÖT 120 mm DJÚP OG 14 mm Í ÞVERMÁL.
ÞEGAR BÚIÐ ER AÐ KOMA FYRIR ÖLLUM TENGIVINKLUNUM SKAL LEGGJA MOTTU ÚR K10 c/c 150 Í BÁÐAR ÁTTIR YFIR ALLA PLÖTUNA. FJARLÆGÐ FRÁ YFIRBORÐI PLÖTU AÐ JÁRNAGRIND SKAL VERA 25 mm MINNST.
Á STEYPUYFIRBORÐ SKAL BERA THORO BOND FYRIR STEYPU.

STEYPUBLANDA: EFTIRFARANDI KRÖFUR ERU GERÐAR TIL VIÐGERÐARSTEYPUNNAR:

LÁGMARKSSEMENTSMAGN:	450 kg/m3
VATNS/SEMENTSTALA	0,45-0,50 AÐ MEÐTÖLDUM RAKA FYLLIEFNA EN EKKI METTUNARRAKA.
LOFTINNIHALD:	5,5 %, LEYFILEG FRÁVIK + 1,5%
FJARLÆGÐARSTUÐULL LOFTS:	MINNI EN 0,2 mm
HÁMARKS KORNASTÆRÐ:	12 mm
TREFJAR :	NOTA SKAL 0,91 kg AF FIBRIN TREFJUM Í HVERN M3 AF STEYPU.

STEYPUNNI SKAL ÞRÝSTA FAST Í EPOXY-LÍMIÐ SEM EKKI MÁ VERA ORÐIÐ HART ÞEGAR STEYPT ER YFIR ÞAÐ. ÞJÁLNI STEYPU SKAL NÁ MEÐ ÞJÁLNIEFNUM OG/EÐA SÉRVIRKUM ÞJÁLNIEFNUM ÞANNIG AÐ SIGMÁL STEYPUNNAR VIÐ NIÐURLÖGN SÉ EKKI UNDIR 120 mm, EÐA YFIR 180 mm. ÞESS SKAL GÆTT AÐ ÞJÁLNIEFNI GETA HAFT ÁHRIF Á LOFTINNIHALD STEYPUNNAR.

FRÁG. VIÐ KANTA: PLATA LIGGUR AÐ BITUM Á TVO VEGU, SEM ERU MEÐ EINHVERJA NIÐURBEYGJU. VEGGUR KEMUR Á SKILIN AÐ HLUTA, EN ANNARSSTAÐAR ÞARF AÐ EYÐA STALLINUM SEM MYNDAST T.D. MEÐ FLOTI.

STRANDGATA 31 HAFNARFIRÐI	BURÐARVIRKI PLATA YFIR 1. HÆÐ (NA HORN) STYRKINGAR
VSB VERKFRÆÐISTOFA	
	BREYTT A: LÍM Í GÖT OG Á YFIRBORÐ PLÖTU 22.08.1997
BÆJARHRAUNI 20 • 220 HAFNARFJÖRÐUR SÍMI 565-1340 • FAX 565-1341 Netfang: vsb@vsb.is, kt:710796-2899	Hannað: BG · Teiknað: BG · Yfirfarið: Mkv: 1:50,1:20,1:5 · Samþykkt: Dags: 11.08.1997 · Nr: 97159-B01-A