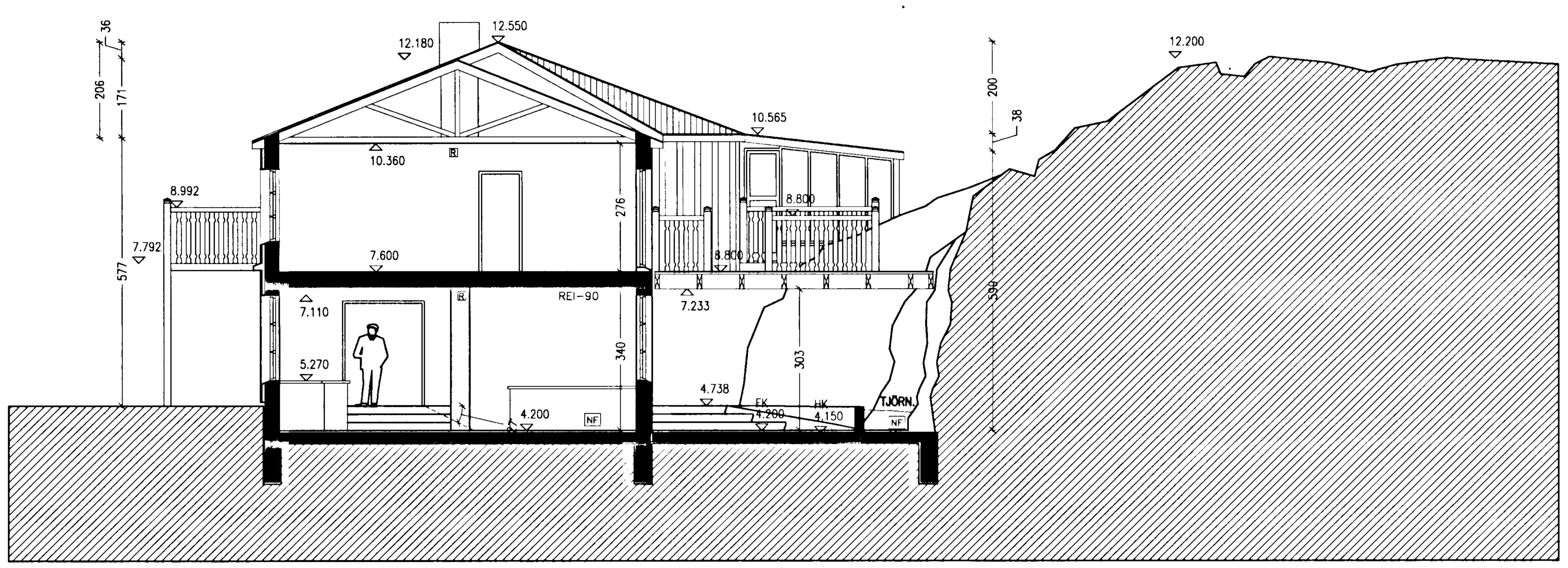

SNIÐ A–A 1:100

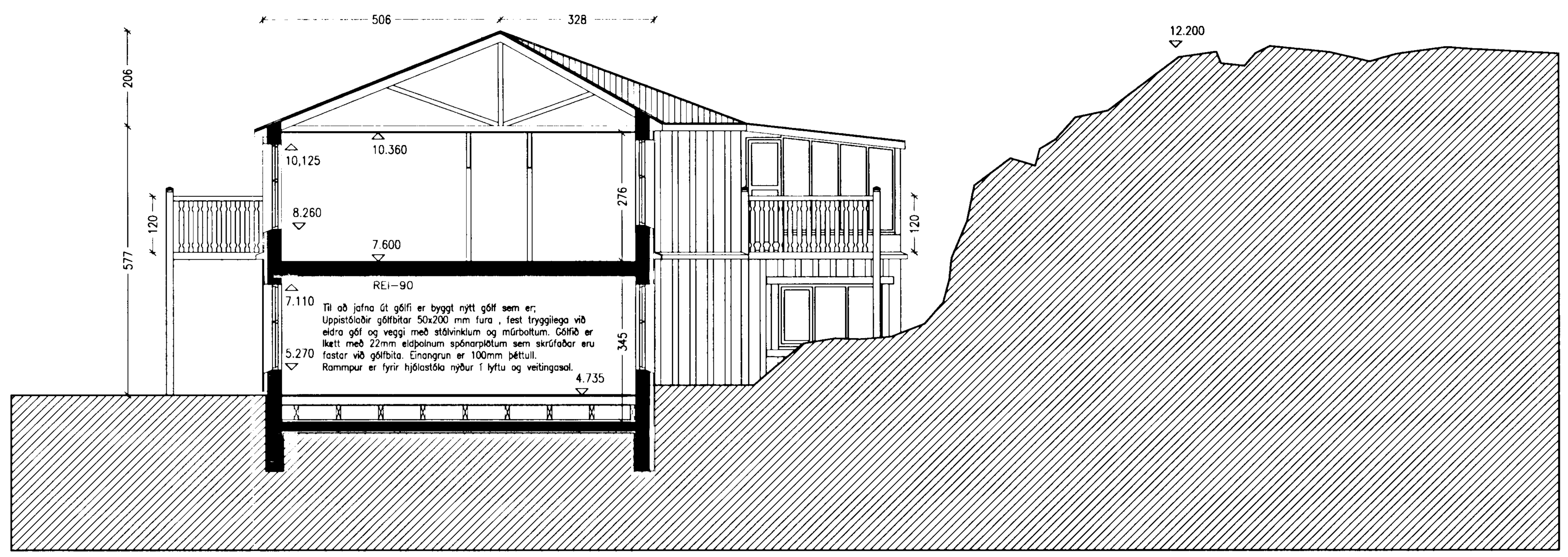

SNIÐ B–B 1:100

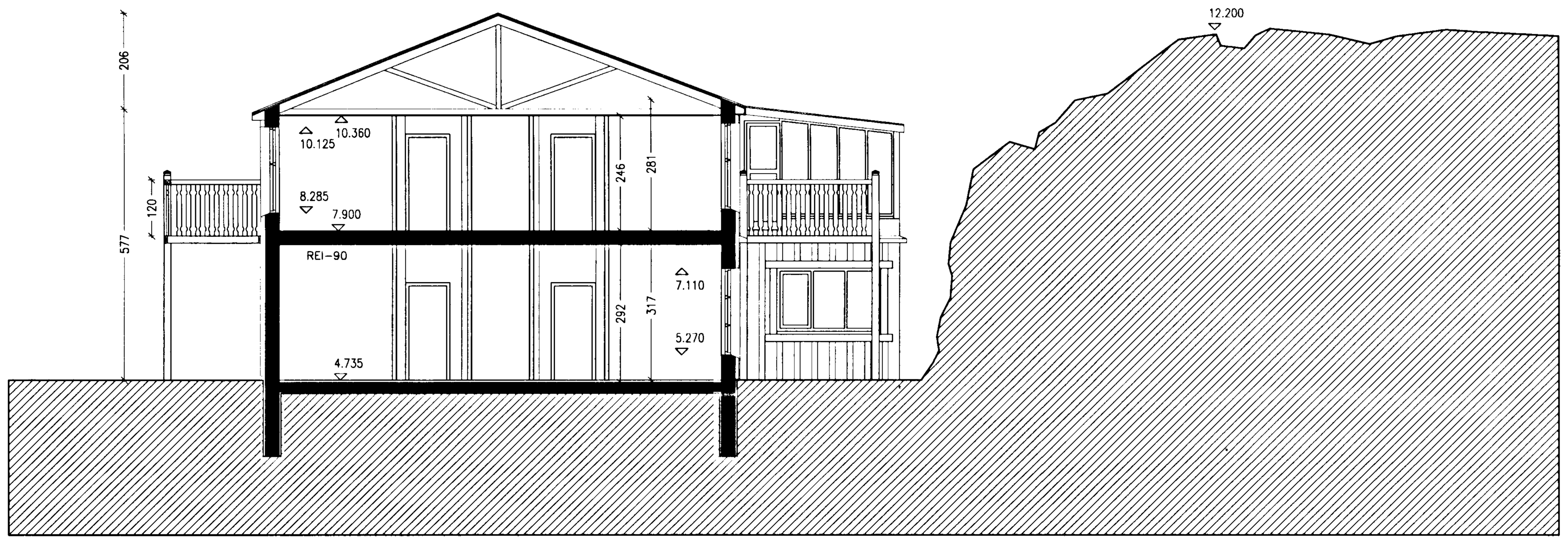

SNIÐ C–C 1:100

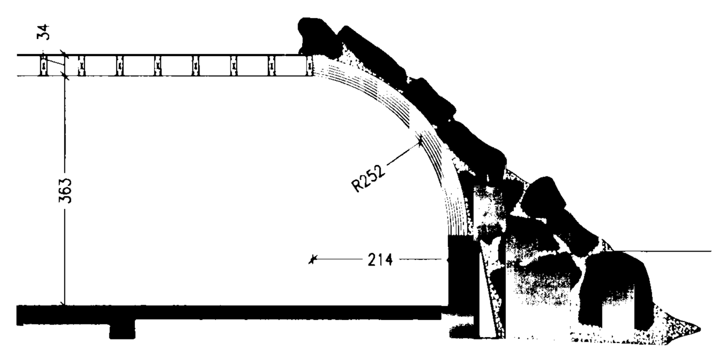

SNIÐ E–E 1:100

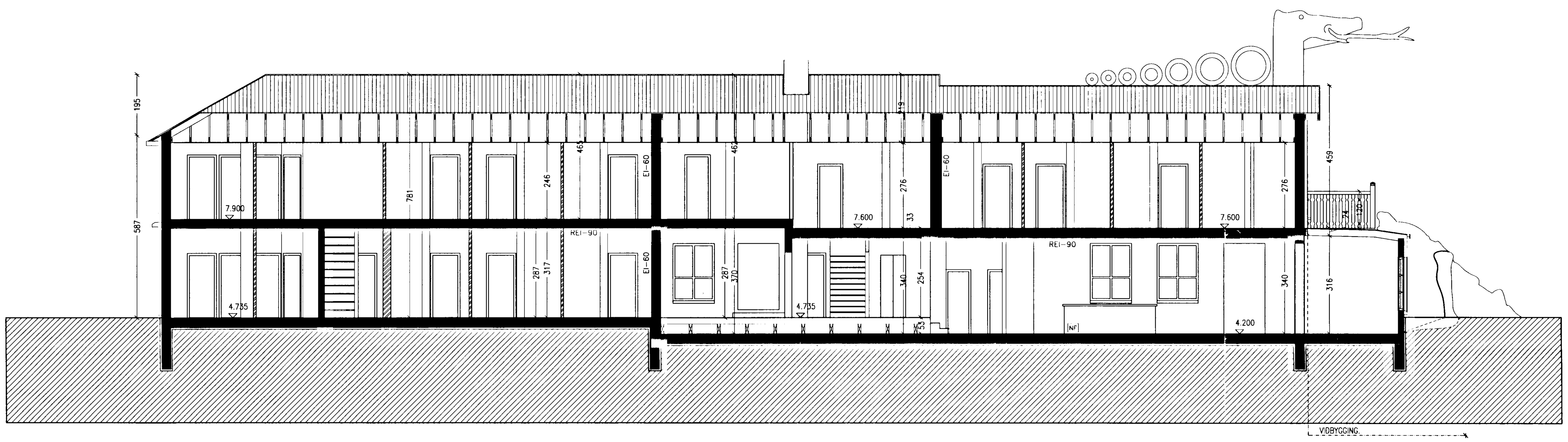

SNIÐ D–D 1:100

Samþykkt þann
Byggingafulltrúinn í Hafnarfirði
f.h. Kristján Þórarinsson

Úr Gildi

C:

B:

A:

BREYTINGAR: DAGS:

LYKILMYND:

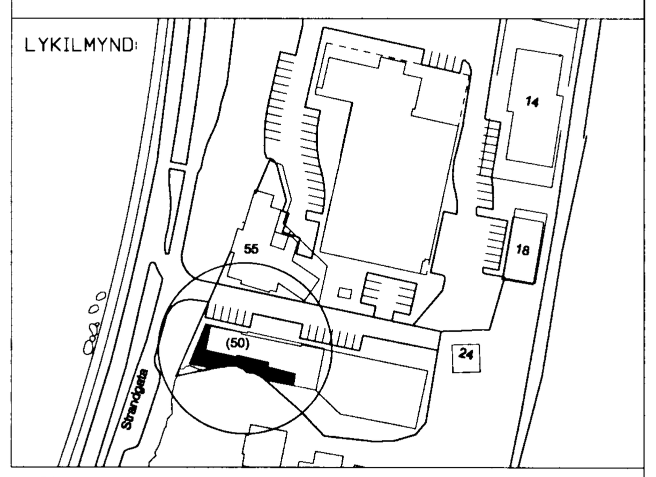

VERKKAUPI:

FJÖRUKRÁIN ehf.
VIKING HOTEL.
Strandgötu 50a.
220 Hafnarfirði.

BYGGINGARHLUTI: HELLIR

ADALUPPDRÁTTUR

SNEIÐINGAR A–A, B–B,

C–C, D–D og E–E

VERK:	FJOR–0410	TEIKNINGANR:	A–0102
KVARÐI:	1:100	TEIKNAÐ:	ÞMM
DAGS:	27.09.2004.	SKRÁ:	A–0102.DWG

ÚTI INNI

ARKITEKTAR

ÞINGHOLTSSTRÆTI 27 101 REYKJAVÍK
SÍMAR 5527660 & 5627660 FAX 5527661
NETFANG ui@ui.is
VEFFANG http://www.ui.is

BALDUR Ó. SVAVARSSON ARKITEKTAR FAÍ
120357-5149

JÓN ÞÓR ÞORVALDSSON ARKITEKTAR FAÍ
021256-7579

Slökkvilið höfuðborgarsvæðisins bs.

A-0102

S:\A-verkefni\Fjör 0410\Teikningar\DWG\A-0102.dwg, 9.11.2004 01:18:15, A1