Format A1 (841x594 mm) is 20 mm outside of this frame

A 1.05 ÁSÝND 1.50

1.09 OG 1.13

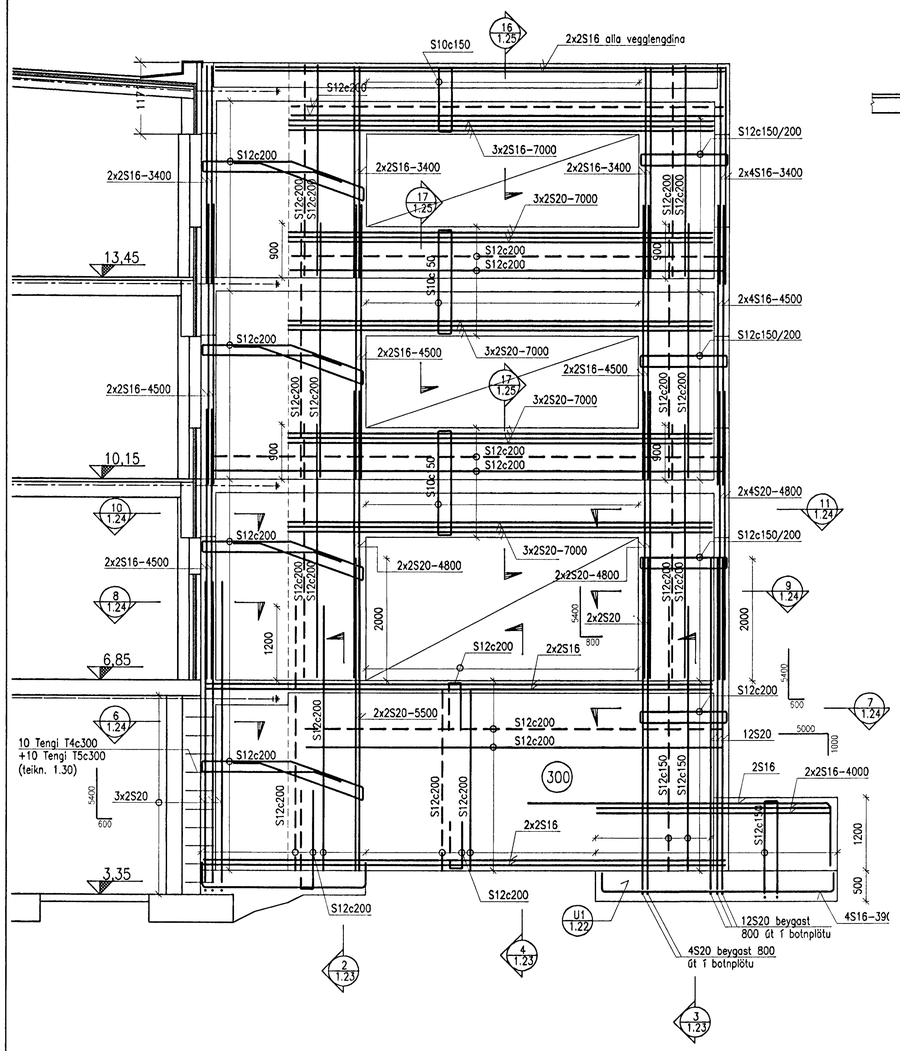

B 1.05 ÁSÝND 1.50

1.09 OG 1.13

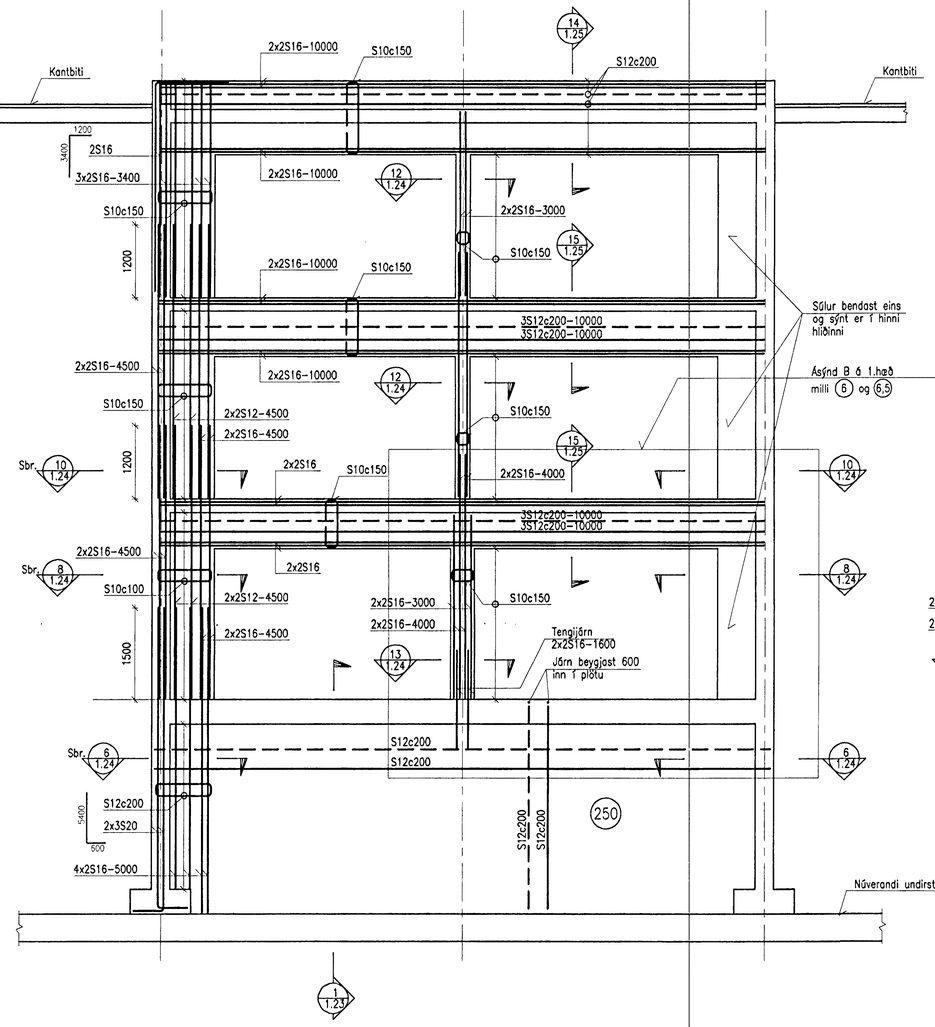

Súlur bendast eins og sýnt er í hinni hliðinni

Ásýnd B á 1.hæð milli 6 og 6,5

ÁSÝND B 1.HÆÐ

milli 6 og 6,5

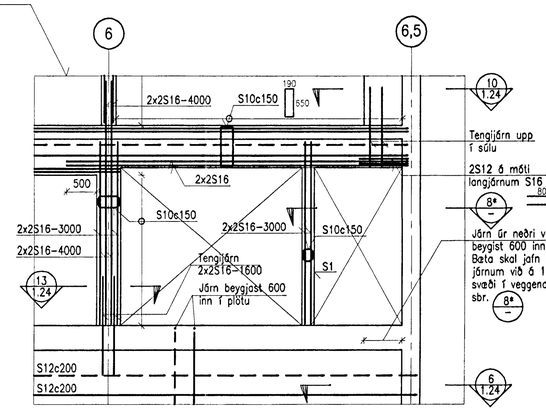

SÚLA S1

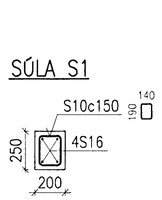

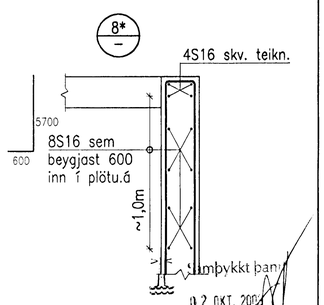

1:50

1000 0 1000 2000 3000 4000 5000 mm

Samþykkt þann 02 OKT. 2001

Byggingafulltrúinn í Hafnarfirði
F.h. Sigurbjartur Halldórsson

Skýringar:
Explanations:

J:\[99-1xx]\99110\Jardsk\Annex\ANN-28121.DWG

Breyt. Rev.	Breyting Revision	Dags. Date	Samþ. Approved	Nýtt. heimil Released
B	REYNDARTEIKNING	16.09.2003	SE	SvS
A	MERKINGAR OFL.	31.05.2002	SE	SVS

Tilv.teikningar nr. ISAL
Ref.drawing no. of ISAL

Samsetn.teikningar nr. ISAL
Assembly drawing no. of ISAL

VST Verkfræðistofa Sigurðar Thoroddsen hf.
Armúla 4, 108 Reykjavík Sími: 568 5000 Fax: 568 5010

This drawing is the property of the Alcan Iceland Ltd. and handed out for personal use only. It may neither be copied nor made available to others without permission of the Alcan Iceland Ltd. The receiver is liable for any misuse.

Fjöldi stykkja Number of pieces: IV III II I

Hlutur Object	Atriði Item	Efni Material	eð.istk Weight	totalt heild (kg) bynd	Athugasemdir Remarks

Steypuskáli. Mhl. 12

Annex, styrking, stækkun

Útbyggingar, veggir, ásýnd A og B

Stærð Format: A1 | Mkv. Scale: 1:50

Kostn.nr.-sögn.nr. / CCno.-Eq.no.: 6010 1227

AKS no.

Verktaki / Supplier: VST

Teikn.nr. verktaka / Drw.no. of supplier: 99.110-28.121 | Breyt./Rev.

Teiknað Drawn: SE/SAA 28.05.2001 | Yfirfarið Checked: NI 28.05.2001 | Samþykkt Approved: Sigurbjartur Halldórsson

ALCAN PRIMARY METAL EUROPE
ISAL
Alcan Iceland Ltd
Straumsvík
IS-222 Hafnarfjordur

Drw.no. of ISAL / Teikn.nr. ISAL: 166771 | Breyt./Rev.: B

Teiknað Drawn | Yfirfarið og skoð. Checked and Viewed: 03.09.2001 GUR | Nýtt.heimilað Released: 03.09.2001 SvS