Format A1 (841x594 mm) is 20 mm outside of this frame

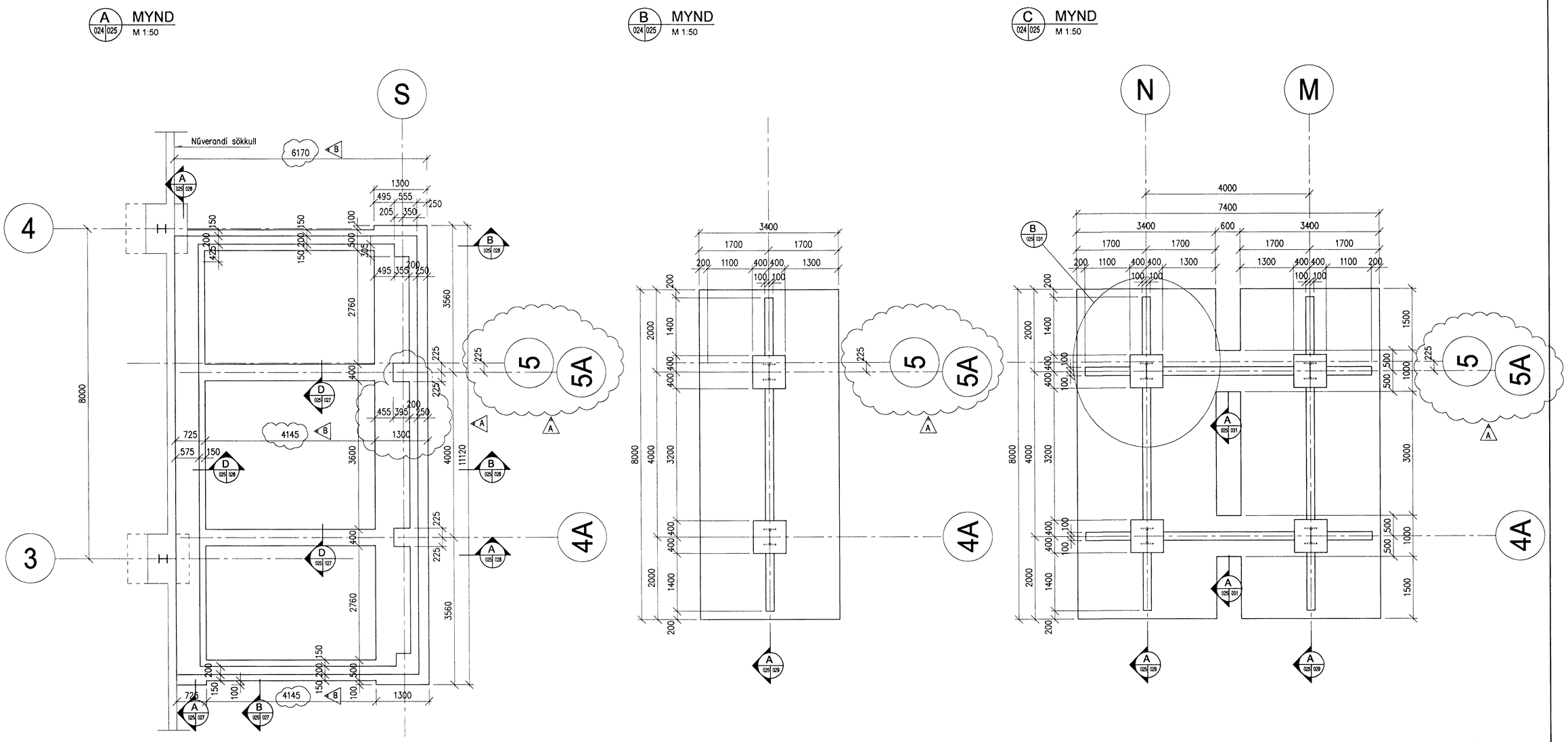

BATTERIÐ
VERK:
MÓ: 14/5 '01
SAMÞ:
SKÝRING:

Samþykkt þann
18 MAI 2001
Byggingafulltrúinn í Hafnarfirði
F.h. Sigurbjartur Halldórsson

Skýringar: Steinsteypa Skýringablað sjá teikningu nr. 166023
Explanations:

Breyt. Rev.	Breyting Revision	Dags. Date	Samþ. Approved	Notk. heimil. Released
B	Leiðrétt v/innmælingar	11.05.2001	BH/mg	
A	Breyta málum og føra Rampa	23.03.2001	BH/mg	

Tilv.teikningar nr. ISAL
Ref.drawing no. of ISAL

Samsetn.teikningar nr. ISAL
Assembly drawing no. of ISAL

This drawing is the property of the ICELANDIC ALUMINIUM CO. LTD. and handed out for personal use only. It may neither be copied nor made available to others without permission of the ICELANDIC ALUMINIUM CO. LTD. The receiver is liable for any misuse.

Fjöldi stykkja / Number of pieces: IV III II I

Hlutur / Object | Atriði / Item | Efni / Material | ea.: stk / total: 1 heild / Weight (kg) Þyngd | Athugasemdir / Remarks

ISAL – Flutningur skauta – Matshluti 83

Undirstöður

Yfirlitsmynd – Grunnmynd

Mælikvarði / Scale 1:50
Stærð frumteikn. / Format of orig. A1
CCno.-Eq.type-Eq.no.

Verktaki / Supplier | Drw.no. of suppl. / Teikn.nr. verkaka | Breyt./Rev

Teiknað / Drawn MG 09.03.2001 | Yfirfarið / Checked BH 11.05.2001 | Samþykkt / Approved

algroup alusuisse
primary materials
icelandic aluminium co. ltd.
p.o. box 244
is-222 hafnarfjordur, iceland

Drw.no. of ISAL / Teikn.nr. ISAL: 166025 | Breyt./Rev: B

Teiknað / Drawn | Yfirfarið og skráð / Checked and filed | Notkun heimiluð / Released