Format A1 (841x594 mm) is 20 mm outside of this frame

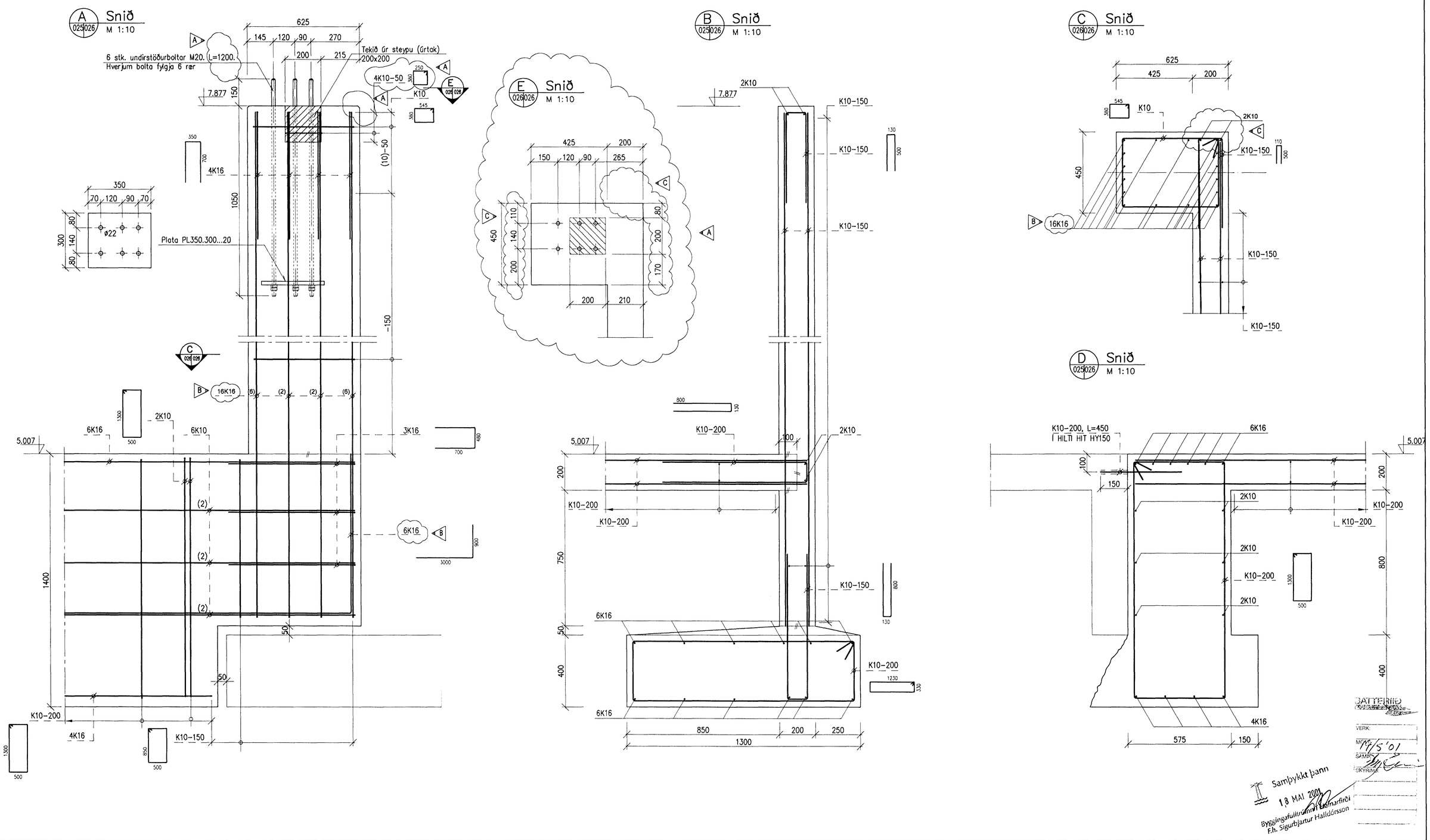

Skýringar: Steinsteypa Skýringablað sjá teikningu nr. 166023
Explanations:

Breyt. Rev.	Breyting Revision	Dags. Date	Samþ. Approved	Notk. heimil Released
C	Leiðrétt vegna innmælingar	11.05.2001	BH/mg	
B	Bætt við járnum	11.04.2001	BH/mg	
A	Lengd á undirst.boltum í sniði A – Nýtt snið E	23.09.2001	BH/mg	

Tilv.teikningar nr. ISAL / Ref.drawing no. of ISAL
Samsetn.teikningar nr. ISAL / Assembly drawing no. of ISAL

This drawing is the property of the ICELANDIC ALUMINIUM CO. LTD. and handed out for personal use only. It may neither be copied nor made available to others without permission of the ICELANDIC ALUMINIUM CO. LTD. The receiver is liable for any misuse.

Fjöldi stykkja / Number of pieces: IV III II I

Hlutur / Object | Atriði / Item | Efni / Material | ea.:stk / total:í heild (kg) Pyngd | Athugasemdir / Remarks

ISAL – Flutningur skauta – Matshluti 83
Undirstöður
Snið

Mælikvarði / Scale: 1:10
Stærð frumteikn. / Format of orig.: A1
CCno.–Eq.type–Eq.no.

Verktaki / Supplier: Línuhönnun hf.
Drw.no. of suppl. / Teikn.nr. verktaka
Breyt./Rev.

Teiknað / Drawn: MG 09.03.2001
Yfirfarið / Checked: BH 11.05.2001
Samþykkt / Approved

algroup alusuisse primary materials
icelandic aluminium co. ltd. p.o. box 244 is-222 hafnarfjordur, iceland

Drw.no. of ISAL / Teikn.nr. ISAL: 166026
Breyt./Rev.: C

Teiknað / Drawn
Yfirfarið og skráð / Checked and filed
Notkun heimiluð / Released

BATTERIÐ
VERK:
MÆTT: 14/5 '01
SAMÞ.
SKÝRING:

Samþykkt þann 18 MAI 2001
Byggingafulltrúinn í Hafnarfirði
F.h. Sigurbjartur Halldórsson