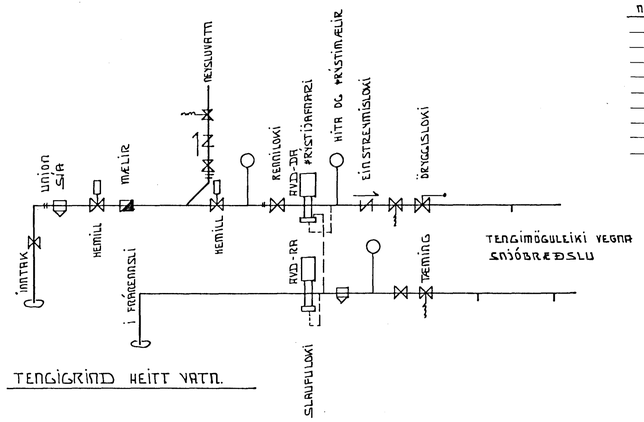

TENGIGRIND HEITT VATN.

OFN NÚMER	WÖTT REIKNUÐ AFKÖST	LEYFILEG OFNSTÆRÐ (HÆÐ)	LENGD	TENGING	LENGD	VALIN AFKÖST (HÆÐ)	WÖTT AFKÖST	HERBERGI
1.1	130	10	60	C D				SALERNI
1.2	420	50	70	A B				ANDDYRI
1.3	1240	60	110	C D				ELDHÚS
1.4	2810	25	340	C D				STOFA
2.1	890	60	130	A B				HERBERGI
2.2	860	60	130	C D				HERBERGI
2.3	830	60	60	C D				BAÐHERBERGI
2.4	1080	60	170	C D				HERBERGI
2.5	1030	60	120	C D				HERBERGI
	9.290							

ΔT 40°

STÆRÐIR OFNA OG STÚTASTAÐSETNING VFIRFARIST Á STAÐNUM.

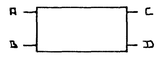

Á ALLA OFNA SKAL SETJA LOFTSKRÚFU STILLITÉ OG SJÁLFVIRKA OFNLOKA.
VERMÁL LAGNA ER Í mm OG ERU PÍPUR HEILDREGIN SVÖRT STÁLRÖR
ALLAR LAGNIR SKAL EINANGRA MEÐ 20mm GLERULLARHÓLKUM OG SÍVEFJA MEÐ PLASTI
OFNALÖGN SKAL ÞRÝSTIÞRÓFA MEÐ 6 KG/CM² ÞRÝSTINGI OG SKAL HANN STANDA Í 24 KLST ÁN ÞESS AÐ FALLA EKKI MÁ HYLJA LAGNIR FYRR EN EFTIR ÞRÝSTIPRÓFUN OG ÚTTEKT.

NEYSLUVATNSLAGNIR ERU GALVANISERAÐAR STÁLPÍPUR ÞRÝSTIPRÓFUN 8KG/CM² SEM SKAL STANDA ÁN ÞESS AÐ FALLA Í 24 KLST.

ALLAR LAGNIR SKULU LIGGJA VIÐ INNRI BRÚN EINANGRUNAR

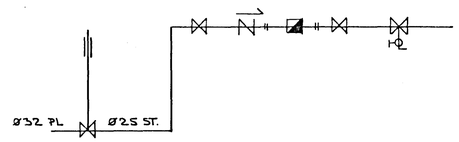

INNTAK KALT VATN

TÚR LÖGN OFNALAGNAR
RETUR LÖGN OFNALAGNAR
HEITT NEYSLUVATN
KALT NEYSLUVATN

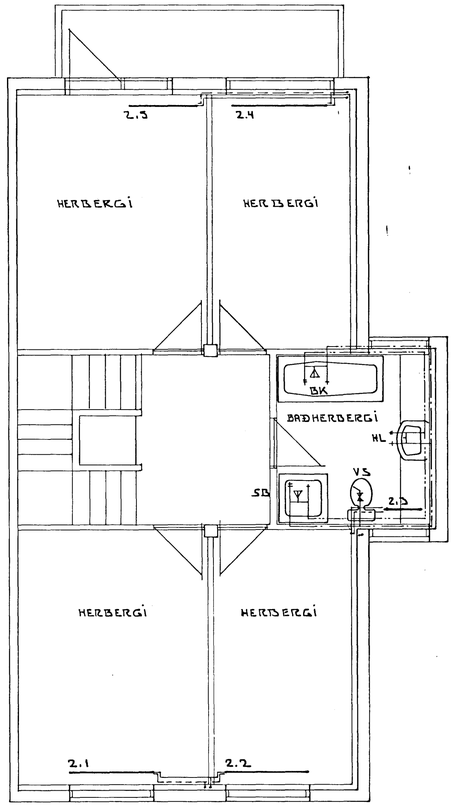

2 HÆÐ

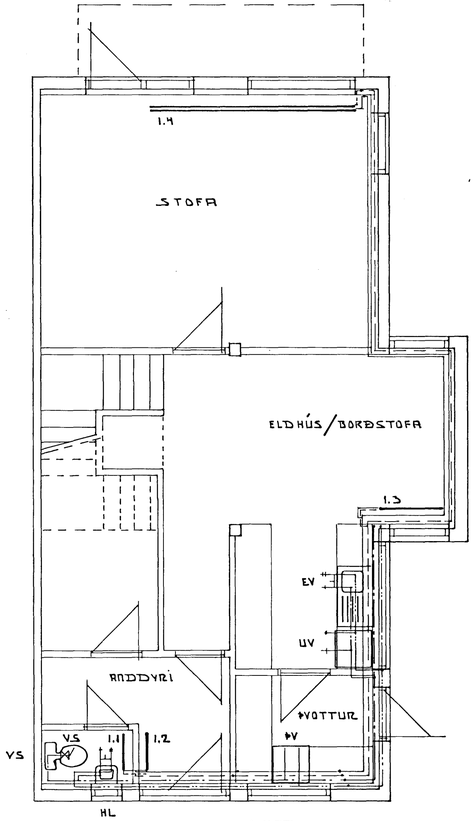

1 HÆÐ

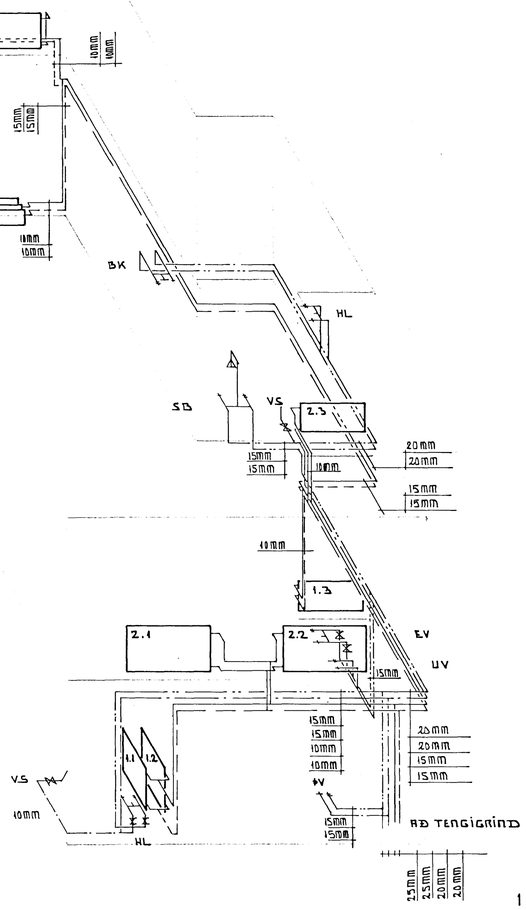

10 NOV 1988

HAFNARFJARÐARBÆR BYGGINGAFULLTRÚI

STUÐLABERG 42 HAFNARFIRÐI	OKT 1988
OFNA OG NEYSLUVATNSLAGNIR	MÆLIKVARÐI
TÆKNIÞJÓNUSTA SVEINS KARLSSONAR TFÍ HRAUNBRÚN 12 220 HAFNARFJÖRÐUR 91-54223	TEIKNING 1.-3

Sveinn Karlsson.

BSTW