GRUNNMYND mkv. 1:50

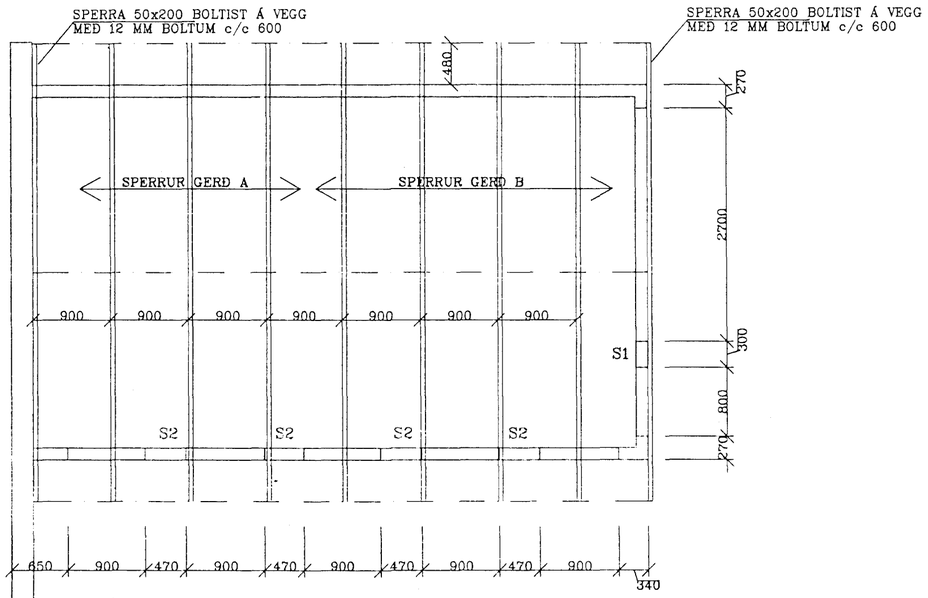

SÚLA S2 mkv. 1:20

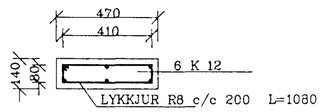

SNIÐ A–A mkv. 1:20

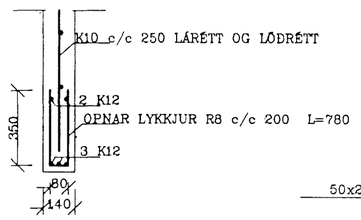

BITI YFIR BÍLSKÚRSHURÐ mkv. 1:20

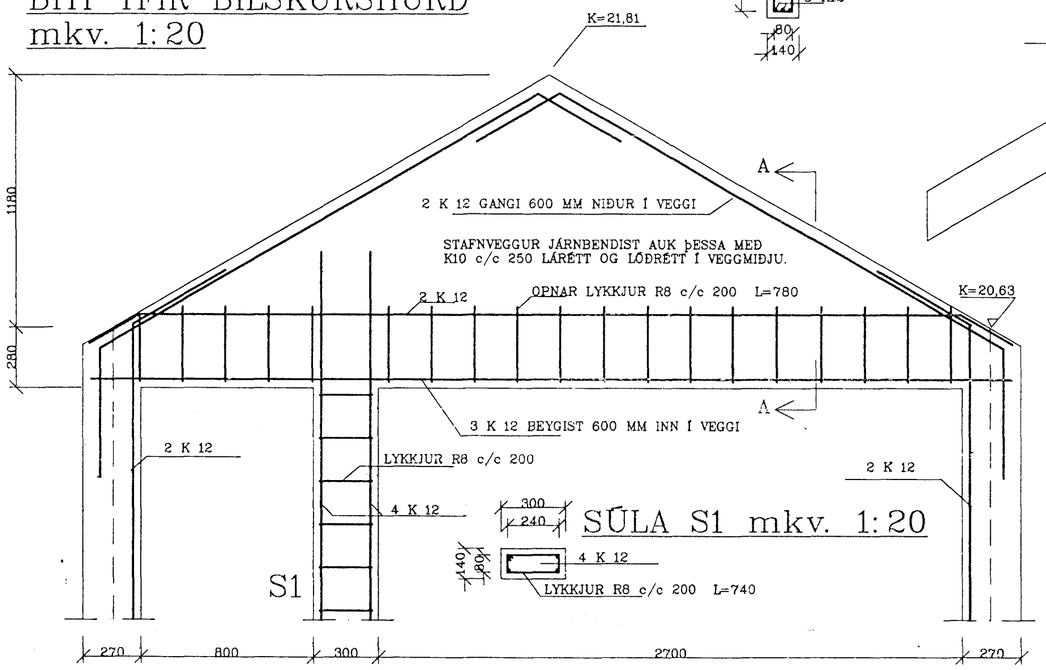

SÚLA S1 mkv. 1:20

SPERRA GERÐ A mkv. 1:20

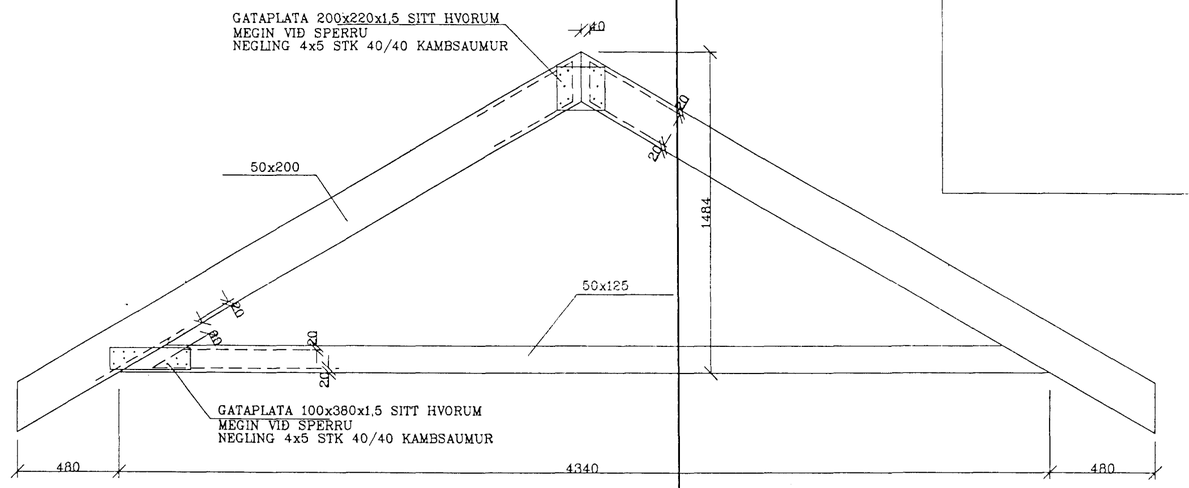

SPERRA GERÐ B mkv. 1:20

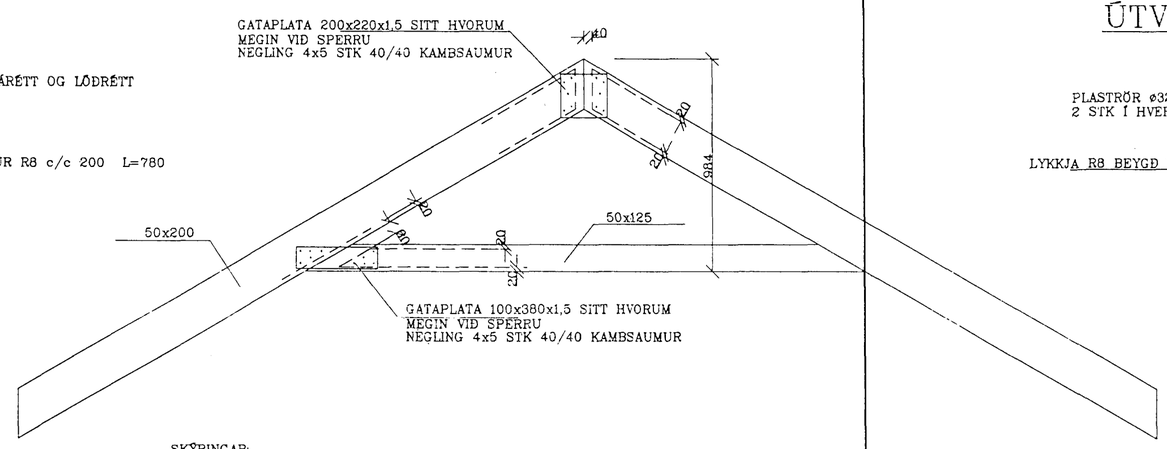

FESTING SPERRU VIÐ ÚTVEGG mkv. 1:20

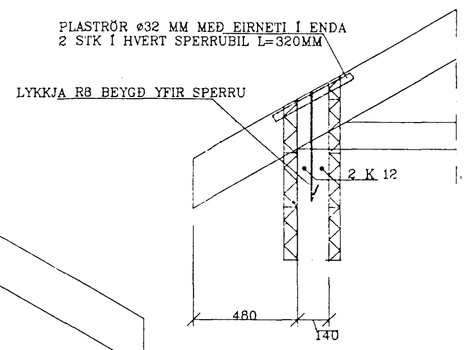

SKÝRINGAR:
Bendistál er kambstál Ks-40 með Rj=2100 kp/cm2 auðkennt með K á teikningum og slétt stál St-37 með Rj=1300 kp/cm2 auðkennt með R á teikningum.
Upp með og undir glugga og op komi 2 K12 en yfir komi 3K12 nema annað sé tekið fram á teikningu.
Bendistengur nái minnst 500 mm út fyrir op eða séu samfelldar yfir fleiri op. Efst í veggi komi 2 K12.

Steypugæði séu S-200 samkvæmt íslenskum staðli ÍST 10. Sigmál steypu sé 5-10 cm. Loftinnihald 5-6% og vatnssementstala <0,55. Sementsmagn sé minnst 300 kg í rúmmeter steypu.

Járnalögn í veggjum:
Kubbamótaveggir: K10 c/c 250 lárétt og lóðrétt í veggmiðju.
Gaflveggur að fyllingu: K10 c/c 250 lárétt og lóðrétt í báðar veggbrúnir.

Öll vinna við járnalögn og steypu skal vera samkvæmt ÍST 10. Öll lengdarmál eru í mm.

Timburgæði í sperrum séu T-200 samkvæmt dönskum staðli DS-413. Bera skal fúavarnarefni á alla sperruenda og samskeyti og þar sem timbur leggst að steypu. Bera skal á tvær umferðir og látið þorna á milli.
Þakklæðning sé 25 mm þykk borðaklæðning og neglist með 3 stk. 31/80 galv. saum í hverja sperru.
Þakjárn skal negla með snúnum þaksaum eða kambsaum í aðra hvora hábáru nema við þakbrúnir, þar skal negla í hverja hábáru. Fjarlægð milli naglaraða skal mest vera 700 mm.
Í hliðarsamskeytum platna skal ekki vera meira en 350 mm milli nagla.
Þegar negl er í hverja hábáru skal vera ca. 150 mm milli aðliggjandi nagla svo þeir lendi í sitt hvoru borði þakklæðningar.

Í hvert sperrubil komi 2 stk. plaströr ø32 mm með eirneti í enda, L=320 mm til loftunar þaks.

Áður en útveggir verða klæddir með bárujárnsklæðningu skulu plastkubbamótin röppuð með múr. Þar sem jarðvegur nær upp á veggi skal komið fyrir drenlögnum og gengið frá veggjum á viðeigandi hátt.

Byggingafulltrúi Hafnarfjarðar
Afgreitt þann
22 OKT. 1997
Sigurbjartur Halldórsson

GUÐNI F. GUÐJÓNSSON byggingatæknifræðingur Dísarási 10, 110 Reykjavík s. 5578070 FTFÍ Kennit. 130744-4439 Vsk.nr. 5447	
SUÐURGATA 53A, HAFNARFIRÐI, BÍLGEYMSLA	
JÁRNBENT STEINSTEYPA GRUNNMYND, SPERRUPLAN OG SNIÐ.	Mál. 1:50, 1:20
	Dags. okt. 1997
Guðni F. Guðjónsson	Bl.nr. 2.201